CATALOGO 8.0
CASTERS E RUOTE

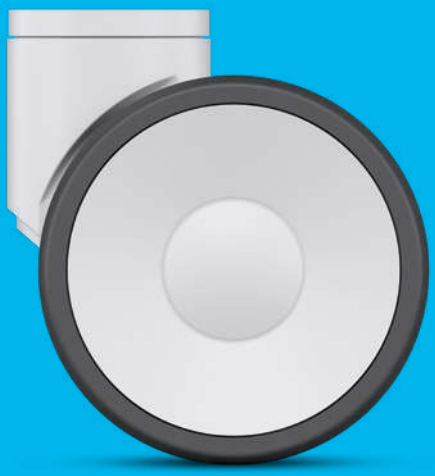

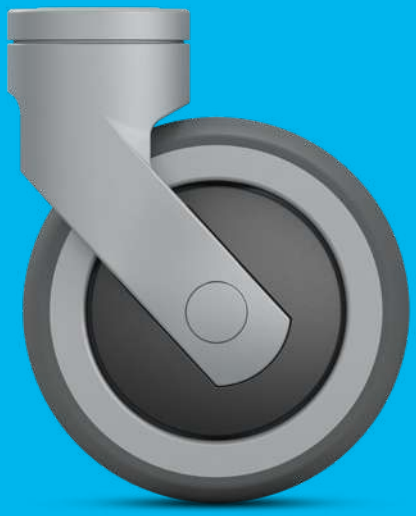



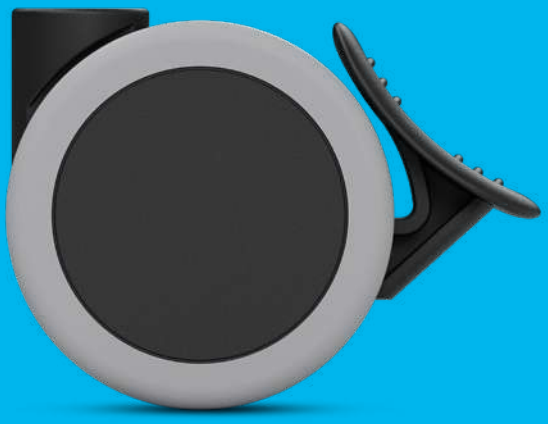



Tenda

MIGLIORI MOBILITÀ. MIGLIORE VITA.

CASTOR CONOSCENZE DI BASE

Quali requisiti hai per la tua applicazione? È un aspetto importante sapere cosa richiedi dai tuoi carrellini e ruote. Scopri le caratteristiche più importanti, definisci i tuoi requisiti e trova il prodotto giusto per le tue esigenze.

CAPACITÀ DI CARICAMENTO

La capacità di carico per ogni ruota è determinata dalla somma del peso del dispositivo di trasporto e della massima payload divisa per 3:

$$\frac{\textbf{Peso Totale}}{\textbf{3}}$$

ALTEZZA

L'altezza di una ruota è descritta come l'altezza totale quando installata.

DIAMETRO DELLA RUOTA

Più grande è il diametro, più facile è superare gli ostacoli.

RESISTENTE ALLA TEMPERATURA

Ruote e ruote per applicazioni da -40 °C a +280 °C sono disponibili.



CONDUCTIVI ELETTRICI

Per evitare scariche elettrostatiche, offriamo ruote e ruote in design conduttivo elettrico.

RESISTENZA ALLA CORROSIONE

Per ruote e ruote utilizzate in ambienti umidi o a contatto con sostanze aggressive, TENTE offre versioni con materiali e superfici durevoli.

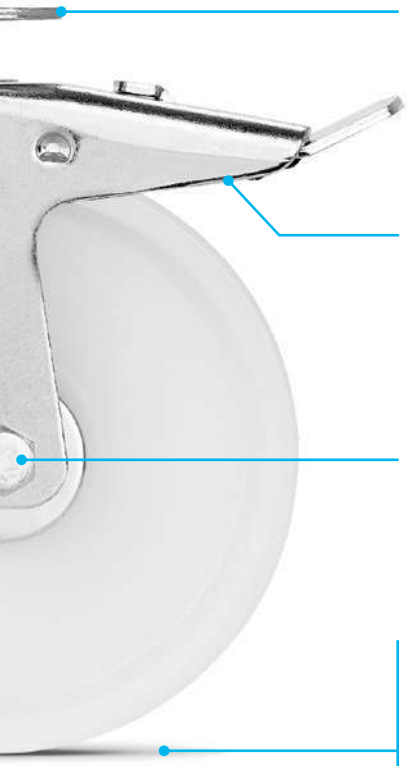

montagemaggio

Piastra di fissaggio fori bulloni	Facile collegamento centrale della bulloneria
spina solida	Collegamento multiplo bulloni Spin-in per tubo rotondo e a 4 lati, raccordo Plug-in per montaggio rapido
Bullone con circlip	

FRENO

Blocco ruota	Previene la rotazione della ruota
Blocco direzionale	Fissa la direzione di corsa del movimento Fissa la rotazione e il movimento girevole della ruota Fissa contemporaneamente molteplici ruote
Blocco totale	
Blocco centrale	

CESTINI/PORTA PUNTE

Cuscinetto liscio	Cuscinetti standard, robusti, resistenti all'umidità
Cuscinetto a rulli, Cuscinetto a sfera di precisione	Cuscinetti standard, robusti, scorrimento regolare Cuscinetti ad alte prestazioni, per tutte le aree

CONTATTO CON IL PAVIMENTO

Pavimenti morbidi	Ruote più dure consigliate
Pavimenti rigidi	Ruote più morbide consigliate

RETE

Materiali morbidi	Minore rumore di guida, smorzamento più forte, maggiore protezione della merce
Materiali rigidi	Aumentato rumore di guida, minore smorzamento, minore protezione della merce

RESISTENZA ALL'USURA

Terreno pianeggiante	Minore resistenza al rotolamento, usura e abrasione
Terreno irregolare	Maggiore resistenza al rotolamento, usura e abrasione

sistema perfezionato i numeri spiegati

Per semplificare il processo di selezione, abbiamo sviluppato un numero che denota tutte le caratteristiche del prodotto. La struttura semplice e logicamente organizzata del sistema di ordinazione TENTE consente l'identificazione rapida di ogni ruota-pedale. Il numero è composto da tre gruppi in cui tutti i componenti del castor sono identificati in modo univoco.

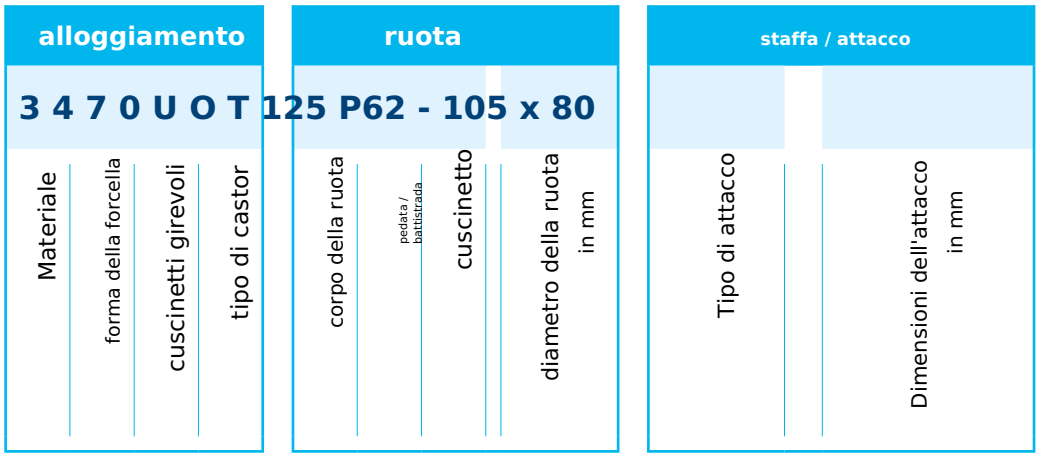

ESEMPIO

CUFFIA / alloggiamento	RUOTA	MONTAGGIO
3 4 7 0 U O T 125		P62 - 105 x 80





ALLoggiamento

3 Alloggiamento:
acciaio stampato, pesante

4 Forma della forcella:
larga

7 Cuscinetto girevole:
due corone a sfera

0 Tipo di ruota di supporto:
rotante castor

MONTAGGIO

P62 Tipo di montaggio:
piastra rettangolare

105 x 80 Dimensioni del montaggio:
105 x 80 mm

RUOTA

U Corpo ruota:
poliamide

O alveare:
identico al corpo ruota

T Cuscinetto:
cuscinetto a sfere di precisione,
rumore ridotto

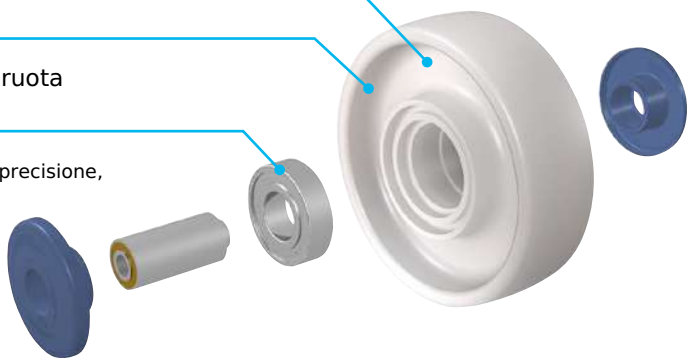

125 Diametro ruota:
125 mm

LA TUA CHIAVE PER UN NUMERO D'ORDINE

ALLoggiamento

E-Prodotti

	Materiale		Forma della forcella		Cuscinetti girevoli		Tipo di castorino
0	Filo e altri profile metalliche	0	Chiuso	0	Stelo fisso	0	Castoro girevole
1	Lamina d'acciaio leggera	1	Angolare	1	Una gabbia a sfere, rifinita	1	Blocco direzionale
2	Lamina d'acciaio media	2	Dritto	2	Stelo girevole	2	Blocco totale, lato testa del castoro
3	Lamina d'acciaio pesante	3	Sottile	3	Una gabbia a sfere	3	Freno intermittente (LA)
4	Foglio di acciaio, molto pesante	4	ampio	4	Cuscinetto a sfere di precisione	4	centrale, totale o sblocco direzionale
5	Poliammide	5	Ruota gemella rotella, chiusa, con cupola	5	Cuscinetto a sfere a corsa profonda cuscinetto a rulli	5	Freno ruota
6	Zinco-pressa / alluminio	6	Ampio, rinforzato	6	Due corsie a sfere, senza bulloni	6	Centro-, blocco totale
7	Acciaio inossidabile per Ruote istituzionali / carrelli istituzionali	7	Con molla	7	Due corsie a sfere	7	Blocco totale, coda del carrello
8	acciaio inossidabile per ruote industriali	8	Caratteristica speciale	8	Due cuscinetti a sfere, rinforzati o per ruote progettate tutte parti metalliche, in acciaio inossidabile	8	Ruota rigida
9	Ghisa, o ferro forgiato, pesado	9	Ruota doppia per ruota	9	Usato per ruote rigide che hanno un altro function, ad es. funzione di freno	9	Caratteristica speciale
A	Polipropilene	A	Ruota gemella ruota, chiuso	A	–	A	Unità di guida
B	Poliacetale	B		B	–	B	Ruota girevole con totale bloccaggio e caricamento a molla blocco direzionale
C	–	C	–	C	–	C	Bloccaggio combinato
D	–	D	Azionamento	D	–	D	Sicurezza
E	Elettrico	E	–	E	–	E	Bloccaggio E
F	–	F	–	F	E-Azionamento flessibile 24V	F	Freno ruota a farfalla
G	–	G	–	G	–	G	Chiusura centralizzata: bloccaggio direzionale/aperto/ blocco ruota
H	–	H	–	H	–	H	Blocco centrale: blocco ruota / libero / blocco ruota
I	–	I	–	I	–	I	–
J	–	J	–	J	–	J	–
K	–	K	–	K	–	K	–
L	–	L	–	L	–	L	–
M	–	M	–	M	E-Drive multi-use componenti	M	freno ruota centrale
N	–	N	–	N	–	N	–
O	–	O	–	O	E-Drive optima	O	–
P	–	P	–	P	–	P	–
Q	–	Q	–	Q	–	Q	–
R	–	R	–	R	–	R	–
S	–	S	–	S	–	S	Ruota piroettante con molla caricato blocco direzionale
T	Da fonti biologiche Poliammide PA	T	–	T	–	T	Ruota tipo tartaruga
U	–	U	–	U	E-Drive ultimate	U	–
V	–	V	–	V	–	V	–
W	–	W	–	W	–	W	Rotella girevole con molla bloccaggio direzionale caricato e freno ruota
X	–	X	–	X	–	X	–
Y	–	Y	–	Y	–	Y	–
Z	–	Z	–	Z	–	Z	Accessori

RUOTA

Accessorio E-Prodotto

	Corpo della ruota		Pneumatico / battistrada		Cuscinetto
A	Biocarbonios? (biosourced) Poliammide PA conduttivo elettrico	A	PUR Poliuretano, iniettato	A	mozzo liscio
B	Resistente al calore duroplastico	B	Biosourced PUR iniettato	B	Foro filettato con chiavetta
C	Poliuretano versato	C	posato PUR, ultratech	C	Palla di precisione cuscinetto in acciaio inossidabile
D	acciaio pressato	D	Assorbimento urti, resistente al calore	D	Cuscinetto a rulli, inossidabile
E	acciaio, ferro	E	Pneumatico elastico, nero, vulcanizzato	E	Cuscinetto a sfere a cono, inossidabile
F	Ghisa	F	Elastico non marcante pneumatico, vulcanizzato	F	Ruota flangiata
G	Ruota asimmetrica	G	Conduttivo elettrico gomma iniettata	G	Autolubrificante cuscinetto/ bushings
H	Ruota ammortizzante corpo (ibrido)	H	Antistatico gomma termoplastica	H	Cuscinetto liscio con guide filettature
I	Alluminio	I	gomma solida non lasciare segni	I	counterriccio liscio senza protezioni filettate e distanziatore
J	Zincata a pressofusione	J	gomma iniettata	J	Cuscinetto a rulli con protezioni filettatura
K	biosourced Polyamide PA	K	PP-soft	K	Cuscinetto a sfere conico
L	Legno	L	Non macchia, pneumatico antistatico-elastico, vulcanizzato	L	Cuscinetto a rulli con bussola metallica
M	Poliammide PA, extra heavy duty	M	Doppia flangia con binari	M	Cuscinetto liscio, acciaio inossidabile
N	Acciaio inox / Nirosta	N	PU, espanso	N	Ruota terminale
O	–	O	Identico a supporto ruota	O	Cuscinetto liscio, senza protezione della filettatura
P	Polipropilene PP	P	Pneumatico, profilo di linea	P	Cuscinetto a sfere di precisione
Q	Poliuretano iniettato	Q	Pneumatico, profilo a motivi	Q	Cuscinetto conico
R	Duroplastico	R	Costruzione della traccia avvolta di tela e resina fenolica	R	Cuscinetto a rulli, contutori filatura esterna
S	Lamiera d'acciaio, pesante	S	iniezione PUR, conduttivo elettrico	S	Cuscinetto a rulli, riduzione del rumore
T	Poliammide PA, grande robustezza	T	PUR fuso	T	Cuscinetto a sfere di precisione, riduzione del rumore
U	Poliammide PA	U	Poliammide	U	cuscinetto liscio con spaziatore sintetico
V	gomma solida	V	gomma solida, nera	V	–
W	Termico resistente al calore- plastica sintetica	W	gomma dura-molle	Motor hub W	
X	Polyammide PA, conduttivo elettrico	X	biosintetizzato iniezione PUR, conduttivo elettrico	X	Cuscinetto a sfera di precisione, sigillato
Y	Polipropilene PP, conduttivo elettrico	Y	gomma solida, nera, conduttivo elettrico	Y	Cuscinetto a sfera di precisione RS o 2 RS
Z	ruota a flange	Z	gomma solida, nera conformità Reach	Z	foro, vuoto

Accessorio per prodotto elettrico

5a posizione		6a posizione		7a posizione	
0		0	Standard	0	Standard
1	Controllo	1	24V	1	Batteria al gel al piombo
2	Alimentazione - akku	2	36 V	2	Batteria agli ioni di litio
3	Unità di controllo	3	Fissaggio rotondo	3	Twin
4	Cavi	4	Fissaggio piatto	4	Batteria al gel al piombo, gemella
5	Caricatore	5		5	Batteria agli ioni di litio, gemello
6	Connettore	6		6	
7	Fissaggio	7		7	
8	Set completo	8		8	
9	Altro	9	Altro	9	Altro

diametro ruota

Quando si legge il nostro numero d'ordine, la dimensione della ruota è indicata dopo l'alloggiamento e la designazione della ruota, ad esempio: 2470 PJP 050 P30. 050 si riferisce al diametro effettivo della ruota. Nel nostro sistema metrico il diametro della ruota è sempre scritto con 3 cifre: 050 = 50 mm o 100 = 100 mm.

Ruote come prodotto finito senza alloggiamento, hanno un numero aggiuntivo, che indica la larghezza del battistrada.

Alcune eccezioni si applicano a ruote e ruote fornite per il Nord America, che a volte sono elencate in dimensioni imperiali. Il diametro della ruota è quindi espresso in pollici. Ad esempio: 3" o 3-1/2"

FISSAGGIO

Tipo di fissaggio

Gruppo principale		Sottogruppo			
R	Da montare in tubo verticale fined o fori ciechi	**R03**	Gomma espansiva (tonda)	**R26**	astina per ruota a serraggio centrale, limitazione della frenata
		R05	tappo pieno (rotondo)	**R33**	astina con leva di attuazione per serratura centrale
		R06	Espansore sintetico, corto (rotondo)	**R36**	astina per ruota con serratura centrale, limitazione della frenata, corto
		R07	Espansore plastico (rotondo)	**R40**	Socket plastico (quadrato)
		R08	Dado riduttore (rotondo)	**R43**	Espansore gomma (quadrato)
		R09	vite serigata	**R46**	Espansore sintetico, corto (quadrato)
		R10	tige filettata per ruote per mobili	**R47**	Espansore plastico (quadrato)
		R15	Tappo pieno (quadrato)	**R48**	Dado riduttore (quadrato)
		R20	Socket plastici (rotondi)	**R50**	Tesa esterna circlip, socket plastico rotondo (rotondo)
		R21	Socket in zama pressofusa	**R75**	Tappo pieno, perno filettato (rotondo)
				R85	Perno solido, perno filettato (quadrato)
P	Da montare con viti (piastre)	**P10**	Perno con piastra a forma di U, per ruote per mobili	**P61**	Piastra rettangolare secondo EN-R 41, 75 x 60 mm
		P11	Perno con piastra a forma di L, per ruote per mobili	**P62**	Piastra rettangolare secondo EN-R 42, 105 x 85 mm
		P30	foro per viti	**P63**	Piastra rettangolare secondo EN-R 43, 137 x 105 mm
		P31	Foro bullonato, cuscinetto a sfera interno rinforzato	**P64**	Piastra rettangolare secondo EN-R 44, 175 x 140 mm
		P33	piastra rettangolare 64 x 92 mm	**P65**	Piastra rettangolare secondo EN-R 45, 200 x 160 mm
		P35	Foro bullonato con filetto	**P66**	Piastra rettangolare secondo EN-R 46, 250 x 200 mm
		P40	Piastra quadrata 60 x 60 mm	**P67**	Piastra con chiusura centrale
		P41	Piastra quadrata - speciale (ad es. 55 x 55 mm)	**P68**	Piastra rettangolare 270 x 250 mm
		P44	Piastra quadrata 60 x 60 mm, con elementi frenanti	**P69**	Piastra 137 x 105 per ruota con bloccaggio centrale, Azionamento a camma
		P50	Piastra rettangolare 77 x 67 mm	**P70**	Piastra 105 x 85 per ruota con bloccaggio centrale, Azionamento a camma
		P51	Piastra rettangolare 95/90 x 70, standard 75 x 50 mm	**P72**	Ala verticale
		P52	Piastra rettangolare 95/90 x 70, passo fori US	**P73**	Piastra triangolare
		P53	Piastra rettangolare 55 x 70 mm	**P74**	Piastra quadrata verticale
		P54	Piastra rettangolare 55 x 70 mm, con elementi frenanti	**P80**	Piastra rotonda
		P60	Piastra rettangolare - speciale (es. 120 x 80 mm)		
S	Da abbinare a o viti filettato bulloni	**S10**	stemma filettato, per profilo secondo DIN 1998	**S62**	Vite esagonale, fissa
		S33	Stelo filettato con leva di azionamento	**S63**	Vite esagonale, confezionata sciolta
		S50	Vite a capo svasato, montaggio allentato	**S70**	Stelo filettato con collo esagonale (superiore)
		S51	Vite a testa svasata, montaggio allentato, cuscinetto a sfere interno rinforzato	**S73**	Stelo filettato con collo rotondo (superiore), rivettato
		S52	Vite a testa svasata, fissata	**S74**	Stelo filettato con collo esagonale (superiore), rivettato
		S53	Vite a testa cilindrica con esagono incassato, confezionata sfusa	**S75**	Asta filettata con collo tondo (parte superiore), inserita dal basso
		S59	Vite a testa cilindrica con esagono incassato, fissata	**S80**	Vite per legno
		S60	Vite esagonale, montata sfusa		
H	Per legno arredamento	**H40**	Boccola in plastica		
B	Fissaggio a inserimento-innesti per per rapida assemblaggio	**B07**	Vite metrica / filettatura DIN 13 per R07	**B21**	Asta senza anello di presa, senza collarino
		B10	Asta con anello di presa, con collarino	**B30**	Asta saldata
		B11	Asta con anello di presa, senza collarino	**B33**	Asta con anello elastico e sede esagonale
		B20	Asta senza anello di presa, con collarino	**B40**	Asta con anello elastico sintetico, con collarino
L	Componenti da montare sup-complementare	**L50**	Con anello di presa per montaggio B10	**L51**	Foro cieco per montaggio B10

Dimensioni

Le dimensioni indicate dietro il tipo di fissaggio si riferiscono alla lunghezza, larghezza e diametro del rispettivo fissaggio.

Esempio nel sistema metrico: P30- 13 si riferisce a un fissaggio di tipo P30 con un diametro del foro della vite di 13 mm.

Per il mercato nordamericano alcuni articoli sono elencati in dimensioni imperiali anziché metriche. Ad esempio, lo S70 1/2-13x1" si riferisce a una vite filettata con collo esagonale (in alto) con una dimensione di fissaggio di 1/2-13x1".

Il nostro team di esperti sarà lieto di assistere e fornire supporto aggiuntivo.

FATTORI INDICANTI DELLE CONOSCENZE

CRITERI DI SELEZIONE IN UNA VISIONE

CAPACITÀ DI CARICO

Una ruota portaoggetti deve sempre muoversi saldamente sul pavimento. Tuttavia, ciò è quasi pura teoria. Le ruote portanti perdono spesso temporaneamente il contatto con il pavimento su superfici irregolari, soglie, rotaie e anche nei buchi. Possono improvvisamente essere sovraccaricate o solo tre delle quattro ruote toccano il suolo, e devono sopportare l'intero carico. Questo deve essere considerato nel calcolo della capacità di carico. La seguente formula fornisce quindi le necessarie riserve di sicurezza: Peso del dispositivo più carico diviso per tre. Tutte le capacità di carico indicate in questo catalogo sono state determinate secondo EN 12528 a 12533 per carico dinamico. Informazioni aggiuntive sulla capacità di carico statica sono disponibili sulla nostra pagina web all'indirizzo www.tente.com.

RESISTENZA ALLA ROTAZIONE E ALLA ROTAZIONE ORBITALE

È necessario superare una resistenza con una forza per mettere in movimento un oggetto con ruote o per guidarlo. Il livello di questa resistenza dipende da vari fattori: carico, diametro della ruota, materiale e forma della PIASTRA, sbalzo della ruota, tipo e dimensione delle cuscinetti e ovviamente del terreno su cui corre la ruota. Pertanto, nella scelta della ruota giusta, è importante valutare attentamente tutti i fattori in relazione tra loro. I nostri consulenti di vendita sono lieti di aiutarla a trovare la combinazione ottimale per il suo scopo.

PROPRIETÀ DI AMMORBITAZIONE E RUMORI DI VIAGGIO

Pavimento rigido – ruota morbida, pavimento morbido – ruota rigida. Cette regola pratica può essere utilizzata per abbinare pavimento e ruota. Una ruota rigida trasferisce gli urti causati dalle irregolarità del pavimento direttamente ai carichi trasportati. Possono derivarne fastidiosi rumori di viaggio. Le ruote TENTE con battistrada elastico in gomma o poliuretano sono utili in questo caso. Con la ruota ibrida (HUR) composta da un battistrada in polyamide rigido e un nucleo in gomma morbida, possiamo fornire anche una ruota rigida che assorbe i rumori.

PRESSIONE DI SUPERFICIE

Molte stanze aziendali e domestiche sono dotate di pavimenti delicati (ad es. legno). Ogni pavimento può sopportare solo una certa pressione per mm2. Pertanto, nella scelta di una ruota, particolare attenzione va prestata al carico e al battistrada della ruota. In caso di dubbio, TENTE può eseguire misurazioni affidabili con moderne attrezzature di prova. Chiamateci pure.

RESISTENZA ALLA TEMPERATURA

Dal clima artico di un magazzino refrigerato alle temperature da forno di una panetteria – la linea TENTE ha la soluzione ottimale per ogni esigenza. I dettagli della gamma di temperature dei nostri prodotti sono disponibili in questo catalogo e su www.tente.com o dal consulente TENTE più vicino.

DISCOLORAZIONE DI CONTATTO

Se una ruota in gomma lascia segni su un pavimento chiaro dopo un certo periodo di tempo, chiamiamo questo fenomeno discolorazione di contatto. Un problema poco gradevole, che gli ingegneri TENTE hanno esaminato e risolto in larga misura, insieme ai produttori di pavimenti e gomma. Quasi tutte le ruote TENTE grigie e conduttive non lasciano quindi discolorazioni. Tuttavia, agenti pulitori aggressivi o pavimenti naturali non trattati possono influire negativamente su questo rischio di discolorazione di contatto. In caso di dubbio, contattateci.

SBARBIATURA/USURA

La sbarbiatura è l'usura meccanica delle ruote sotto carico. Non si può evitare—soprattutto nelle gomme elastiche—tuttavia può essere facilmente rimossa dal pavimento utilizzando semplici prodotti di pulizia. La gravità dell'usura dipende dalla qualità della gomma utilizzata per la ruota.

RESISTENZA CHIMICA

In molti casi la resistenza del materiale deve soddisfare requisiti speciali. Pertanto, in questo catalogo è riportata una tabella delle resistenze dei materiali che utilizziamo principalmente.

EFFETTI DELL'ESPOSIZIONE AGLI AGENTI ATMOSFERICI

Anno dopo anno, sole o pioggia, neve o ghiaccio—possono sbilanciare una ruota, ma non deve per forza accadere. Poiché cambi di temperatura e umidità rendono ogni ruota inutilizzabile a causa della ruggine in pochissimo tempo, le superfici di tutti i componenti in acciaio delle scocche TENTE sono ulteriormente lavorate. Queste parti sono perlopiù rivestite di zinco, per cui la cromatura ha un'influenza significativa sulla protezione della superficie. Se per te non fosse ancora abbastanza, scegli ruote TENTE antiruggine in acciaio inossidabile. Meglio prevenire che curare!

LAVABILITÀ

Vale la stessa cosa quasi ovunque: tanto lavoro, tanta sporcizia. Le ruote TENTE speciali sono lavabili, così da poter rimuovere facilmente le tracce del lavoro. L'acciaio cromato di alta qualità, le materie plastiche selezionate e i componenti realizzati in acciaio antiruggine proteggono efficacemente le ruote TENTE. Buoni argomenti per un investimento particolarmente pulito di prima qualità.

CONDUTTIVITÀ

Conosci l'effetto: se un materiale non conduttivo, ad es. la plastica, è stato caricato per attrito e il potenziale non riesce a disperdersi, si scarica al successivo contatto con la messa a terra. Questo può accadere toccando la portiera di un'auto. Potrebbe essere una semplice irritazione o causare conseguenze serie in altre circostanze. Tuttavia le ruote TENTE elettricamente conduttive proteggono da tutto ciò con una resistenza di dispersione inferiore a 10.000 ohm. Lo garantiamo effettuando un controllo qualità al 100%, durante il quale ogni ruota viene testata con 500 volt di tensione continua prima di lasciare la nostra fabbrica.

SOLUZIONI DI MOBILITÀ CONDUTTIVE

Le soluzioni conduttive assicurano una protezione ESD moderata. Tali soluzioni ottengono una resistenza elettrica minore o uguale a 10 kiloohm (104 ohm). Pertanto, la loro idoneità è limitata all'uso nell'industria automobilistica. Dovresti utilizzarle solo per trasportare componenti elettronici a bassa sensibilità. Lo standard DIN EN 12530 definisce i criteri per testare le soluzioni di mobilità conduttive. Ogni ruota conforme a questi standard è contrassegnata con una marcatura gialla o con una parte della scocca gialla.

SOLUZIONI DI MOBILITÀ DI SCARICA

Le soluzioni di scarica offrono una protezione ESD ideale per dispositivi sensibili. La loro resistenza varia da 10 kiloohm (104 ohm) a 1 gigaohm (109 ohm). Le soluzioni di mobilità conduttive sono utilizzate per dissipare in modo controllato i picchi di tensione, fino a proteggere i beni sensibili. Le ruote che soddisfano queste condizioni sono contrassegnate con il simbolo di protezione ESD. Queste ruote possono essere utilizzate all'interno dell'EPA (Electrostatic Protection Area). I limiti di resistenza per i carrelli di trasporto sono regolati nello standard DIN EN 61340-5-1:2017 Tab. 3. Tutte le ruote devono essere conformi a questi standard per essere classificate e certificate come "di scarica".

INFORMAZIONI PER L'UTENTE DEL PRODOTTO

Si prega di prestare attenzione alle nostre informazioni per l'utente del prodotto. Le informazioni per l'utente del prodotto sono disponibili in questo cat- alogo, su Internet oppure è possibile richiederle a noi. Si prega di informare i propri clienti riguardo le informazioni per l'utente del prodotto. Tutti i prodotti e le versioni rispettano completamente le norme europee per ruote e ruote direzionali. Ecce- zione: serie 1670, 1470 e 3370. Le versioni specifiche per il cliente possono variare in funzione delle norme pertinenti.

CONOSCENZE CARATTERISTICHE FORTI

IL MATERIALE DETERMINA LE CARATTERISTICHE

Nessun materiale per ruota fa- colare soddisfare tutte le esigenze in egual modo. I due diagrammi a destra mostrano il motivo, prendendo come esempio le ruote per apparecchiature e trasporto. Riassumono diversi risultati dei test di qualità TENTE e mostrano l’interazione delle proprietà del materiale.

Un esempio: una ruota rigida in poliuretano (arancione) offre un’elevata capacità portante, bassa resistenza al rotolamento e all’imbardata e praticamente nessuna usura — proprietà ideali. Tuttavia, a causa della sua durezza relativa, presenta la pressione superficiale più alta tra i materiali per ruote esaminati qui.

Le differenze sono ancor più estreme tra le proprietà dei quattro materiali delle ruote per apparecchiature di trasporto (il diagramma inferiore). Le proprietà del poliamide e della gomma piena divergono notevolmente per tutti i parametri delle loro proprietà. Chi non richiede una bassa pressione superficiale è ben servito dal poliamide. Rumori forti di marcia dovranno essere accettati con questo materiale. Il poliuretano è una buona alternativa per una minore capacità di carico e ha una pressione superficiale molto bassa.

Altri fattori, oltre alle interazioni illustrate qui, giocano un ruolo. Si prega di fare riferimento alle pagine seguenti per informazioni sul significato delle diverse proprietà.

CARRI INSTITUZIONALI

Testato con ruota da 125 mm nel corpo 2470

- gomma solida
- gomma iniettata
- poliuretano

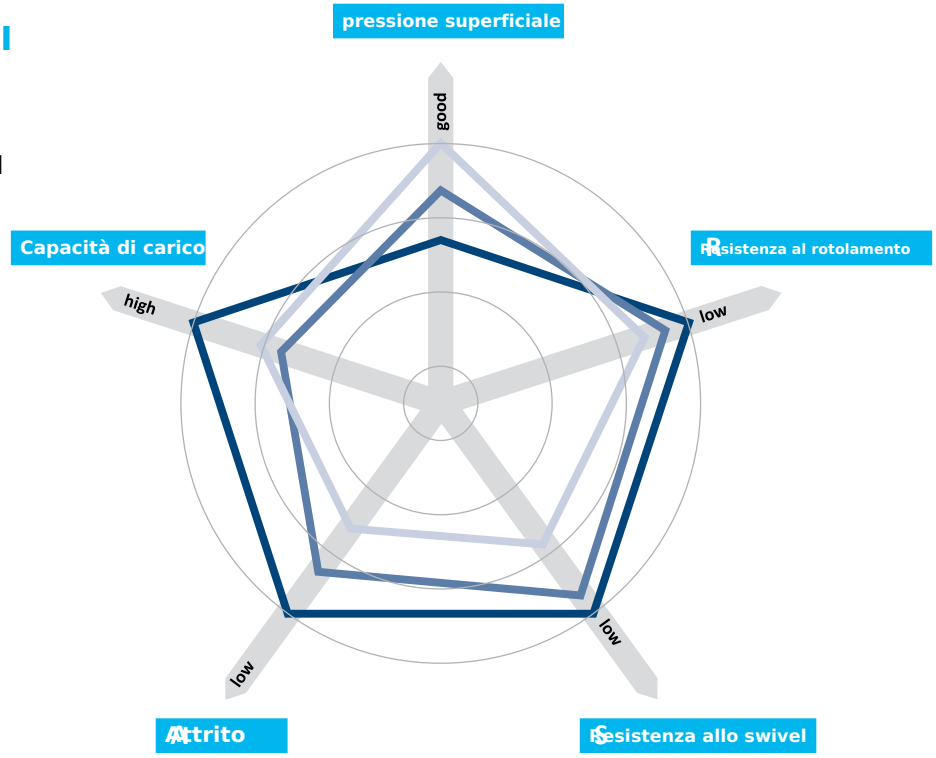

RALLI INDUSTRIALI

Testato con ruota da 200 mm nel corpo 3470

- gomma solida
- pneumatici elastici
- poliuretano
- poliamide

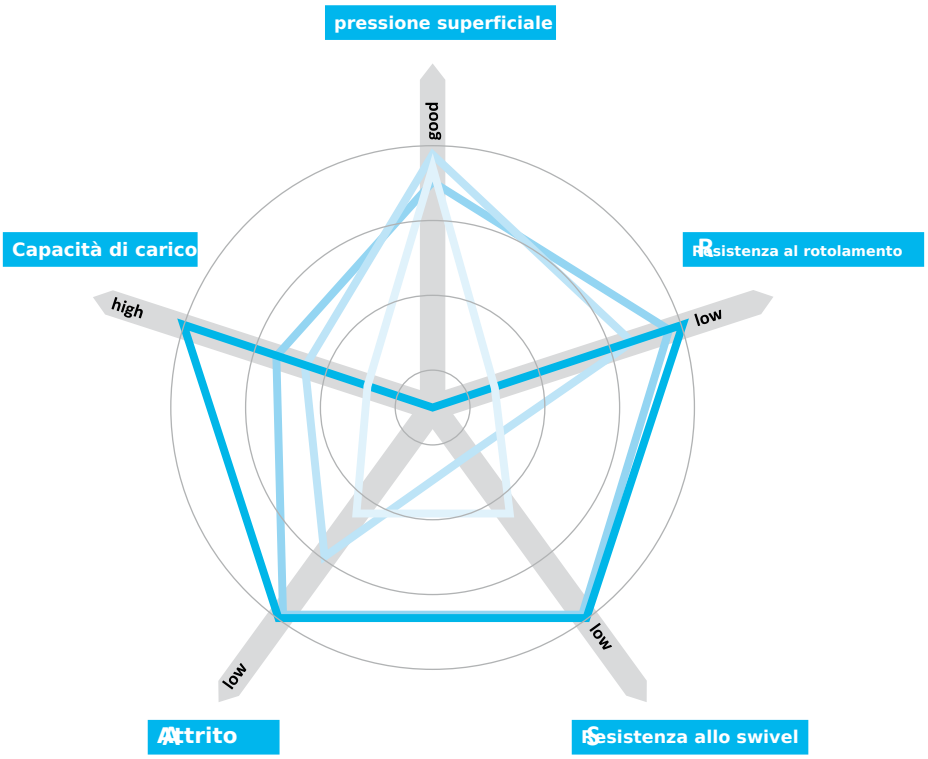

CONOSCENZA SPECIALISTICA CONTATTO PERMANENTE

ANALISI DELLA RESISTENZA CHIMICA

Più precisamente si conoscono le condizioni ambientali in cui le vostre ruote/pattini sono destinate a essere utilizzati, più specificamente è possibile coordinarli alle condizioni pertinenti. In questo modo si possono prevenire guasti prematuri delle ruote/pattini dovuti a corrosione, cambiamenti della superficie, perdita di resistenza, fragilità o perdita di lubrificanti. Una scrupolosa corrispondenza di tutti i componenti garantisce la massima durata di servizio.

Pertanto, si dovrebbe controllare con precisione quali sostanze chimiche e influenze ambientali sono presenti nel luogo d'uso. Inoltre, la reazione dei materiali dipende anche da altri fattori, ad es. durata del contatto e concentrazione delle sostanze corrosive, nonché umidità dell'aria e temperatura.

I valori riportati nella tabella sono da intendersi solo come guida e non sono applicabili per miscele chimiche. Contattateci per casi particolari.

++	Resistente
+	Resistente condizionale
=	Non resistente

SOSTANZA	CONCENTRAZIONE	GOMMA	POLIAMIDE	POLIURETANO	POLIPROPILENE
Acetaldeide	40 %	+	+	=	+
Acido acetico	30 %	=	++	=	++
Acetone		++	++	=	+
Acetilene		++	++	++	
Acido acrilico			=	=	
Alcool alchilico		++	+	=	
Benzolo alchilico			++		
Acetato di alluminio			++		
Ammine, alifatiche			++		
Miscele di aminoacidi			++		
Ammoniaca, fluida	20 %	++	++	=	++
Carbonato di ammonio		++		=	
Idrossido di idrogeno di ammonio				=	
Nitrato di ammonio		+		++	++
Rodanuro di ammonio			++		
Sale di ammonio			++		++
Solfato di ammonio		+		++	++
Tiocianato di ammonio			++		
Acetato di amile		++	++	=	++
Alcool amilico		++	++	+	++
Anilina		=	+	=	++
Antrachinone, 85%C			++		
Acido ascorbico			++	+	++2)
Acqua regia		=	=	=	=
Salti di bario		++	+	++	++
Birra		++	++	++	
Bitume		=	++	++	
Pietra blu		+	+	++	++
Acido borico diluito	10 %	++	+	++	+
Borace		++		++	
Bromo		=	=	=	=
Butano		=	++	++	
Burro		=	++	++	
Salti di calcio				+	++
Carbolineo		=	++	=	
Monossido di carbonio, caldo			++	=	
Tetracloruro di carbonio		=	++	=	
acido carbonico				++	
caseina			++		
olio di ricino				++	
potassa caustica				=	

SOSTANZA	CONCENTRAZIONE	GOMMA	POLIAMIDE	POLIURETANO	POLIPROPILENE
Soda caustica				=	
Cloroetene, 80°C			++		
Cloro, acqua di cloro		=	=	=	=
Acido chomic, diluito	10 %	=	+	+	=
Acido citrico, diluito	10 %	++	++		
Oli di agrumi			++		
Sali di cobalto, diluiti	20 %		+		
Olio di cocco		=	++	++	
Cloruro di rame		++		++	
Sali di rame, diluiti	10 %		=	++	
Olio di coltura del cotone				++	
Cresoli			=	++	
Cicloesanolo		+	++	+	
Decalcificante, diluito	10 %		++		
Dicloro butilene		=		=	
dicloro-benzene		=	++	=	=
dimetil-anilina				=	
etere dimetilico		+	++	++	++
dimetil-formamide		+	++	=	++1)
etanolamina				=	
etere			++	++	
Acetato di etile		+	++	=	
Alcol etilico		++	+	++	++
Etile				++	
Acidi grassi			++	++	
Gas di scarico				=	
Fluoro		=	=	=	=
Formaledeide	30 %	++	++	+	++
formamide, pura		++	++	+},{	
acido formico	10 %	+	=	=	++2)
furfurale			++	=	
gasolio, etere petrolio		=	++	++	=
gelatina				++	
acido acetico glaciale		+		=	++
Glucosio		++		++	
Colla				++	
glicerina		++	++	++	++
glicole		++	+	+	++
esano		=	++	++	
liquidi idraulici		=	++	=	++
acido cloridrico, liquido	30 %	+	=	=	++

SOSTANZA	CONCENTRAZIONE	GOMMA	POLIAMIDE	POLIURETANO	POLIPROPILENE
Inchiostro, fanfare		++	++	++	
Diclorouro di ferro, adirato	10 %	+	=	+	++1)
Solfato di ferro				++	
Etere iso propilico		++		++	
Cloruro di iso propile		=		=	
Acido lattico		=	=	=	++
Acetato di piombo, diluito	10 %	+	++	++	=
Nitrato di piombo		++		++	
Sale di lisciva (-soluzioni)			++		
Magnesio, liquido	10 %		++	++	++
Sali manganici	10 %		+		
Cloruro mercurico			=	++	++
Mercurio		++	++	++	++
Metil etil chetone		=	++	=	++
alcol denaturato		+	+	++	++
cloruro di metilene		=	=	=	
metilpirrolidone				=	
latte		++	++	++	
olio minerale		=	++	++	
benzolo monobromo		=		=	
malte, cemento, cal		++	++		
Senape				++	
Naftalene (Kristallin)		=	++	=	++
Cloruro di nichel, liquido	10 %	++	+	++	
Sali di nichel, liquidi	10 %		+	++	
Solfato di nichel, liquido	10 %	+	+	++	
Olio di trementina		=	++	+	=
acido oleico		=	++	++	
acido ossalico, liquido	10 %		+},{		++
ozono		=	+},{	++	
acido palmítico		=	++	=	
paraffina		=	++	++	
fenil benzeno		=		=	
etere solforico fenil		=		++	
acido fosforico	10 %	+	=		++
cloruro di potassio	10 %	+	++	++	++1)
cianuro di potassio				+	
idrossido di potassio			++	=	++
solfato di potassio		++		++	++
propano		=	++	++	
propanolo				+	

SOSTANZA	CONCENTRAZIONE	GOMMA	POLIAMIDE	POLIURETANO	POLIPROPILENE
Gas rarefatto			++		
Sale, diluito	10 %	+	=	++	++1)
Acqua di mare		++	++	+	
Nitrato d'argento		+		++	++
Glicole etilenico a scorrimento		++	++	++	
Carbonato di sodio, liquido	10 %		++	=	++
Soluzione di soda, liquida	10 %	++	++		
Cianuro di sodio, diluito	10 %		++	=	
Idrossido di sodio, liquido				=	++
Nitrato di sodio, liquido	10 %	++	++	++	++
Fosfato di sodio	10 %	++	++	++	++
Silicato di sodio, liquido	10 %	++	++	+	
Solfato di sodio, liquido	10 %	++	++	++	
solfuro di sodio, liquido	10 %	+	++	+	
tiosolfato di sodio, liquido	10 %	++	++	+	
olio di pino di abete		=		++	
acido stearico		=	++	=	
acido sulfuoso		+	+	=	++
acido tannico	10 %	++			
tartarico, liquido	10 %	++	++	+	
Tintura di iodio		++	=	=	++
Tricloro etilene		=	+	=	=
Toluolo		=	++	=	=
Fluoruri di uranio			=		
Acido urico, diluito	10 %	++	++		
Urina		++	++		
Vaselina			++		++2)
oli vegetali		=	++	++	
soda deionizzata, 80°C		++	++		
acque reflue			++	+},{	
acqua a 80°C		+},{	++	=	
acqua fredda		++	++	++	
cera, 80°C			++		
xilene		=	++	=	=
cloruro di zinco, liquido	10 %	++	+	=	++
cianuro di zinco	30 %		=		

Questa tabella non è legalmente vincolante.

1) max. 20 °C

2) max. 60 °C

SAPER I BUONI REQUISITI DI FUNZIONAMENTO

IL PUNTO CENTRALE DI OGNI RUOTA INASTRATRICE È L'ASSIELLO RUOTA

Ogni ruota inastatrice è senza valore senza cuscinetti di prima classe. Pertanto, consigliamo cuscinetti ottimali per l'uso rispettivo e che garantiscano le riserve di sicurezza necessarie.

Oltre al battistrada, al diametro della ruota e all’imbobinatura girevole, i cuscinetti della ruota determinano la manovrabilità e quindi la qualità della ruota. Eppure ogni situazione presenta requisiti differenti: quelli per l’arredamento di casa differiscono da quelli di un’azienda commerciale, quelli per i contenitori dei rifiuti differiscono da quelli per i letti d’ospedale e le ruote sotto i carrelli della spesa devono soddisfare requisiti completamente diversi rispetto a quelli necessari per trasportare carichi pesanti in una fabbrica.

Per questo motivo, TENTE offre la soluzione corretta con cuscinetti ottimali per ogni applicazione. Oltre ai quattro tipi di cuscinetto più comuni, altre varianti sono disponibili su richiesta per applicazioni speciali.

Se ci dici qual è la tua applicazione, ti consiglieremo i cuscinetti ideali.



CUSCINETTO A PIANO

La forma più semplice di cuscinetti per ruote è il cuscinetto piano o a sfregamento. Sono resistenti agli urti, per lo più a manutenzione nulla e, a seconda delle proprietà del materiale, anche antipertosivi. Si raccomandano i cuscinetti piani per ruote su attrezzature da muovere a basse velocità su brevi distanze.



CUSCINETTO A RULLI

Oltre ai cuscinetti a sfere a cuscinetto dritto e agli ingranaggi a corsa profonda, questo robusto tipo di cuscinetto resistente agli urti è principalmente utilizzato per carrelli di trasporto. I cuscinetti a rulli sono caratterizzati da una bassa altezza d'installazione, relativamente bassa resistenza al rotolamento e alta capacità di carico. La velocità di percorrenza delle ruote con cuscinetti a rulli non deve superare 4 km/h, equivalente alla velocità di camminata.



CUSCINETTO A PALLINE CONICALE

I cuscinetti conici sono uno dei gruppi più importanti di cuscinetti a rulli. I loro particolari vantaggi rispetto ai cuscinetti piani risiedono nell'uso delle sfere, che garantiscono migliori caratteristiche di rotolamento. Possono essere regolati senza gioco usando i coni.



CUSCINETTO A PALLINE DI PRECISIONE

I cuscinetti a sfere di precisione hanno una tolleranza di gioco estremamente bassa e sono quindi silenziosi. Soddisfano i requisiti più elevati in termini di proprietà di rotolamento, capacità di carico e durabilità. Per questo motivo, i cuscinetti a sfere di precisione sono perfettamente adatti per attrezzature utilizzate in condizioni tecniche complesse.

CONOSCENZE SPECIFICHE
CORSO PRECISO

SCORREVOLEZZA E MANOVRABILITÀ UNITE

La manovrabilità e la flessibilità sono i vantaggi più importanti per ogni ruota. Il cuscinetto girevole determina quanto facilmente e senza attrito funziona. L'offset, il diametro della ruota e in particolare la costruzione del cuscinetto posteriore determinano le caratteristiche di rotazione. Tra le varie costruzioni, gli alloggi con cuscinetti a strisciamento sono particolarmente adatti per carichi da bassi a medi (ad es. ruote per sedie e mobili).

Consigliamo alloggi con collarini a sfera singoli o doppi per carichi maggiori in ambienti istituzionali o industriali. Il collarino a doppia sfera riduce l'attrito nell'alloggiamento, che si verifica durante l'inclinazione e rende il sistema più scorrevole.

Le ruote per attrezzature di laboratorio sensibili e per letti ospedalieri richiedono la massima riduzione del rumore e una scorrevolezza ottimale. Pertanto, le ruote TENTE utilizzate in queste aree sensibili sono dotate di cuscinetti a sfera di precisione di alta qualità, conformi a DIN.

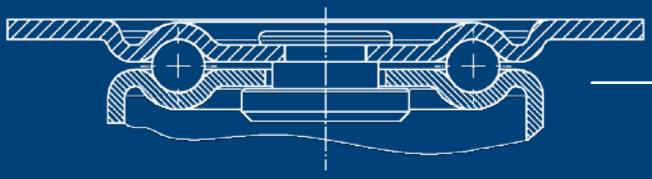

Staffa a sfera singola

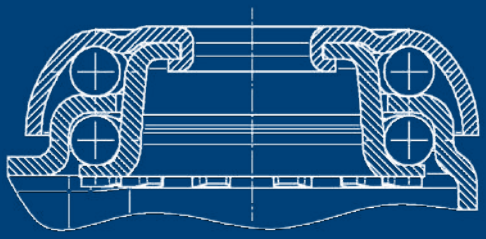

Staffa a sfera doppia

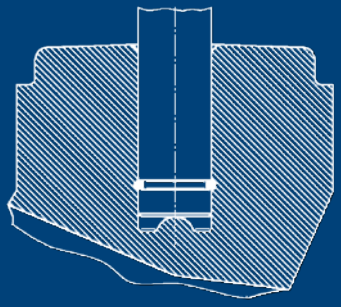

Cuscinetto liscio

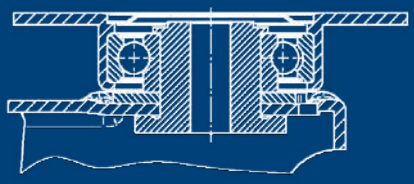

Cuscinetto a sfere di precisione

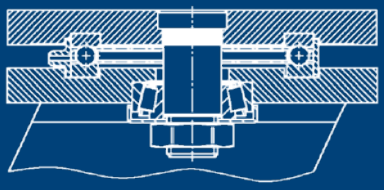

Cuscinetto a sfere ad ampia camera di rotazione per carichi assiali

Cuscinetto a rulli

CONNESSIONE IN COMBINAZIONE DI COMPETENZE

ELEMENTI DI FISSAGGIO PER OGNI USO

La fissazione dei caschi/rotelle e del dispositivo da spostare è l'interfaccia tra te e noi. Il tipo ottimale di fissaggio è deciso dalla funzionalità del tuo prodotto e dall'efficienza della tua produzione. Con concetti collaudati e innovativi, TENTE offre la soluzione ideale per ogni esigenza: una connessione durevole per montare la ruota girevole in modo rapido e sicuro.

La progettazione dell'attrezzatura su cui devono essere montate le ruote presenta il fissaggio, come piastrine, steli filettati o a gripring. Oltre a questi fissaggi standard, sono disponibili fissaggi espandibili per scopi speciali. Esistono elementi di fissaggio con sistemi di bloccaggio integrati per apparecchiature di bloccaggio centrale. Per garantire la massima capacità di carico della ruota, indipendentemente dal tipo di fissaggio scelto, la ruota deve essere montata a flush con l'attrezzatura.

Contattaci se hai bisogno di un tipo di fissaggio diverso. Puoi contare su di noi nello sviluppo della tua soluzione individuale per gli strumenti di produzione adatti. Chiamaci.



BUCA MOLA



Piastra di fissaggio



**TAPPo SOLIDO,
ROTONDO E A 4 LATI**



**TAPpO SOLIDO CON
CAm TRIP INTEGRATA
PER AZIONAMENTO CENTRALE**



VIETRINA CON CIRCLIP

NOSTRO
CASTORS

E-DRIVE

Panoramica del prodotto

Offriamo tre tipi di sistemi E-Drive: E-Drive flex, E-Drive optima e E-Drive ultimate.

E-Drive flex

Unità di trasmissione elettrica

La nostra versione base ti offre la possibilità di muovere carichi senza alcuno sforzo.

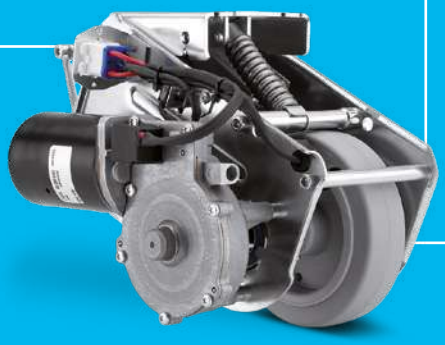

Regolabile individualmente

Impostazione facile dei parametri regolabili tramite interfaccia USB.

Qualità testata

Testato secondo la norma europea nel nostro laboratorio di prova.

E-Drive optima

Motore brushless

Assistente di frenata e coppia costante indipendentemente dalla velocità e dal carico.

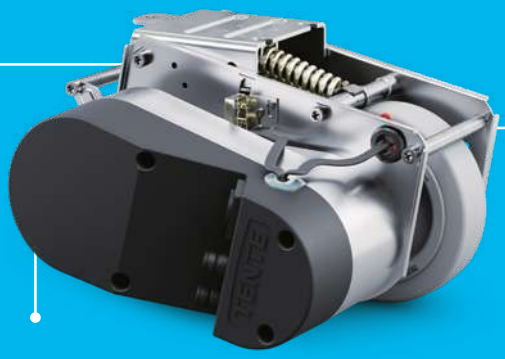

Potenza ottimale

E-Drive optima aiuta a salire e scendere pendii in sicurezza grazie a un motore potente.

Velocità regolabile

Da 1 a 6 km/h a seconda del tuo applicazione e necessità.

Avanti e indietro possono essere impostati in modo diverso.

E-Drive ultimate

Potenza massima del motore

Disponibilità immediata grazie al motore brushless con coppia costante indipendentemente dalla velocità.

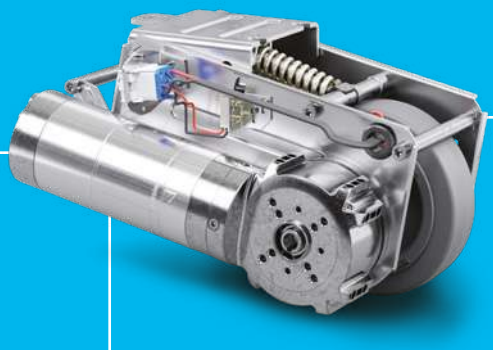

Rallentamento rapido

Riduzione intuitiva e sicura della velocità da parte dell'utente.

Controllo flessibile

Controllore logico programmabile (PLC) consente adattamenti specifici all'applicazione.

E-DÌVE FLEX

CARRELLINI MOTORIZZATI CON AZIONAMENTO ELETTRICO



Unità di azionamento

Descrizione	Descrizione dell'articolo	EDFAUFF125P60
	Lunghezza	Max. 315 mm (rilascio d'emergenza azionato)
	Larghezza	190 mm
	Altezza in posizione di riposo	140 mm
	Altezza di installazione	170 mm
	Diametro della ruota	125 mm, limite di usura Ø 115 mm
	Larghezza ruota	35 mm
	Battistrada della ruota	Gomma solida, non macchia, Shore A 63
	Peso	Circa 6 kg
	Forza di spinta max.	25 daN
	Forza di sollevamento max. / Forza di pressione di contatto	400 N
	Velocità max.	Circa 4 km/h
	Direzioni di marcia	Avanti e indietro
	Altezza libera da terra	30 mm
	Max. suolo irregolarità	±15 mm
	Sblocco di emergenza	Meccanico
	Forza laterale max. a contatto con il pavimento	400 N
	Tipo di protezione	IPX4 (spruzzi d'acqua da tutti i lati, tutti gli ingressi inseriti)
	Temperatura ambiente temperatura	Temperatura di funzionamento 5 °C a 40 °C, umidità dell'aria 90 %, non condensante
	Stoccaggio consentito temperatura	-10 °C a 45 °C

Motoriduttore unità di azionamento in viaggio

Descrizione		
	Tensione nominale	24 V CC
	Corrente nominale	7,0 A
	Uscita nominale	73,1 W
	Coppia nominale	4 Nm
	Velocità nominale	174,5 min–1

Attuatore dell'unità di azionamento

Descrizione		
	Tensione nominale	24 V CC
	Corrente nominale	3,5 A
	Potenza nominale	14,8 W
	Coppia nominale	4 Nm
	Velocità nominale	35,3 min–1

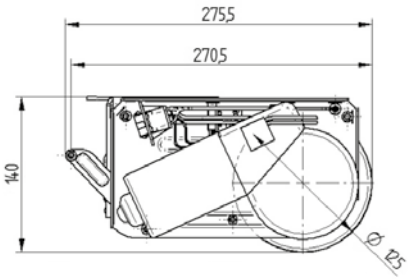

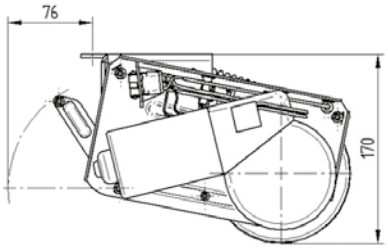

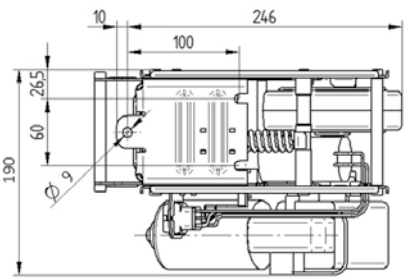

E-DRIVE ULTIMATE

Castelli motorizzati con azionamento elettrico



Unità di alimentazione

Descrizione	Descrizione articolo	EDUAUFF125P60 24V
	Lunghezza	Massimo 315 mm (azionamento rilascio di emergenza)
	Larghezza	178 mm
	Altezza in posizione di riposo	140 mm
	Altezza di installazione	170 mm
	Diametro ruota	125 mm, limite di usura Ø 115 mm
	Larghezza ruota	35 mm
	Filettatura ruota	Gomma solida, non lascia segni, Shore A 63
	Peso	≈ 8 kg
	Forza di spinta massima	32 daN
	Forza di sollevamento massima / forza di contatto/pressozione	400 N
	Velocità massima	≈ 4 km/h
	Direzioni di viaggio	Avanti e indietro
	Altezza da terra	30 mm
	Superficie massima irregolarità	±15 mm
	Rilascio di emergenza	Meccanico
	Forza laterale massima quando in contatto con il pavimento	400 N
	Tipo di protezione	IPX4 (spruzzi d'acqua da tutti i lati, tutti ingressi collegati)
	Ambiente consentito condizioni	temperatura di esercizio 5 °C a 40 °C, umidità dell'aria 90 %, non condensante
	Conservazione consentita temperatura	-10 °C a 45 °C

Motore di movimento dell'unità di azionamento

Descrizione		
	Tensione nominale	24 V CC
	Corrente nominale	8,5 A
	Potenza nominale	144 W
	Coppia nominale	7 Nm
	Velocità nominale	197 min–1

Attuatore unità di azionamento

Descrizione		
	Tensione nominale	24 V CC
	Corrente nominale	3,5 A
	Uscita nominale	14,8 W
	Coppia nominale	4 Nm
	Velocità nominale	35,3 min–1

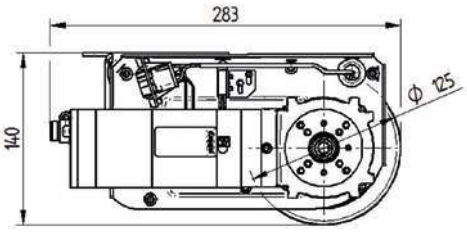

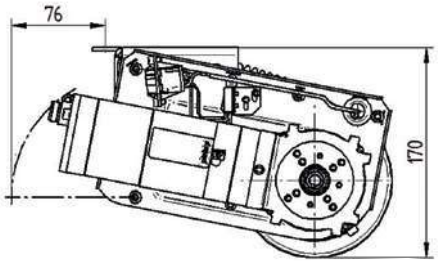

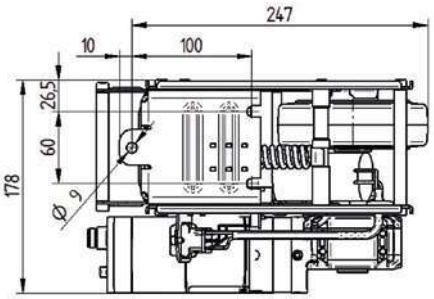

E-DRIVE

Unità di controllo





Unità di controllo

Descrizione	Compatibile con	E-Drive flex	E-Drive ultimate
	Descrizione dell'articolo	EDFZ112	EDUZ110 24V
	Alimentazione richiesta	24 V CC	24 V CC
	Lunghezza cavo	1 m alla unità di azione	3 m all'unità di azione
	Aggiornamenti	Interfaccia USB per firmware e aggiornamenti dei parametri	Interfaccia di rete per firmware e aggiornamenti dei parametri
	Ingresso di alimentazione	16 A	16 A
	Ambiente ammesso condizioni di funzionamento	5 a 40 °C, umidità atmosferica 90%, non condensante	5 a 40 °C, umidità atmosferica 90%, non condensante
	Ambiente ammesso condizioni di conservazione	da -10 °C a 45 °C	da -10 °C a 45 °C
	Peso	1,7 kg	2,7 kg
	Schema del cavo	Flessibile per i componenti, PLUG & PLAY	Flessibile per i componenti, PLUG & PLAY
	Assemblaggio	Assemblaggio individuale tramite piastra di montaggio integrata	Assemblaggio individuale tramite piastra di montaggio integrata
	Tensione inversa protezione	Integrato nei connettori	Integrato nei connettori
	Grado di protezione	IP X4 (schizzi d'acqua da tutti i lati, tutti i spine collegati)	IP X4 (schizzi d'acqua da tutti i lati, tutti i spine collegati)

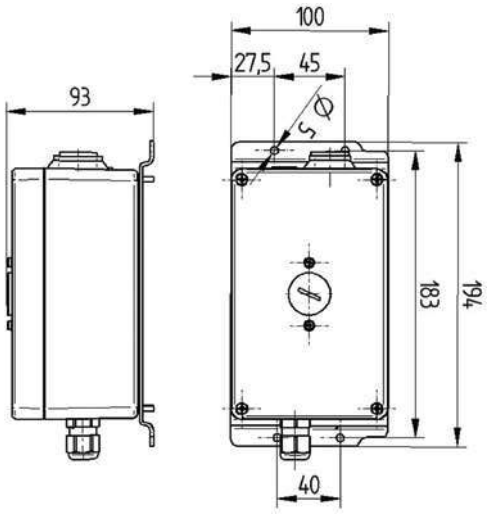

EDFZ112

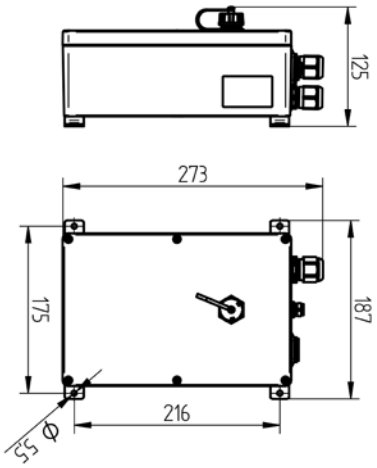

EDUZ110 24V

E-DRIVE OPTIMA

Ruote motorizzate con trasmissione elettrica e unità di controllo integrata



Unità di azionamento e unità di controllo

Descrizione	Descrizione articolo	EDOAUFF125P60
	Lunghezza	Max. 315 mm (rilascio di emergenza azionato)
	Larghezza	222 mm
	Altezza in posizione di riposo	140 mm
	Altezza di installazione (ottimale)	170 mm
	Diametro ruota	125 mm, limite di usura Ø 115 mm
	Larghezza ruota	35 mm
	battistrada rotella	Gomma solida, non lascia impronte, Shore A 63
	Peso	7,25 kg
	Forza di spinta massima	32 daN
	Forza di sollevamento/massima a contatto forza di pressione	400 N
	Velocità massima	6 km/h
	Direzioni di viaggio	Avanti e indietro
	altezza da terra	30 mm
	Dislivello massimo del terreno	±15 mm
	Rilascio di emergenza	Meccanico
	Tipo di protezione	IPX4 (spruzzi d'acqua da tutte lati, tutte le spine inserite)
	Condizioni ambientali ammissibili	Temperatura di esercizio 5 °C a 40 °C, umidità dell'aria 90 %, non condensante
	Temperatura di conservazione ammissibile	-20 °C a 50 °C

Motore di spostamento dell'unità di azionamento

Descrizione		
	Tensione nominale	18 V DC
	Corrente nominale	12,1 A
	Potenza nominale	181 W
	Coppia nominale	9 Nm
	Velocità nominale	198,9 min–1

Attuatore unità di azionamento

Descrizione		
	Tensione nominale	24 V DC
	Corrente nominale	3,5 A
	Potenza nominale	14,8 W
	Coppia nominale	4 Nm
	Velocità nominale	35,3 min–1

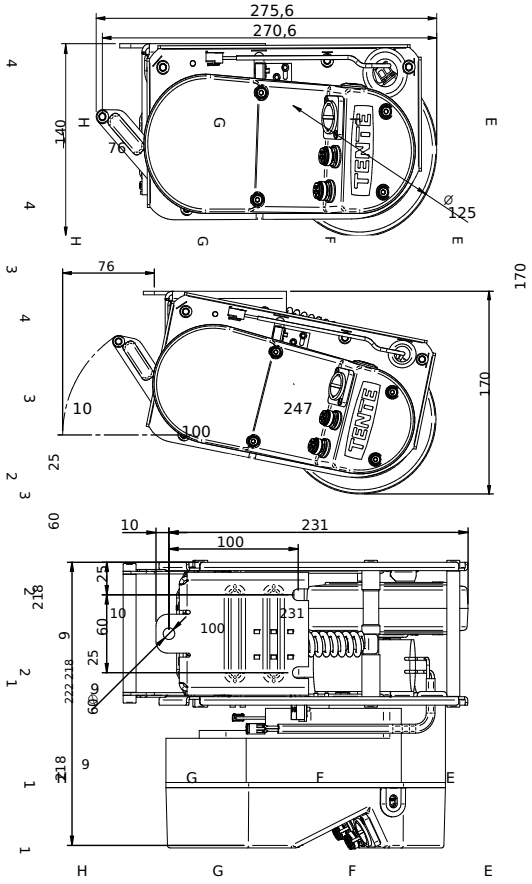

E-DRIVE

set di maniglie

set di maniglie







Descrizione

Compatibile con	E-Drive flex	E-Drive flex e E-Drive ultimate	E-Drive optima
Descrizione articolo	EDFZ310 3 m	EDMZ310 3 m w.emerg.stop cat.0	EDOZ310
Componenti del set	Due progettate ergonomicamente maniglie, una con e una senza funzione	Due progettate ergonomicamente maniglie, una con e una senza funzione	Due progettate ergonomicamente maniglie, una con e una senza funzione
Emergenza pulsante di arresto	-	●	–
Opzioni di montaggio	Per montaggio tubo da 22 - 35 mm o per montaggio su superfici piane	Per montaggio tubo da 22 - 35 mm o per montaggio su superfici piane	Per montaggio tubo da 22 - 35 mm o per montaggio su superfici piane
Materiale della maniglia	Rinforzato con vetroresina poliamide	Rinforzato con vetroresina poliamide	Rinforzato con vetroresina poliamide
Controllo velocità	Continuamente variabile, avanti e indietro	Continuamente variabile, avanti e indietro	Continuamente variabile, avanti e indietro
Regolatore	Testato di sicurezza in conformità a DIN ISO 13849	Testato di sicurezza in conformità a DIN ISO 13849	Testato di sicurezza in conformità a DIN ISO 13849
Durata di servizio di controllo	2 milioni di cicli	2 milioni di cicli	2 milioni di cicli
rotazione asse regolatore- angolo di posizionamento	+45° / -45°	+45° / -45°	+45° / -45°
Posizioni del pollice pressione su controllo	Regolabile a passi di 22,5°	Regolabile a passi di 22,5°	Regolabile a passi di 22,5°
Funzionalità LED	Mostra lo stato del modulo di azionamento	Mostra lo stato del modulo di azionamento	Mostra lo stato del modulo di azionamento
Permissibile ambiente condizioni per operatione	5 a 50 °C , umidità atmosferica 90%, non-condensante	5 a 50 °C , umidità atmosferica 90%, non-condensante	5 a 50 °C , umidità atmosferica 90%, non-condensante
Permissibile ambiente temperatura per conservazione	- 10 a 45 °C	- 10 a 45 °C	- 10 a 45 °C
Tipo di protezione	IPX4 (spruzzi d'acqua da tutti i lati) quando montato orizzontalmente	IPX4 (spruzzi d'acqua da tutti i lati) quando montato orizzontalmente	IPX4 (spruzzi d'acqua da tutti i lati) quando montato orizzontalmente
Lunghezza cavo	3 m inclusa spina	3 m inclusa spina	2 m o 3,5 m inclusa spina

E-DRIVE

Kit di montaggio per maniglie

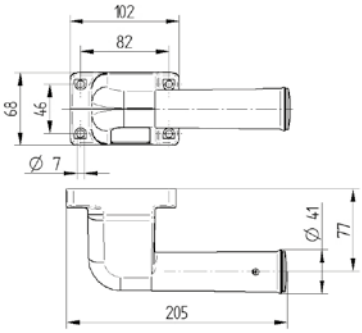

Conjunto di maniglie sinistra senza funzione.

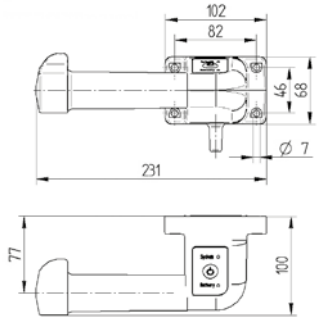

EDUZ300: Set di maniglie destro con funzione.

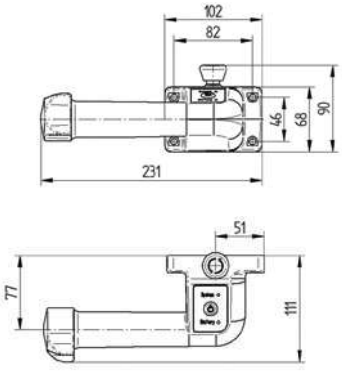

EDFZ300: Set di maniglie destro con funzione e pulsante di arresto di emergenza.

Kit di montaggio per maniglie





Descrizione			
	Compatibile con	E-Drive flex, E-Drive ultimate e E-Drive optima	E-Drive flex, E-Drive ultimate e E-Drive optima
	Descrizione dell'articolo	EDMZ740 superfici piatte	EDMZ730 D.27-31 EDMZ730 D.31-35
	Tipo di fissaggio	Per superfici uniformi	Per raccordi tubolari
	Materiale	Alluminio	Alluminio
	Il set è composto da	4 pezzi di blocchi di serraggio	4 morsetti, 4 dispositivi di bloccaggio, 8 viti M6 × 35
	Disponibile per Ø tubo	-	27 - 31 mm 31 - 35 mm

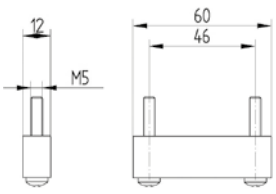

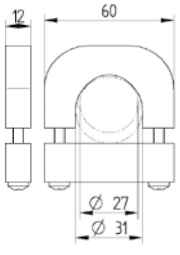

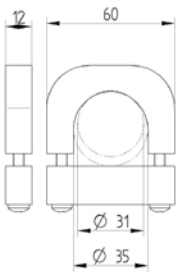

E-DRIVE

Batteria e supporto batteria

Batteria





Descrizione	Compatibile con	E-Drive flex e E-Drive ultimate	E-Drive flex e E-Drive ultimate	E-Drive optima
	Descrizione dell'articolo	EDMZ212 10Ah	EDMZ212 15Ah	EDOZ212
	Capacità nominale	10 Ah	15 Ah	11,6 Ah
	Tipo di batteria	Batteria agli ioni di litio	Batteria agli ioni di litio	Batteria agli ioni di litio
	Voltaggio nominale	24 V DC	24 V DC	24 V DC
	fusibile integrato	15 A	15 A	20 A
	Peso	2,4 kg	2,4 kg	2,4 kg
	Misure	87 x 94,2 x 380 mm (L x P x H)	87 x 94,2 x 380 mm (L x P x H)	87 x 94,2 x 380 mm (L x P x H)
	Spina di collegamento	Plug-and-play in combinazione con il nostro cavo batteria	Plug-and-play in combinazione con il nostro cavo batteria	Plug-and-play in combinazione con il nostro cavo batteria
	Sicurezza	Interruttore chiave a prevenire uso non autorizzato	Interruttore chiave a prevenire uso non autorizzato	Interruttore chiave a prevenire uso non autorizzato



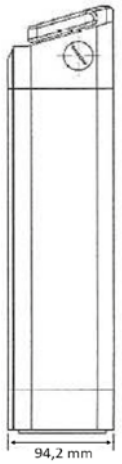

supporto batteria



Descrizione	Compatibile con	E-Drive flex, E-Drive optima e E-Drive ultimate
	Descrizione dell'articolo	EDMZ702
	Montaggio	Per superfici nivellate e rotonde
	Materiale	Acciaio, verniciato a polvere, grigio chiaro RAL 7035
	La confezione comprende	Supporto per batteria, materiale di montaggio e guida all'installazione



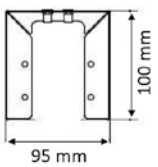

ALPHA
Ruote industriali

Capacità di carico:	100 - 120 kg
Standard:	EN 12532
Diametro ruota:	58 - 65 mm
Temperatura:	- 20 / + 60 °C
Altezza totale:	76 - 83 mm
Prestazioni di rotolamento	●●●○○
Rumorosità del movimento	●●●○○
Usura	●●●●●
Resistenza alla corrosione	●●●○○

Vantaggi in breve

Materiale

Corpo in acciaio stampato, zincato lucido, passivato blu, testa girevole con pista singola a sfere, asse rivettato

	Diametro ruota [mm]	Larghezza della ruota [mm]	Dimensione della piastra [mm]	Centri dei fori del piatto [mm]	Foro del piatto [mm]	Offset [mm]	Altezza totale [mm]	Capacità di carico [kg]	Numero di serie	Numero d'ordine
Ruote girevoli										
	58	28	80 x 60	60 x 40	7,5	21	76	100	3430POI058P60-80x60	4031582303322
	65	30	95 x 70	77/66,5 x 52/45	8	22	83	120	3430POO065P60-95x70	4031582303339
Ruote fisse										
	65	30	95 x 54	71 x 24	9		83	120	3438POO065P60-95x54	4031582303346
										



Ruota: POI/POO
Ruota: polipropilene, senza proteggi-filetti, cuscinetto libero

ALPHA
rotoli industriali

Capacità di carico:	70 - 205 kg
Standard:	EN 12532
Diametro ruota:	100 - 200 mm
Temperatura:	- 20 / + 60 °C
Altezza totale:	128 - 240 mm
Prestazioni di rotolamento	●●●○○
Rumore di movimento	●●●○○
Usura	●●●○○
Resistenza alla corrosione	●●●○○

Vantaggi in breve

Materiale

Alloggiamento in acciaio stampato, zincatura lucida, passivato blu, testa girevole a doppio cuscinetto, dustguard, perno ruota con dado

Diametro ruota [mm]	Larghezza ruota [mm]	Dimensione della piastra [mm]	Centri dei fori della piastra [mm]	Foro piatto [mm]	Offset [mm]	Altezza totale [mm]	Portata [kg]	Numero di serie	Numero d'ordine
Ruote pivotanti									
									
100	20	105 x 85	80/77 x 60	9	41	128	70	3370DVR100P62	4031582331561
125	24	105 x 85	80/77 x 60	9	40	155	100	3370DVR125P62	4031582331585
160	40	137 x 105	105 x 80/77	11	57,5	200	135	3370DVR160P63	4031582331608
200	30	137 x 105	105 x 80/77	11	52,5	240	205	3370DVR200P63	4031582331639
Ruote fisse									
									
100	30	103 x 85	80/77 x 60	9		128	70	3478DVR100P62	4031582030150
125	37	103 x 85	80/77 x 60	9		155	100	3478DVR125P62	4031582030167
160	40	137 x 115	105 x 80/75	11		200	135	3478DVR160P63	4031582030174
200	50	140 x 115	105 x 80/75	11		240	205	3478DVR200P63	4031582030181
Ruote girevoli con bloccaggio totale									
									
100	20	105 x 85	80/77 x 60	9	41	128	70	3377DVR100P62	4031582331578
125	24	105 x 85	80/77 x 60	9	40	155	100	3377DVR125P62	4031582331592
160	40	137 x 105	105 x 80/77	11	57,5	200	135	3377DVR160P63	4031582331622
200	30	137 x 105	105 x 80/77	11	52,5	240	205	3377DVR200P63	4031582331646



Ruota: DVR

Mozzo ruota: acciaio stampato, battistrada: gomma piena, nero, senza parafili, cuscinetto a rulli, intervallo di temperatura da - 20° C a +

60° C



Foro bullone P30
(Ø 100 - 125 mm)
Queste ruote sono disponibili con foro centrale su richiesta. Per ulteriore assistenza, contattaci.

ALPHA
Ruote industriali

Vantaggi in breve	
Portata:	70 - 205 kg
Standard:	EN 12532
Diametro ruota:	80 - 200 mm
Temperatura:	- 20 / + 60 °C
Altezza complessiva:	108 - 240 mm
Prestazioni di rotolamento	●●○○○
Rumore di movimento	●●●○○
Usura	●●○○○
Resistenza alla corrosione	●●●○○

Materiale

Supporto in acciaio stampato, zincato lucido, passivato blu, testa girevole con doppio cuscinetto a sfere, para-polvere, perno ruota con dado

Ruote girevoli



Diametro ruota [mm]	Larghezza della ruota [mm]	Dimensione della placca [mm]	centri fori di placca [mm]	Foro per placca [mm]	Offset [mm]	Altezza totale [mm]	Portata [kg]	Numero di serie	Numero d'ordine
80	35	105 x 85	80/77 x 60	9	44,5	108	70	3370PVO080P62	4031582333640
100	35	105 x 85	80/77 x 60	9	41	128	75	3370PVO100P62	4031582333657
125	37	105 x 85	80/77 x 60	9	40	155	100	3370PVO125P62	4031582333664
160	40	137 x 105	105 x 80/77	11	57,5	200	135	3370PVO160P63	4031582333671
200	50	137 x 105	105 x 80/77	11	52,5	240	205	3370PVO200P63	4031582333688

Ruote fisse



Diametro ruota [mm]	Larghezza della ruota [mm]	Dimensione della placca [mm]	centri fori di placca [mm]	Foro per placca [mm]	Offset [mm]	Altezza totale [mm]	Portata [kg]	Numero di serie	Numero d'ordine
80	35	103 x 85	80/77 x 60	9		108	70	3478PVO080P62	4031582306699
100	35	103 x 85	80/77 x 60	9		128	75	3478PVO100P62	4031582306712
125	37	103 x 85	80/77 x 60	9		155	100	3478PVO125P62	4031582306736
160	40	137 x 115	105 x 80/75	11		200	135	3478PVO160P63	4031582306750
200	50	140 x 115	105 x 80/75	11		240	205	3478PVO200P63	4031582306767

Ruote pivinate con blocco totale



Diametro ruota [mm]	Larghezza della ruota [mm]	Dimensione della placca [mm]	centri fori di placca [mm]	Foro per placca [mm]	Offset [mm]	Altezza totale [mm]	Portata [kg]	Numero di serie	Numero d'ordine
80	35	105 x 85	80/77 x 60	9	44,5	108	70	3377PVO080P62	4031582333695
100	35	105 x 85	80/77 x 60	9	41	128	75	3377PVO100P62	4031582333701
125	37	105 x 85	80/77 x 60	9	40	155	100	3377PVO125P62	4031582333718
160	40	137 x 105	105 x 80/77	11	57,5	200	135	3377PVO160P63	4031582333725
200	50	137 x 105	105 x 80/77	11	52,5	240	205	3377PVO200P63	4031582333732



Ruota: PVO Ruota centro: polipropileno, Montato: gomma solida, nera, senza proteggi filetti, cuscinetto lordo



foro della vite P30 (Ø 80 - 125 mm) Questi castors sono disponibili con foro centrale su richiesta. Per ulteriore assistenza contattaci.

ALFA
Ruote industriali

Capacity di carico:	70 - 205 kg
Standard:	EN 12532
Diametro ruota:	80 - 200 mm
Temperatura:	- 20 / + 60 °C
Altezza complessiva:	108 - 240 mm
Prestazioni rotazione	●●●○○
Rumore di movimento	●●●○○
Usura	●●○○○
Resistenza alla corrosione	●●●○○

Vantaggi in breve

Materiale

Alloggiamento in acciaio stampato, zincatura lucida, passivazione blue, testa girevole con cuscinetti a sfera doppi, protezione antipolvere, asse della ruota con dado

Diametro ruota [mm]	Larghezza ruota [mm]	Dimensione della piastra [mm]	Centri dei fori della piastra [mm]	Foro piastra [mm]	Offset [mm]	altezza complessiva [mm]	Portata [kg]	Numero di serie	Numero d'ordine
Ruote giranti									
									
80	35	105 x 85	80/77 x 60	9	44,5	108	70	3370PVR080P62	4031582360479
100	35	105 x 85	80/77 x 60	9	41	128	75	3370PVR100P62	4031582360455
125	37	105 x 85	80/77 x 60	9	40	155	100	3370PVR125P62	4031582360424
160	40	137 x 105	105 x 80/77	11	57,5	200	135	3370PVR160P63	4031582360448
200	50	137 x 105	105 x 80/77	11	52,5	240	205	3370PVR200P63	4031582360431
Ruote fisse									
									
80	35	103 x 85	80/77 x 60	9		108	70	3478PVR080P62	4031582030648
100	35	103 x 85	80/77 x 60	9		128	75	3478PVR100P62	4031582030655
125	37	103 x 85	80/77 x 60	9		155	100	3478PVR125P62	4031582030662
160	40	137 x 115	105 x 80/75	11		200	135	3478PVR160P63	4031582306811
200	50	140 x 115	105 x 80/75	11		240	205	3478PVR200P63	4031582030686
Ruote piroettanti con bloccaggio totale									
									
80	35	105 x 85	80/77 x 60	9	44,5	108	70	3377PVR080P62	4031582360523
100	35	105 x 85	80/77 x 60	9	41	128	75	3377PVR100P62	4031582360530
125	37	105 x 85	80/77 x 60	9	40	155	100	3377PVR125P62	4031582360509
160	40	137 x 105	105 x 80/77	11	57,5	200	135	3377PVR160P63	4031582360493
200	50	137 x 105	105 x 80/77	11	52,5	240	200	3377PVR200P63	4031582360486



Ruota: PVR centro ruota: polipropilene, battistrada: gomma solida, nera, senza proteggi filetti, cuscinetto a sfera



Foro per bullone P30

(Ø 80 - 125 mm) Queste ruote sono disponibili con foro centrale su richiesta. Per ulteriore assistenza si prega di contattarci.

ALPHA
Caschi industriali

Capacità di carico:	80 - 200 kg
Standard:	EN 12532
Diametro ruota:	100 - 200 mm
Temperatura:	- 20 / + 60 °C
Altezza complessiva:	128 - 240 mm
Prestazioni di rotolamento	●●●○○
Rumore di movimento	●●●○○
usura	●●●○○
Resistenza alla corrosione	●●●○○

Vantaggi in breve

Materiale

Alloggiamento in acciaio pressato, zincatura lucida, passivato blu, testa girevole a doppio cuscinetto, protezione dalla polvere, asse della ruota con dado



Ruote girevoli	Diametro ruota [mm]	Larghezza ruota [mm]	Dimensione della piastra [mm]	CENTRI foro piatto [mm]	Foro piatto [mm]	Soffset [mm]	Altezza totale [mm]	Capacità di carico [kg]	Numero di serie	Numero d'ordine
	100	32	105 x 85	80/77 x 60	9	41	128	80	3370PJR100P62	4031582360578
	125	32	105 x 85	80/77 x 60	9	40	155	100	3370PJR125P62	4031582360561
	160	40	137 x 105	105 x 80/77	11	57,5	200	135	3370PJR160P63	4031582360547
	200	40	137 x 105	105 x 80/77	11	52,5	240	160	3370PJR200P63	4031582360554



Ruote fisse	Diametro ruota [mm]	Larghezza ruota [mm]	Dimensione della piastra [mm]	CENTRI foro piatto [mm]	Foro piatto [mm]	Soffset [mm]	Altezza totale [mm]	Capacità di carico [kg]	Numero di serie	Numero d'ordine
	100	32	103 x 85	80/77 x 60	9		128	80	3478PJR100P62	4031582306576
	125	32	103 x 85	80/77 x 60	9		155	100	3478PJR125P62	4031582306583
	160	40	137 x 115	105 x 80/75	11		200	160	3478PJR160P63	4031582306590
	200	40	140 x 115	105 x 80/75	11		240	200	3478PJR200P63	4031582306606



Rotelle girevoli con blocco totale	Diametro ruota [mm]	Larghezza ruota [mm]	Dimensione della piastra [mm]	CENTRI foro piatto [mm]	Foro piatto [mm]	Soffset [mm]	Altezza totale [mm]	Capacità di carico [kg]	Numero di serie	Numero d'ordine
	100	32	105 x 85	80/77 x 60	9	41	128	80	3377PJR100P62	4031582360608
	125	32	105 x 85	80/77 x 60	9	40	155	100	3377PJR125P62	4031582360615
	160	40	137 x 105	105 x 80/77	11	57,5	200	135	3377PJR160P63	4031582360592
	200	40	137 x 105	105 x 80/77	11	52,5	240	160	3377PJR200P63	4031582360585



Ruota: Ruota PJR centro ruota: polipropilene, Piatto: TENTEprene (gomma termoplastica), senza protezioni filettate, cuscinetto a rotolamento



Foro bullone P30 (Ø 100 - 125 mm) Questi rinvii sono disponibili con foro centrale su richiesta. Per ulteriore assistenza contattarci.

ALPHA
Cadute industriali

Portata:	100 - 400 kg
Standard:	EN 12532
Diametro ruota:	100 - 200 mm
Temperatura:	- 20 / + 80 °C
Altezza complessiva:	128 - 240 mm
Prestazione di rotolamento	●●●○○
Rumore di movimento	●●●●●
Ad attrito	●●●○○
Resistenza alla corrosione	●●●○○

Vantaggi in breve

Materiale

Alloggiamento in acciaio pressato, zincatura a luce lucida, passivata azzurra, testa girevole a doppi cuscinetti, protezione da polvere, asse ruota con dado

	Diametro ruota [mm]	Larghezza ruota [mm]	Dimensione della Piastra [mm]	Centri fori piastre [mm]	Foro piastra [mm]	Offset [mm]	Altezza totale [mm]	Portata [kg]	Numero di serie	Numero ordine
Ruote girevoli										
	100	34	105 x 85	80/77 x 60	9	41	128	100	3370UFR100P62	4031582360653
	125	40	105 x 85	80/77 x 60	9	40	155	125	3370UFR125P62	4031582360646
	160	46	137 x 105	105 x 80/77	11	57,5	200	135	3370UFR160P63	4031582360660
	200	46	137 x 105	105 x 80/77	11	52,5	240	200	3370UFR200P63	4031582360639
Ruote fisse										
	100	34	103 x 85	80/77 x 60	9		128	160	3478UFR100P62	4031582306941
	125	40	103 x 85	80/77 x 60	9		155	250	3478UFR125P62	4031582306965
	160	46	137 x 115	105 x 80/75	11		200	300	3478UFR160P63	4031582306996
	200	46	140 x 115	105 x 80/75	11		240	400	3478UFR200P63	4031582307009
Roti girevoli con bloccaggio totale										
	100	34	105 x 85	80/77 x 60	9	41	128	100	3377UFR100P62	4031582360714
	125	40	105 x 85	80/77 x 60	9	40	155	100	3377UFR125P62	4031582360707
	160	46	137 x 105	105 x 80/77	11	57,5	200	135	3377UFR160P63	4031582360684
	200	46	137 x 105	105 x 80/77	11	52,5	240	160	3377UFR200P63	4031582360677



Ruota: ruota UFR
centro: poliammide,
Piastra: elastico-

pneumatico, grigio, antisdrucciolo, senza protezioni della filettatura, cuscinetto a rotolamento



foro vite P30
(Ø 100 - 125 mm)
Questi carrellini sono disponibili con foro centrale su richiesta.
Per ulteriori assistenza si prega di contattarci.

ALPHA
Ruote industriali

Capacità di carico:	100 - 250 kg
Standard:	EN 12532
Diametro ruota:	100 - 125 mm
Temperatura:	- 20 / + 80 °C
Altezza complessiva:	128 - 155 mm
Prestazioni di rotolamento	●●●○○
Rumore di movimento	●●●●●
Transporto/Usura	●●●○○
Resistenza alla corrosione	●●●○○

Vantaggi in breve

Materiale

Alloggiamento in acciaio pressato, zincatura a brillante, passivato blu, testa girevole con doppio cuscinetto a sfera, protezione antipolvere, asse della ruota con dado

Diametro ruota [mm]	Larghezza ruota [mm]	Dimensione della piastra [mm]	Centri fori piatto [mm]	Buco del piatto [mm]	Offset [mm]	Altezza totale [mm]	Capacità di carico [kg]	Numero di serie	Numero ordine
Ruote girevoli									
									
100	34	105 x 85	80/77 x 60	9	41	128	100	3370UFR100P62 blue	4031582360721
125	40	105 x 85	80/77 x 60	9	40	155	125	3370UFR125P62 blu	4031582360738
Ruote fisse									
									
100	34	103 x 85	80/77 x 60	9		128	160	3478UFR100P62 blu	4031582306958
125	40	103 x 85	80/77 x 60	9		155	250	3478UFR125P62 blu	4031582306972
Ruote girevoli con blocco totale									
									
100	34	105 x 85	80/77 x 60	9	41	128	100	3377UFR100P62 blu	4031582360752
125	40	105 x 85	80/77 x 60	9	40	155	125	3377UFR125P62 blu	4031582360745



Ruota: UFR blu Centro ruota: policamide, nero, Aderenza: pneumatico elastico, blu, non marcante, senza protezioni filettate, cuscinetto a rotolamento



Foratura a foro P30

Queste ruote sono disponibili con foro centrale su richiesta. Per ulteriore assistenza contattarci.

ALPHA

Campanelli industriali

Carico utile:	70 - 200 kg
Standard:	EN 12532
Diametro ruota:	80 - 125 mm
Temperatura:	- 20 / + 60 °C
Altezza complessiva:	108 - 155 mm
Prestazioni di rotolamento	●●●●●
Rumore di movimento	●●○○○
Abrasione	●●●●○
Resistenza alla corrosione	●●●○○

Vantaggi in breve

Materiale

Alloggiamento in acciaio pressato, placcatura zincata lucida, passivazione blu, testa girevole a doppi cuscinetti, dustguard, perno della ruota con dado

Diametro ruota [mm]	Larghezza ruota [mm]	Dimensione della piastra [mm]	Centri dei fori della piastra [mm]	Foro della piastra [mm]	Offset [mm]	Altezza totale [mm]	Capacità di carico [kg]	Numero di serie	Numero d'ordine
Castorine girevoli									
									
80	34	105 x 85	80/77 x 60	9	44,5	108	70	3370POR080P62 RAL9011	4031582360776
100	36	105 x 85	80/77 x 60	9	41	128	150	3370POO100P62 RAL9011	4031582360790
100	36	105 x 85	80/77 x 60	9	41	128	100	3370POR100P62 RAL9011	4031582360806
125	40	105 x 85	80/77 x 60	9	40	155	150	3370POO125P62 RAL9011	4031582360769
125	40	105 x 85	80/77 x 60	9	40	155	125	3370POR125P62 RAL9011	4031582360783
108	36	105 x 85	80/77 x 60	9	40	132	150	3470POJ108P62 T/G small	4031582443714
Ruote fisse									
									
80	34	103 x 85	80/77 x 60	9		108	125	3478POR080P62 RAL9011	4031582030396
100	36	103 x 85	80/77 x 60	9		128	150	3478POO100P62 RAL9011	4031582306620
100	36	103 x 85	80/77 x 60	9		128	160	3478POR100P62 RAL9011	4031582030402
125	40	103 x 85	80/77 x 60	9		155	200	3478POO125P62 RAL9011	4031582306644
125	40	103 x 85	80/77 x 60	9		155	200	3478POR125P62 RAL9011	4031582306675
108	36	103 x 85	80/77 x 60	9		132	150	3478POJ108P62	4031582306613
Ruote girevoli con bloccaggio totale									
									
80	34	105 x 85	80/77 x 60	9	44,5	108	70	3377POR080P62 RAL9011	4031582360837
100	36	105 x 85	80/77 x 60	9	41	128	100	3377POR100P62 RAL9011	4031582360813
125	40	105 x 85	80/77 x 60	9	40	155	125	3377POR125P62 RAL9011	4031582360820



Ruota: POO Ruota: polipropilene, nera, senza protezioni filettate, cuscinetto liscio



Ruota: POR Ruota: polipropilene, nera, senza protezioni filettate, cuscinetto a rulli



Foro per bullone P30 Questi caschi sono disponibili con foro centrale su richiesta. Per ulteriore assistenza contattarci.



Ruota: POJ Ruota: polipropilene, nera, con piccole protezioni filettate, cuscinetto a rulli

ALPHA

ruote per carrelli industriali

Capacità di carico:	100 kg
Standard:	EN 12532
Diametro ruota:	80 mm
Temperatura:	- 20 / + 80 °C
Altezza complessiva:	108 mm
Prestazioni di rotolamento	●●●○○
Rumore di movimento	●●●○○
Usura	●●○○○
Resistenza alla corrosione	●●●○○

Vantaggi in breve

Materiale

Custodia in acciaio stampato, zinco lucido, passivato blu, testa girevole a doppi cuscinetti a sfera, protezione antipolvere, asse della ruota con dado

	Diametro ruota [mm]	Larghezza ruota [mm]	Dimensione della piastra [mm]	centri fori della piastra [mm]	Foro a piastra [mm]	Offset [mm]	Altezza complessiva [mm]	Capacità di carico [kg]	Numero di serie	Numero ordine
Ruote girevoli	80	35	105 x 80	80/77 x 60	9	40	108	100	3470UVH080P62	4031582304725
Ruote fisse	80	35	103 x 85	80/77 x 60	9		108	100	3478UVH080P62	4031582307122
Ruote piroettanti con blocco totale	80	35	105 x 80	80/77 x 60	9	44,5	108	100	3477UVH080P62	4031582306217









Ruota: UVH centro ruota: poliamide, Fodera: gomma piena, nera, con proteggi filetti, cuscinetto a manicotto

ALPHA
Ruote industriali

Capacità di carico:	100 - 160 kg
Standard:	EN 12532
Diametro della ruota:	80 mm
Temperatura:	- 20 / + 60 °C
Altezza complessiva:	108 mm
Prestazioni di rotolamento	●●●○○
Rumore di movimento	●●●○○
Usura	●●○○○
Resistenza alla corrosione	●●●○○

Vantaggi in breve

Materiale

involucro in acciaio stampato, zincatura lucida, passivazione blu, testa girevole a doppio cuscinetto, mozzo ruota con dado

	Diametro ruota [mm]	Larghezza ruota [mm]	foro centrale [mm]	Offset [mm]	Altezza complessiva [mm]	Capacità di carico [kg]	Numero di serie	Numero d'ordine
Ruote girevoli	80	35	13	40	108	100	3470UVH080P30-13	4031582304718
Ruote girevoli con blocco totale	80	35	13	44,5	108	160	3477UVH080P30-13	4031582306200







Ruota: UVH
Centro ruota:
poliammide, battistrada:
gomma solida, nera, con
protezioni per filetto,
cuscinetto semplice

ALPHA
Roti industriali

Capacità di carico:	70 - 205 kg
Standard:	EN 12532
Diametro della ruota:	80 - 200 mm
Temperatura:	- 20 / + 60 °C
Immagine: Alta complessiva:	108 - 240 mm
Prestazioni di rotolamento	●●○○○
Rumore di movimento	●●●○○
Usura	●●○○○
Resistenza alla corrosione	●●●○○

Vantaggi in breve

Materiale

Alloggiamento in acciaio pressato, zincatura lucida, passivazione blu, testa girevole con doppio cuscinetto a sfera, dustguard, assale ruota con dado



Rotelle girevoli

Diametro ruota [mm]	Larghezza ruota [mm]	Dimensione della piastra [mm]	Centri fori della piastra [mm]	Foratura piastra [mm]	Offset [mm]	Altezza totale [mm]	Capacità di carico [kg]	Numero di serie	Ordine numero
80	35	105 x 80	80/77 x 60	9	40	108	70	3470PVO080P62	4031582304091
100	35	105 x 80	80/77 x 60	9	40	128	75	3470PVO100P62	4031582304114
125	37	105 x 80	80/77 x 60	9	40	155	100	3470PVO125P62	4031582304138
160	40	137 x 105	105 x 80/75	11	55	200	135	3470PVO160P63	4031582304152
200	50	137 x 105	105 x 80/75	11	55	240	205	3470PVO200P63	4031582304176



Ruote piroettanti fisse

Diametro ruota [mm]	Larghezza ruota [mm]	Dimensione della piastra [mm]	Centri fori della piastra [mm]	Foratura piastra [mm]	Offset [mm]	Altezza totale [mm]	Capacità di carico [kg]	Numero di serie	Ordine numero
80	35	103 x 85	80/77 x 60	9		108	70	3478PVO080P62	4031582306699
100	35	103 x 85	80/77 x 60	9		128	75	3478PVO100P62	4031582306712
125	37	103 x 85	80/77 x 60	9		155	100	3478PVO125P62	4031582306736
160	40	137 x 115	105 x 80/75	11		200	135	3478PVO160P63	4031582306750
200	50	140 x 115	105 x 80/75	11		240	205	3478PVO200P63	4031582306767



Ruote girevoli con bloccaggio totale

Diametro ruota [mm]	Larghezza ruota [mm]	Dimensione della piastra [mm]	Centri fori della piastra [mm]	Foratura piastra [mm]	Offset [mm]	Altezza totale [mm]	Capacità di carico [kg]	Numero di serie	Ordine numero
80	35	105 x 80	80/77 x 60	9	44,5	108	70	3477PVO080P62	4031582305586
100	35	105 x 80	80/77 x 60	9	41	128	75	3477PVO100P62	4031582305609
125	37	105 x 80	80/77 x 60	9	40	155	100	3477PVO125P62	4031582305623
160	40	137 x 105	105 x 80/75	11	60	200	135	3477PVO160P63	4031582305647
200	50	137 x 105	105 x 80/75	11	55	240	205	3477PVO200P63	4031582305661



Ruota: PVO Centro ruota: polipropilene, Adesivo: gomma solida, nera, senza protezioni della filettatura, cuscinetto libero

Bloccaggio direzionale

Ruote con bloccaggio direzionale disponibili in tutte le misure.

ALPHA
Ruote industriali

Capacità di carico:	70 - 205 kg
Standard:	EN 12532
Diametro della ruota:	80 - 200 mm
Temperatura:	- 20 / + 60 °C
Altezza complessiva:	108 - 240 mm
Prestazioni di rotolamento	●●●○○
Rumore di movimento	●●●○○
Attrito	●●○○○
Resistenza alla corrosione	●●●○○

Vantaggi in breve

Materiale

Alloggiamento in acciaio pressato, zincatura lucida, blu passivata, testa girevole a doppia corona con cuscinetti sferici, protezione antipolvere, perno ruota con dado

Diametro ruota [mm]	Larghezza ruote [mm]	Dimensione della piastra [mm]	Centri dei fori della piastra [mm]	Foro piatto [mm]	Sovradistanza [mm]	altezza totale [mm]	Portata [kg]	Numero di serie	Numero d'ordine
Ruote girevoli									
									
80	35	105 x 80	80/77 x 60	9	40	108	70	3470PVR080P62	4031582010763
100	35	105 x 80	80/77 x 60	9	40	128	75	3470PVR100P62	4031582010770
125	37	105 x 80	80/77 x 60	9	40	155	100	3470PVR125P62	4031582010787
125	37	137 x 105	105 x 80/75	11	55	161	100	3470PVR125P63	4031582304213
160	40	137 x 105	105 x 80/75	11	55	200	135	3470PVR160P63	4031582304237
200	50	137 x 105	105 x 80/75	11	55	240	205	3470PVR200P63	4031582010800
Ruote fisse									
									
80	35	103 x 85	80/77 x 60	9		108	70	3478PVR080P62	4031582030648
100	35	103 x 85	80/77 x 60	9		128	75	3478PVR100P62	4031582030655
125	37	103 x 85	80/77 x 60	9		155	100	3478PVR125P62	4031582030662
125	37	137 x 115	105 x 80/75	11		161	100	3478PVR125P63	4031582306804
160	40	137 x 115	105 x 80/75	11		200	135	3478PVR160P63	4031582306811
200	50	140 x 115	105 x 80/75	11		240	205	3478PVR200P63	4031582030686
Ruote girevoli con blocco totale									
									
80	35	105 x 80	80/77 x 60	9	44,5	108	70	3477PVR080P62	4031582050707
100	35	105 x 80	80/77 x 60	9	41	128	75	3477PVR100P62	4031582050714
125	37	105 x 80	80/77 x 60	9	40	155	100	3477PVR125P62	4031582050721
125	37	137 x 105	105 x 80/75	11	60	161	100	3477PVR125P63	4031582305708
160	40	137 x 105	105 x 80/75	11	60	200	135	3477PVR160P63	4031582305722
200	50	137 x 105	105 x 80/75	11	55	240	205	3477PVR200P63	4031582050745



Ruota: cerchio PVR: polipropilene, Battistrada: gomma solida, nera, senza protezioni filettate, cuscinetto a rulli

Blocco direzionale
Ruote con blocco direzionale disponibili in tutte le dimensioni.

ALPHA
Ruote industriali

Raggiungimento carico:	70 - 205 kg
Standard:	EN 12532
Diametro ruota:	80 - 200 mm
Temperatura:	- 20 / + 60 °C
Altezza totale:	108 - 240 mm
Prestazioni di rotolamento	●●●○○
Rumore di movimento	●●●○○
Dissipazione/Usura	●●●○○
Resistenza alla corrosione	●●●○○

Vantaggi in breve

Materiale

Alloggiamento in acciaio pressato, zincatura lucida, passivazione blu, testata girevole con doppio cuscinetto a sfera, protezione antipolvere, perno ruota con dado

	Diametro ruota [mm]	Larghezza ruota [mm]	Dimensione della piastra [mm]	Centri dei fori della piastra [mm]	Buco della piastra [mm]	Offset [mm]	Altezza complessiva [mm]	Capacità di carico [kg]	Numero di serie	Numero d'ordine
girevoli (castors)										
	80	35	105 x 80	80/77 x 60	9	40	108	70	3470PIO080P62	4031582303728
	100	35	105 x 80	80/77 x 60	9	40	128	75	3470PIO100P62	4031582303742
	125	37	105 x 80	80/77 x 60	9	40	155	80	3470PIO125P62	4031582303766
	160	40	137 x 105	105 x 80/75	11	55	200	135	3470PIO160P63	4031582303780
	200	50	137 x 105	105 x 80/75	11	55	240	205	3470PIO200P63	4031582303803
Ruote fisse										
	80	35	103 x 85	80/77 x 60	9		108	70	3478PIO080P62	4031582306422
	100	35	103 x 85	80/77 x 60	9		128	75	3478PIO100P62	4031582306439
	125	37	103 x 85	80/77 x 60	9		155	80	3478PIO125P62	4031582306446
	160	40	137 x 115	105 x 80/75	11		200	135	3478PIO160P63	4031582306453
	200	50	137 x 115	105 x 80/75	11		240	205	3478PIO200P63	4031582306460
Rotelle con blocco totale										
	80	35	105 x 80	80/77 x 60	9	44,5	108	70	3477PIO080P62	4031582305227
	100	35	105 x 80	80/77 x 60	9	41	128	75	3477PIO100P62	4031582305241
	125	37	105 x 80	80/77 x 60	9	40	155	80	3477PIO125P62	4031582305265
	160	40	137 x 105	105 x 80/75	11	60	200	135	3477PIO160P63	4031582305289
	200	50	137 x 105	105 x 80/75	11	55	240	205	3477PIO200P63	4031582305302



Ruota: PIO centro ruota: polipropene, battistrada: gomma piena, grigio, non marcante, senza proteggiradice, cuscinetto liscio

Blocco direzionale
Pulegge bloccabili direzionalmente disponibili in tutte le dimensioni.

ALPHA
RUOTE INDUSTRIALI

Capacità di carico:	70 - 205 kg
Standard:	EN 12532
Diametro ruota:	80 - 200 mm
Temperatura:	- 20 / + 60 °C
Altezza totale:	108 - 240 mm
Prestazioni di rotolamento	●●●○○
rumore di movimento	●●●○○
Usura	●●●○○
Resistenza alla corrosione	●●●○○

Vantaggi in breve

Materiale

Alloggiamento in acciaio stampato, zinco lucido, bluamente passivato, testa girevole a doppi cuscinetti, dustguard, axel ruota con dado

	Diametro ruota [mm]	Larghezza ruota [mm]	Dimensione della Piastra [mm]	Centri dei fori della piastra [mm]	Foro piastra [mm]	Sovrapposizione/offset [mm]	Altezza totale [mm]	Capacità di carico [kg]	Numero di serie	Numero d'ordine
Rotelle con Girevole										
	80	35	105 x 80,0	80/77 x 60	9	40	108	70	3470PIR080P62	4031582303827
	100	35	105 x 80	80/77 x 60	9	40	128	75	3470PIR100P62	4031582303841
	125	37	105 x 80	80/77 x 60	9	40	155	100	3470PIR125P62	4031582303865
	125	37	137 x 105	105 x 80/75	11	55	161	100	3470PIR125P63	4031582303872
	160	40	137 x 105	105 x 80/75	11	55	200	135	3470PIR160P63	4031582303896
	200	50	137 x 105	105 x 80/75	11	55	240	205	3470PIR200P63	4031582303919
Ruote fisse										
	80	35	103 x 85	80/77 x 60	9		108	70	3478PIR080P62	4031582306477
	100	35	103 x 85	80/77 x 60	9		128	75	3478PIR100P62	4031582306484
	125	37	103 x 85	80/77 x 60	9		155	100	3478PIR125P62	4031582306491
	125	37	137 x 115	105 x 80/75	11		161	100	3478PIR125P63	4031582306507
	160	40	137 x 115	105 x 80/75	11		200	135	3478PIR160P63	4031582306514
	200	50	140 x 115	105 x 80/75	11		240	205	3478PIR200P63	4031582306521
Girevoli con bloccaggio totale										
	80	35	105 x 80,0	80/77 x 60	9	44,5	108	70	3477PIR080P62	4031582305326
	100	35	105 x 80	80/77 x 60	9	41	128	75	3477PIR100P62	4031582305340
	125	37	105 x 80	80/77 x 60	9	40	155	100	3477PIR125P62	4031582305364
	125	37	137 x 105	105 x 80/75	11	60	161	100	3477PIR125P63	4031582305371
	160	40	137 x 105	105 x 80/75	11	60	200	135	3477PIR160P63	4031582305395
	200	50	137 x 105	105 x 80/75	11	55	240	205	3477PIR200P63	4031582305418



Ruota: centro ruota PIR: polipropilene, battistrada: gomma piena, grigia, non marcante, senza copri-come nastri, cuscinetto a rullini

Bloccaggio direzionale

Le ruote girevoli con bloccaggio direzionale sono disponibili in tutte le dimensioni.

ALPHA

Cappucci industriali/rotelle industriali

Capacità di carico:	70 - 200 kg
Standard:	EN 12532
Diametro della ruota:	80 - 200 mm
Temperatura:	- 20 / + 60 °C
Altezza totale:	108 - 235 mm
Prestazioni di rotolamento	●●○○○
Rumore di movimento	●●●○○
Usura	●●○○○
Resistenza alla corrosione	●●●○○

Vantaggi in breve

Materiale

Custodia in acciaio pressato, zincatura lucida, passivazione blu, testa girevole a doppia boccola, asse della ruota con dado

	Diametro ruota [mm]	Larghezza ruota [mm]	Foro centrale [mm]	Offset [mm]	Altezza totale [mm]	Portata [kg]	Numero di serie	Numero d'ordine
Ruote girevoli								
	80	35	13	40	108	70	3470PVO080P30-13	4031582304084
	100	35	13	40	128	75	3470PVO100P30-13	4031582304107
	125	37	13	40	155	160	3470PVO125P30-13	4031582304121
	160	40	13	55	195	135	3470PVO160P30-13	4031582304145
	200	50	13	55	235	200	3470PVO200P30-13	4031582304169
Rotelle giratili con blocco totale								
	80	35	13	44,5	108	80	3477PVO080P30-13	4031582305579
	100	35	13	41	128	160	3477PVO100P30-13	4031582305593
	125	37	13	40	155	160	3477PVO125P30-13	4031582305616
	160	40	13	60	195	135	3477PVO160P30-13	4031582305630
	200	50	13	55	235	200	3477PVO200P30-13	4031582305654



Ruota: PVO

Centro ruota: polipropilene, Battistrada: gomma solida, nera, senza protegoruote, cuscinetto liscio

ALPHA
Ruote industriali

Capacità di carico:	70 - 200 kg
Standard:	EN 12532
Diametro ruota:	80 - 200 mm
Temperatura:	- 20 / + 60 °C
Altezza complessiva:	108 - 235 mm
Prestazioni di rotolamento	●●●○○
Rumore di movimento	●●●○○
Usura	●●●○○
Resistenza alla corrosione	●●●○○

Vantaggi in breve

Materiale

Alloggiamento in acciaio stampato, zincatura brillante, blu passivato, testa girevole a doppio cuscinetto, perno ruota con dado

	Diametro ruota [mm]	Larghezza ruota [mm]	Foro centrale [mm]	Offset [mm]	Altezza totale [mm]	Capacità di carico [kg]	Numero di serie	Numero d'ordine
Ruote pivottanti								
	80	35	13	40	108	70	3470PIO080P30-13	4031582303711
	100	35	13	40	128	75	3470PIO100P30-13	4031582303735
	125	37	13	40	155	160	3470PIO125P30-13	4031582303759
	160	40	13	55	195	135	3470PIO160P30-13	4031582303773
	200	50	13	55	235	200	3470PIO200P30-13	4031582303797
Rotelle girevoli con blocco totale								
	80	35	13	44,5	108	70	3477PIO080P30-13	4031582305210
	100	35	13	41	128	75	3477PIO100P30-13	4031582305234
	125	37	13	40	155	160	3477PIO125P30-13	4031582305258
	160	40	13	60	195	135	3477PIO160P30-13	4031582305272
	200	50	13	55	235	200	3477PIO200P30-13	4031582305296



Ruota: PIO
Centro ruota: polipropene, Panno: gomma solida, grigio, non segnante, senza protezioni di filettatura, cuscinetto liscio

ALFA

Cerce per uso industriale

Capacità di carico:	70 - 200 kg
Standard:	EN 12532
Diametro ruota:	80 - 200 mm
Temperatura:	- 20 / + 60 °C
Altezza complessiva:	108 - 235 mm
Prestazioni di rotolamento	●●●○○
Rumore di movimento	●●●○○
Attrito	●●○○○
Resistenza alla corrosione	●●●○○

Vantaggi in breve

Materiale

Housing in acciaio stampato, zincatura brillante, passivazione blu, testa girevole con cuscinetti a sfera doppi, asse ruota con dado

	Diametro ruota [mm]	Larghezza ruota [mm]	foro centrale [mm]	Offset [mm]	Altezza totale [mm]	Portata [kg]	Numero di serie	Numero d'ordine
Rotelle orientabili								
	80	35	13	40	108	70	3470PVR080P30-13	4031582304183
	100	35	13	40	128	75	3470PVR100P30-13	4031582304190
	125	37	13	40	155	100	3470PVR125P30-13	4031582304206
	160	40	13	55	195	135	3470PVR160P30-13	4031582304220
	200	50	13	55	235	200	3470PVR200P30-13	4031582304244
Ruote girevoli con blocco totale								
	80	35	13	44,5	108	150	3477PVR080P30-13	4031582305678
	100	35	13	41	128	75	3477PVR100P30-13	4031582305685
	125	37	13	40	155	100	3477PVR125P30-13	4031582305692
	160	40	13	60	195	135	3477PVR160P30-13	4031582305715
	200	50	13	55	235	200	3477PVR200P30-13	4031582305739



Ruota: PVR

Centro della ruota: poliprolene, Finitura: gomma solida, nera, senza proteggitur e fili, cuscinetto a rotolamento

ALPHA
Ruote industriali

Portata:.	70 - 200 kg
Standard:.	EN 12532
Diametro ruota:	80 - 200 mm
Temperatura:	- 20 / + 60 °C
Altezza complessiva:	108 - 235 mm
Prestazioni di rotolamento	●●●○○
Rumore di movimento	●●●○○
Attrito	●●●○○
Resistenza alla corrosione	●●●○○

Vantaggi in breve

Materiale

Alloggiamento in acciaio pressato, zincatura lucida, passivazione blu, testa girevole con cuscinetti a sfera doppi, asse della ruota con dado

	Diametro ruota [mm]	Larghezza ruota [mm]	foro centrale [mm]	Offset [mm]	Altezza totale [mm]	Portata [kg]	Numero di serie	Numero d'ordine
Ruote girevoli								
	80	35	13	40	108	70	3470PIR080P30-13	4031582303810
	100	35	13	40	128	75	3470PIR100P30-13	4031582303834
	125	37	13	40	155	100	3470PIR125P30-13	4031582303858
	160	40	13	55	195	135	3470PIR160P30-13	4031582303889
	200	50	13	55	235	200	3470PIR200P30-13	4031582303902
Ruote girevoli con blocco totale								
	80	35	13	44,5	108	70	3477PIR080P30-13	4031582305319
	100	35	13	41	128	75	3477PIR100P30-13	4031582305333
	125	37	13	40	155	100	3477PIR125P30-13	4031582305357
	160	40	13	60	195	135	3477PIR160P30-13	4031582305388
	200	50	13	55	235	200	3477PIR200P30-13	4031582305401



R wheel: PIR
Centro della ruota: polipropilene, Sartia: gomma solida, grigio, no segnalazioni, senza proteggirishi, cuscinetto a rotolamento

ALPHA
Ruote industriali

Capacità di carico:	70 - 205 kg
Standard:	EN 12532
Diametro ruota:	100 - 200 mm
Temperatura:	- 20 / + 85 °C
Altezza totale:	128 - 240 mm
Prestazioni di rotolamento	●●●○○
Rumore di movimento	●●●○○
Usura	●●○○○
Resistenza alla corrosione	●●●○○

Vantaggi in breve

Materiale

Alloggiamento in acciaio pressato, zincatura lucida, passivazione blu, testa girevole a doppi cuscinetti, protezione antipolvere, asse ruota con dado

	Diametro ruote [mm]	Larghezza ruote [mm]	Dimensione della piastra [mm]	Centri dei fori della piastra [mm]	Foro piastre [mm]	Offset [mm]	Altezza complessiva [mm]	Portata [kg]	Numero di serie	Numero d'ordine
Ruote girevoli										
	100	30	105 x 80	80/77 x 60	9	40	128	70	3470DVR100P62	4031582010244
	100	30	105 x 80	80/77 x 60	9	40	128	70	3470DYR100P62	4031582399196
	125	37	105 x 80	80/77 x 60	9	40	155	100	3470DVR125P62	4031582010251
	125	37	105 x 80	80/77 x 60	9	40	155	100	3470DYR125P62	4031582377088
	160	40	137 x 105	105 x 80/75	11	55	200	135	3470DVR160P63	4031582010268
	160	40	137 x 105	105 x 80/75	11	55	200	135	3470DYR160P63	4031582399202
	200	50	137 x 105	105 x 80/75	11	55	240	205	3470DVR200P63	4031582010275
	200	50	137 x 105	105 x 80/75	11	55	240	205	3470DYR200P63	4031582399219
Ruote fisse										
	100	30	103 x 85	80/77 x 60	9		128	70	3478DVR100P62	4031582030150
	100	30	103 x 85	80/77 x 60	9		128	70	3478DYR100P62	4031582399226
	125	37	103 x 85	80/77 x 60	9		155	100	3478DVR125P62	4031582030167
	125	37	103 x 85	80/77 x 60	9		155	100	3478DYR125P62	4031582365498
	160	40	137 x 115	105 x 80/75	11		200	135	3478DVR160P63	4031582030174
	160	40	137 x 115	105 x 80/75	11		200	135	3478DYR160P63	4031582399233
	200	50	140 x 115	105 x 80/75	11		240	205	3478DVR200P63	4031582030181
	200	50	140 x 115	105 x 80/75	11		240	205	3478DYR200P63	4031582399240
Ruote girevoli con blocco totale										
	100	30	105 x 80	80/77 x 60	9	41	128	70	3477DVR100P62	4031582050226
	100	30	105 x 80	80/77 x 60	9	41	128	70	3477DYR100P62	4031582399257
	125	37	105 x 80	80/77 x 60	9	40	155	100	3477DVR125P62	4031582050233
	125	37	105 x 80	80/77 x 60	9	40	155	100	3477DYR125P62	4031582365481
	160	40	137 x 105	105 x 80/75	11	60	200	135	3477DVR160P63	4031582050240
	160	40	137 x 105	105 x 80/75	11	60	200	135	3477DYR160P63	4031582399264
	200	50	137 x 105	105 x 80/75	11	55	240	205	3477DVR200P63	4031582050257
	200	50	137 x 105	105 x 80/75	11	55	240	205	3477DYR200P63	4031582399271



Ruota: DVR
Centro ruota: acciaio pressato, Battistrada: gomma solida, nero, senza proteggispinta, cuscinetto a rulli



Ruota: DYR conduttiva elettrica
Centro ruota: acciaio pressato, Battistrada: gomma solida, nero, senza proteggispinta, cuscinetto a rulli

Blocco direzionale
Rotelle con blocco direzionale disponibili in tutte le dimensioni.

ALFA
issi industriali

Carico massimo:	70 - 205 kg
Standard:	EN 12532
Diametro ruota:	100 - 200 mm
Temperatura:	- 20 / + 85 °C
Altezza totale:	128 - 240 mm
Prestazioni rotolamento	●●●○○
Rumore di movimento	●●●○○
Attraenza	●●○○○
Resistenza alla corrosione	●●●○○

Vantaggi in breve

Materiale

Alloggiamento in acciaio stampato, zincatura brillante, lucidezza blu, testa girevole a cuscinetto a doppia palla, protezione contro la polvere, perno ruota con dado

Ruote giranti



Diametro ruota [mm]	Larghezza ruota [mm]	Dimensione della piastra [mm]	Centri dei fori della piastra [mm]	Foro della piastra [mm]	Sbalzo [mm]	Altezza totale [mm]	Capacità di carico [kg]	Numero di serie	Numero d'ordine
100	30	105 x 80	80/77 x 60	9	40	128	70	3470DVJ100P62	4031582303537
125	37	105 x 80	80/77 x 60	9	40	155	100	3470DVJ125P62	4031582303544
160	40	137 x 105	105 x 80/75	11	55	200	135	3470DVJ160P63	4031582303551
200	50	137 x 105	105 x 80/75	11	55	240	205	3470DVJ200P63	4031582303568

-Ruote fisse



Diametro ruota [mm]	Larghezza ruota [mm]	Dimensione della piastra [mm]	Centri dei fori della piastra [mm]	Foro della piastra [mm]	Altezza totale [mm]	Capacità di carico [kg]	Numero di serie	Numero d'ordine
100	30	103 x 85	80/77 x 60	9	128	70	3478DVJ100P62	4031582306323
125	37	103 x 85	80/77 x 60	9	155	100	3478DVJ125P62	4031582306330
160	40	137 x 115	105 x 80/75	11	200	135	3478DVJ160P63	4031582306347
200	50	140 x 115	105 x 80/75	11	240	205	3478DVJ200P63	4031582306354

Rotelle girevoli con blocco totale



Diametro ruota [mm]	Larghezza ruota [mm]	Dimensione della piastra [mm]	Centri dei fori della piastra [mm]	Foro della piastra [mm]	Sbalzo [mm]	Altezza totale [mm]	Capacità di carico [kg]	Numero di serie	Numero d'ordine
100	30	105 x 80	80/77 x 60	9	41	128	70	3477DVJ100P62	4031582305111
125	37	105 x 80	80/77 x 60	9	40	155	100	3477DVJ125P62	4031582305128
160	40	137 x 105	105 x 80/75	11	60	200	135	3477DVJ160P63	4031582305135
200	50	137 x 105	105 x 80/75	11	55	240	205	3477DVJ200P63	4031582305142



Ruota: DVJ Mozzo ruota: acciaio stampato, Battistrada: gomma piena, nero, con paracolpi del battistrada,

cuscinetto a rulli

Blocco direzionale

Le ruote con arresto direzionale sono disponibili in tutte le dimensioni.

ALPHA
Freni industriali

Capacità di carico:	70 - 205 kg
Standard:	EN 12532
Diametro della ruota:	100 - 200 mm
Temperatura:	- 20 / + 60 °C
Altezza totale:	128 - 240 mm
Prestazioni di rotolamento	●●●○○
Rumore di movimento	●●●○○
Usura	●●●○○
Resistenza alla corrosione	●●●○○

Vantaggi in sintesi

Materiale

Alloggiamento in acciaio pressato, nichelatura zincata lucida, passivazione blu, testina girevole con doppio cuscinetto a sfera, protezione antipolvere, asse della ruota con dado

Rotelle orientabili



Diametro della ruota [mm]	Larghezza della ruota [mm]	Dimensione della piastra [mm]	centri foro piastra [mm]	foro foro piastra [mm]	Offset [mm]	Altezza totale [mm]	Portata [kg]	Numero di serie	Numero d'ordine
100	30	105 x 80	80/77 x 60	9	40	128	70	3470DIR100P62	4031582303391
125	37	105 x 80	80/77 x 60	9	40	155	100	3470DIR125P62	4031582303421
160	40	137 x 105	105 x 80/75	11	55	200	135	3470DIR160P63	4031582303452
200	50	137 x 105	105 x 80/75	11	55	240	205	3470DIR200P63	4031582303483

Ruote fisse



Diametro della ruota [mm]	Larghezza della ruota [mm]	Dimensione della piastra [mm]	centri foro piastra [mm]	foro foro piastra [mm]	Altezza totale [mm]	Portata [kg]	Numero di serie	Numero d'ordine
100	30	103 x 85	80/77 x 60	9	128	70	3478DIR100P62	4031582306262
125	37	103 x 85	80/77 x 60	9	155	100	3478DIR125P62	4031582306279
160	40	137 x 115	105 x 80/75	11	200	135	3478DIR160P63	4031582306286
200	50	140 x 115	105 x 80/75	11	240	205	3478DIR200P63	4031582306293

Rotelle girevoli con blocco totale



Diametro della ruota [mm]	Larghezza della ruota [mm]	Dimensione della piastra [mm]	centri foro piastra [mm]	foro foro piastra [mm]	Offset [mm]	Altezza totale [mm]	Portata [kg]	Numero di serie	Numero d'ordine
100	30	105 x 80	80/77 x 60	9	41	128	70	3477DIR100P62	4031582305074
125	37	105 x 80	80/77 x 60	9	40	155	100	3477DIR125P62	4031582305081
160	40	137 x 105	105 x 80/75	11	60	200	135	3477DIR160P63	4031582305098
200	50	137 x 105	105 x 80/75	11	55	240	205	3477DIR200P63	4031582305104



Ruota: DIR Centro ruota: acciaio stampato, Fase: gomma solida, grigia, non lascia impronte, senza protezione filetti, cuscinetto a rulli

Blocco direzionale I ruote con bloccaggio direzionale sono disponibili in tutte le

dimensioni.

ALPHA
rotelle industriali

Capacità di carico:	70 - 205 kg
Standard:	EN 12532
Diametro ruota:	100 - 200 mm
Temperatura:	- 20 / + 60 °C
Altezza complessiva:	128 - 240 mm
Prestazioni di rotolamento	●●○○○
Rumore di movimento	●●●○○
Usura	●●●○○
Resistenza alla corrosione	●●●○○

Vantaggi in breve

Materiale

Alloggiamento in acciaio pressato, zincatura lucida, passivato blu, testa girevole a doppio cuscinetto, protezione polvere, perno ruota con dado

Diametro della ruota [mm]	Larghezza della ruota [mm]	Dimensione della piastra [mm]	Centri dei fori della piastra [mm]	Foro della piastra [mm]	Offset [mm]	Altezza totale [mm]	Capacità di carico [kg]	Numero di serie	Numero d'ordine
Rimorchi a ruota girevole									
									
100	30	105 x 80	80/77 x 60	9	40	128	70	3470DIJ100P62	4031582303353
125	37	105 x 80	80/77 x 60	9	40	155	100	3470DIJ125P62	4031582303360
160	40	137 x 105	105 x 80/75	11	55	200	135	3470DIJ160P63	4031582303377
200	50	137 x 105	105 x 80/75	11	55	240	205	3470DIJ200P63	4031582303384
Rotelle fisse									
									
100	30	103 x 85	80/77 x 60	9		128	70	3478DIJ100P62	4031582306224
125	37	103 x 85	80/77 x 60	9		155	100	3478DIJ125P62	4031582306231
160	40	137 x 115	105 x 80/75	11		200	135	3478DIJ160P63	4031582306248
200	50	137 x 115	105 x 80/75	11		240	205	3478DIJ200P63	4031582306255
Rotelle girevoli con blocco totale									
									
100	30	105 x 80	80/77 x 60	9	41	128	70	3477DIJ100P62	4031582305036
125	37	105 x 80	80/77 x 60	9	40	155	100	3477DIJ125P62	4031582305043
160	40	137 x 105	105 x 80/75	11	60	200	135	3477DIJ160P63	4031582305050
200	50	137 x 105	105 x 80/75	11	55	240	205	3477DIJ200P63	4031582305067



Ruota: ruota DIJ centro ruota: acciaio pressato, posta: gomma solida, grigio, non lascia tracce, con proteggi filetti, cuscinetto a rotolamento

Blocco direzionale

Cuscinetti/ruote direzionali disponibili in tutte le dimensioni.

ALPHA
Ruote industriali

Capacità di carico:	70 - 205 kg
Standard:	EN 12532
Diametro ruota:	100 - 200 mm
Temperatura:	- 20 / + 60 °C
Altezza complessiva:	131 - 235 mm
Prestazioni di rotolamento	●●●○○
Rumore di movimento	●●●○○
Sfridellamento	●●○○○
Resistenza alla corrosione	●●●○○

Vantaggi in breve

Materiale

Involucro in acciaio pressato, zincatura brillante, passivato blu, testa girevole con doppio cuscinetto a sfera, albero ruota con dado

Ruote girevoli	Diametro ruota [mm]	Larghezza ruota [mm]	Ø bullone [mm]	Lunghezza bullone [mm]	SFalsamento [mm]	Altezza totale [mm]	Portata [kg]	Numero di serie	Numero d'ordine
	100	30	20	45	41	131	70	3470DVR100R05-20x45	4031582303575
	100	30	28	45	41	131	70	3470DVR100R05-28x45	4031582303582
	125	37	20	45	40	158	70	3470DVR125R05-20x45	4031582303599
	125	37	28	45	40	155	160	3470DVR125R05-28x45	4031582303605
	160	40	20	45	55	195	135	3470DVR160R05-20x45	4031582303612
	160	40	28	45	55	195	135	3470DVR160R05-28x45	4031582303629
	200	50	20	45	55	235	205	3470DVR200R05-20x45	4031582303636
	200	50	28	45	55	235	205	3470DVR200R05-28x45	4031582328547



Ruota: DVR
Centro ruota: acciaio stampato, Poggia: gomma solida, nera, senza protezioni di filettatura, cuscinetto a rulli



Accessori
Gli adattatori corrispondenti si trovano nel capitolo accessori.



Ulteriori dimensioni dell'asta sono disponibili su richiesta.

ALPHA
Ruote industriali

Portata:	70 - 205 kg
Standard:	EN 12532
Diametro ruota:	100 - 200 mm
Temperatura:	- 20 / + 60 °C
Altezza complessiva:	131 - 235 mm
Prestazioni di rotolamento	●●●○○
Rumore di movimento	●●●○○
Attrito	●●●○○
Resistenza alla corrosione	●●●○○

Vantaggi in breve

Materiale

Alloggiamento in acciaio pressato, zincatura a brillante, passivato blu, testata girevole a doppia boccola, asse ruota con dado

Ruote pivottanti



Diametro ruota [mm]	Larghezza ruota [mm]	Ø bullone [mm]	Lunghezza bullone [mm]	Offset [mm]	Altezza totale [mm]	Portata [kg]	Numero di serie	Numero d'ordine
100	30	20	45	41	131	70	3470DIR100R05-20x45	4031582303407
100	30	28	45	41	131	70	3470DIR100R05-28x45	4031582303414
125	37	20	45	40	158	70	3470DIR125R05-20x45	4031582303438
125	37	28	45	40	158	70	3470DIR125R05-28x45	4031582303445
160	40	20	45	55	195	135	3470DIR160R05-20x45	4031582303469
160	40	28	45	55	195	135	3470DIR160R05-28x45	4031582303476
200	50	20	45	55	235	205	3470DIR200R05-20x45	4031582303490
200	50	28	45	55	235	205	3470DIR200R05-28x45	4031582324389



Ruota: DIR Centro ruota: acciaio pressato, Frollino: gomma solida,

grigio, antisciallino, senza proteggidischi, cuscinetto a rotolamento



Accessori

Gli adattatori abbinati possono essere trovati nel capitolo accessori.



Ulteriori dimensioni dello stelo sono disponibili su richiesta.

ALFA
Ruote industriali

capacità di carico:	80 - 100 kg
Standard:	EN 12532
Diametro ruota:	100 - 125 mm
Temperatura:	- 20 / + 60 °C
Altezza totale:	128 - 155 mm
Prestazioni di rotolamento	●●●○○
Rumore di movimento	●●●○○
Usura	●●●○○
Resistenza alla corrosione	●●●○○

Vantaggi in breve

Materiale

Involucro in acciaio stampato, zincatura lucida, passivazione blu, testa girevole a doppio cuscinetto a sfera, protezione antipolvere, mozzo ruota con dado

Caviglie girevoli



Diametro ruota [mm]	Larghezza ruota [mm]	Dimensione della piastra [mm]	Centri dei fori della piastra [mm]	Foro della piastra [mm]	Offset [mm]	Altezza totale [mm]	Capacità di carico [kg]	Numero di serie	Numero d'ordine
100	32	105 x 80	80/77 x 60	9	40	128	80	3470PJO100P62	4031582303926
125	32	105 x 80	80/77 x 60	9	40	155	100	3470PJO125P62	4031582303933

ruote fisse



Diametro ruota [mm]	Larghezza ruota [mm]	Dimensione della piastra [mm]	Centri dei fori della piastra [mm]	Foro della piastra [mm]	Offset [mm]	Altezza totale [mm]	Capacità di carico [kg]	Numero di serie	Numero d'ordine
100	32	103 x 85	80/77 x 60	9		128	80	3478PJO100P62	4031582306538
125	32	103 x 85	80/77 x 60	9		155	100	3478PJO125P62	4031582306545

Ruote girevoli con blocco totale



Diametro ruota [mm]	Larghezza ruota [mm]	Dimensione della piastra [mm]	Centri dei fori della piastra [mm]	Foro della piastra [mm]	Offset [mm]	Altezza totale [mm]	Capacità di carico [kg]	Numero di serie	Numero d'ordine
100	32	105 x 80	80/77 x 60	9	41	128	80	3477PJO100P62	4031582305425
125	32	105 x 80	80/77 x 60	9	40	155	100	3477PJO125P62	4031582305432



Ruota: ruota PJO centro: polipropilene, Fettuccia: TENTEprene (gomma termoplastica), senza paraspigoli, cuscinetto liscio

Blocco direzionale

Le ruote con blocco direzionale sono disponibili in tutte le misure.

ALFA

Dadi industriali? castors—tradurre correttamente: rulli industriali

Capacità di carico:	80 - 200 kg
Standard:	EN 12532
Diametro della ruota:	100 - 200 mm
Temperatura:	- 20 / + 60 °C
Altezza complessiva:	128 - 240 mm
Prestazioni di rotolamento	●●●○○
Rumore di movimento	●●●○○
Usura	●●●○○
Resistenza alla corrosione	●●●○○

Vantaggi in breve

Materiale

Alloggiamento in acciaio pressato, zincatura utilizzata, passivato blu, testa girevole a doppio cuscinetto, protezione antipolvere, perno ruota con dado

Ruote girevoli



Diametro ruota [mm]	Larghezza ruota [mm]	Dimensione della piastra [mm]	Centri dei fori della piastra [mm]	foro piastra [mm]	Offset [mm]	Altezza complessiva [mm]	Portata [kg]	Numero di serie	Numero d'ordine
100	32	105 x 80	80/77 x 60	9	40	128	80	3470PJR100P62	4031582303964
125	32	105 x 80	80/77 x 60	9	40	155	100	3470PJR125P62	4031582303971
160	40	137 x 105	105 x 80/75	11	55	200	160	3470PJR160P63	4031582303988
200	40	137 x 105	105 x 80/75	11	55	240	200	3470PJR200P63	4031582303995

Rotelle fisse



Diametro ruota [mm]	Larghezza ruota [mm]	Dimensione della piastra [mm]	Centri dei fori della piastra [mm]	foro piastra [mm]	Altezza complessiva [mm]	Portata [kg]	Numero di serie	Numero d'ordine
100	32	103 x 85	80/77 x 60	9	128	80	3478PJR100P62	4031582306576
125	32	103 x 85	80/77 x 60	9	155	100	3478PJR125P62	4031582306583
160	40	137 x 115	105 x 80/75	11	200	160	3478PJR160P63	4031582306590
200	40	140 x 115	105 x 80/75	11	240	200	3478PJR200P63	4031582306606

RODINE GIREVOLI CON BLOCCO TOTALE



Diametro ruota [mm]	Larghezza ruota [mm]	Dimensione della piastra [mm]	Centri dei fori della piastra [mm]	foro piastra [mm]	Offset [mm]	Altezza complessiva [mm]	Portata [kg]	Numero di serie	Numero d'ordine
100	32	105 x 80	80/77 x 60	9	41	128	80	3477PJR100P62	4031582305463
125	32	105 x 80	80/77 x 60	9	40	155	100	3477PJR125P62	4031582305470
160	40	137 x 105	105 x 80/75	11	60	200	160	3477PJR160P63	4031582305487
200	40	137 x 105	105 x 80/75	11	55	240	200	3477PJR200P63	4031582305494



Ruota: PJR, centro ruota: polipropilene, Battistrada: TENTEprene (gomma termo-plastica),

senza proteggi filetto, cuscinetto a rullo

Bloccaggio diretto

Ruote con bloccaggio direzionale disponibili in tutte le dimensioni.

ALFA
Ruote industriali

Portata:	200 - 250 kg
Standard:	EN 12532
Diametro ruota:	160 - 200 mm
Temperatura:	- 20 / + 60 °C
Altezza complessiva:	200 - 240 mm
Prestazioni di rotolamento	●●●○○
Rumore di movimento	●●●●○
Usura	●●●○○
Resistenza alla corrosione	●●●○○

Vantaggi in breve

Materiale

Involucro in acciaio stampato, zincatura lucida, passivazione blu, cuscinetto a sfera doppio orientabile, protezione da polvere, perno della ruota con dado



Ruote girevoli	Diametro ruota [mm]	Larghezza ruota [mm]	Dimensione della piastra [mm]	centri dei fori della piastra [mm]	Foro della piastra [mm]	Offset [mm]	Altezza complessiva [mm]	Rendimento di carico [kg]	Numero di serie	Numero d'ordine
	160	45	137 x 105	105 x 80/75	11	55	200	200	3470PJP160P63	4031582416503
	200	45	137 x 105	105 x 80/75	11	55	240	250	3470PJP200P63	4031582416497



Ruoti girevoli	Diametro ruota [mm]	Larghezza ruota [mm]	Dimensione della piastra [mm]	centri dei fori della piastra [mm]	Foro della piastra [mm]	Offset [mm]	Altezza complessiva [mm]	Rendimento di carico [kg]	Numero di serie	Numero d'ordine
	160	45	137 x 115	105 x 80/75	11		200	200	3478PJP160P63	4031582416534
	200	46	140 x 115	105 x 80/75	11		240	250	3478PJP200P63	4031582416541



Ruoti girevoli con blocco totale	Diametro ruota [mm]	Larghezza ruota [mm]	Dimensione della piastra [mm]	centri dei fori della piastra [mm]	Foro della piastra [mm]	Offset [mm]	Altezza complessiva [mm]	Rendimento di carico [kg]	Numero di serie	Numero d'ordine
	160	45	137 x 105	105 x 80/75	11	60	200	200	3477PJP160P63	4031582416510
	200	45	137 x 105	105 x 80/75	11	55	240	250	3477PJP200P63	4031582416527



PJP

Centro ruota: polipropilene, Corsa: TENTEprene (gomma termoplastica), grigio antiscrostante, Shore A 85, con protezione filettata, cuscinetti a sfera di precisione

ALPHA
rotelle industriali

Capacità di carico:	150 - 350 kg
Standard:	EN 12532
Diametro ruota:	80 - 200 mm
Temperatura:	- 25 / + 80 °C
Altezza complessiva:	108 - 240 mm
Prestazioni rotolamento	●●●○○
Rumore di movimento	●●●○○
Usura	●●●●○
Resistenza alla corrosione	●●●○○

Vantaggi in breve

Materiale

Alloggiamento in acciaio pressato, zincatura brillante, verniciatura blu, testa girevole a doppio supporto sferico, protezione dalla polvere, mozzo ruota con dado

Diametro ruota [mm]	Larghezza ruota [mm]	Dimensione della Piastra [mm]	Centri dei fori della piastra [mm]	Foro piastra [mm]	Offset [mm]	Altezza complessiva [mm]	Portata [kg]	Numero di serie	Numero ordine
Ruote girevoli									
									
80	38	105 x 80	80/77 x 60	9		40	108 150	3470UAR080P62 grigio	4031582304251
80	32	105 x 80	80/77 x 60	9		40	108 150	3470UAR080P62 rosso	4031582369687
100	32	105 x 80	80/77 x 60	9		40	128 150	3470UAR100P62 grigio	4031582304268
100	32	105 x 80	80/77 x 60	9		40	128 150	3470UAR100P62 rosso	4031582369694
125	32	105 x 80	80/77 x 60	9		40	155 200	3470UAR125P62 rosso	4031582304275
125	40	137 x 105	105 x 80/75	11	55	161	300	3470UAR125P63 rosso	4031582304282
160	40	137 x 105	105 x 80/75	11	55	200	350	3470UAR160P63 rosso	4031582304299
200	46	137 x 105	105 x 80/75	11	55	240	350	3470UAR200P63 rosso	4031582304305
Reggisella fissi									
									
80	38	103 x 85	80/77 x 60	9			108 150	3478UAR080P62 grigio	4031582306828
80	32	103 x 85	80/77 x 60	9			108 150	3478UAR080P62 rosso	4031582369700
100	32	103 x 85	80/77 x 60	9			128 150	3478UAR100P62 grigio	4031582306835
100	32	103 x 85	80/77 x 60	9			128 150	3478UAR100P62 rosso	4031582369717
125	32	103 x 85	80/77 x 60	9			155 200	3478UAR125P62 rosso	4031582306842
125	40	137 x 115	105 x 80/75	11			161 300	3478UAR125P63 rosso	4031582306859
160	40	137 x 115	105 x 80/75	11			200 350	3478UAR160P63 rosso	4031582306866
200	46	140 x 115	105 x 80/75	11			240 350	3478UAR200P63 rosso	4031582306873
Rotelle girevoli con blocco totale									
									
80	38	105 x 80	80/77 x 60	9	44,5	108	150	3477UAR080P62 grigio	4031582305746
80	32	105 x 80	80/77 x 60	9	44,5	108	150	3477UAR080P62 rosso	4031582369724
100	32	105 x 80	80/77 x 60	9		41	128 150	3477UAR100P62 grigio	4031582305753
100	32	105 x 80	80/77 x 60	9		41	128 150	3477UAR100P62 rosso	4031582369731
125	32	105 x 80	80/77 x 60	9		40	155 200	3477UAR125P62 rosso	4031582305760
125	40	137 x 105	105 x 80/75	11	60	161	300	3477UAR125P63 rosso	4031582305777
160	40	137 x 105	105 x 80/75	11	60	200	350	3477UAR160P63 rosso	4031582305784
200	46	137 x 105	105 x 80/75	11	55	240	350	3477UAR200P63 rosso	4031582305791



Ruota: UAR grigio
Centro ruota: policaride, pavimento: poliuretano, senza proteggidado, cuscinetto a rotolamento



Ruota: UAR rosso
Centro ruota: policaride, pavimento: poliuretano, senza proteggidado, cuscinetto a rotolamento

Blocco direzionale I girevoli con blocco direzionale sono disponibili in tutte le

taglie.

ALPHA
Ruote industriali

Capacità di carico:	160 - 200 kg
Standard:	EN 12532
Diametro della ruota:	100 - 125 mm
Temperatura:	- 20 / + 80 °C
altezza complessiva:	128 - 155 mm
Prestazioni di rotolamento	●●●○○
Rumore di movimento	●●●●●
Attrito	●●●○○
Resistenza alla corrosione	●●●○○

Vantaggi in breve

Materiale

Custodia in acciaio stampato, zincatura lucida, passivazione blu, testa girevole a doppia boccola, dustguard, perno ruota con dado

Diametro ruota [mm]	Larghezza ruota [mm]	Dimensione della piastra [mm]	Centri dei fori della piastra [mm]	Foro per la piastra [mm]	Offset [mm]	Altezza totale [mm]	Portata [kg]	Numero di serie	Numero d'ordine
Ruote girevoli									
100	36	105 x 80	80/77 x 60	9	40	128	160	3470HUR100P62 grigio	4031582303650
100	36	105 x 80	80/77 x 60	9	40	128	160	3470HUR100P62 bianco	4031582400632
125	36	105 x 80,0	80/77 x 60	9	40	155	200	3470HUR125P62 grigio	4031582303667
125	36	105 x 80	80/77 x 60	9	40	155	200	3470HUR125P62 bianco	4031582400649
Ruote fisse									
100	36	103 x 85,0	80/77 x 60	9		128	160	3478HUR100P62 grigio	4031582306361
100	36	103 x 85	80/77 x 60	9		128	160	3478HUR100P62 bianco	4031582400670
125	36	103 x 85	80/77 x 60	9		155	200	3478HUR125P62 grigio	4031582306378
125	36	103 x 85	80/77 x 60	9		155	200	3478HUR125P62 bianco	4031582400625
Ruote girevoli con bloccaggio totale									
100	36	105 x 80	80/77 x 60	9	41	128	160	3477HUR100P62 grigio	4031582305159
100	36	105 x 80	80/77 x 60	9	41	128	160	3477HUR100P62 bianco	4031582400656
125	36	105 x 80	80/77 x 60	9	40	155	200	3477HUR125P62 grigio	4031582305166
125	36	105 x 80	80/77 x 60	9	40	155	200	3477HUR125P62 bianco	4031582400663









Ruota: HUR grigio Centro ruota: poliammide con centro in gomma, riduzione del rumore, Piatto: poliammide, senza protezioni della filettatura, cuscinetto a rotolamento



Ruota: HUR bianco Centro ruota: poliammide con centro in gomma, riduzione del rumore, Piatto: poliammide, senza protezioni della filettatura, cuscinetto a rotolamento



Riduzione del rumore Con smorzamento elastico in gomma solida

Bloccaggio direzionale I castors di bloccaggio direzionale sono disponibili in tutte le dimensioni.

ALPHA
Ruote industriali

Vantaggi in breve	
Capacità di carico:	200 - 275 kg
Standard:	EN 12532
Diametro ruota:	100 - 125 mm
Temperatura:	- 25 / + 80 °C
Altezza complessiva:	128 - 155 mm
Prestazioni di rotolamento	●●●○○
Rumore in movimento	●●●○○
Attrito	●●●●●
Resistenza alla corrosione	●●●○○

Materiale

Alloggiamento in acciaio pressato, zincatura lucida, passivato-blu, testina girevole a doppi cuscinetti a sfere, protezione antipolvere, asse della ruota con dado

Diametro della ruota [mm]	Larghezza della ruota [mm]	Dimensione della Piastra [mm]	Centri dei fori della piastra [mm]	Foro della piastra [mm]	Offset [mm]	Altezza totale [mm]	Portata [kg]	Numero di serie	Numero d'ordine
Ruote girevoli									
100	36	105 x 80	80/77 x 60	9	40	128	250	3470UOT100P62	4031582336887
125	40	105 x 80	80/77 x 60	9	40	155	275	3470UOT125P62	4031582336894
Piedini fissi									
100	36	103 x 85	80/77 x 60	9		128	250	3478UOT100P62	4031582336900
125	40	103 x 85	80/77 x 60	9		155	275	3478UOT125P62	4031582336917
Piedini girevoli con blocco totale									
100	36	105 x 80	80/77 x 60	9	41	128	200	3477UOT100P62	4031582336924
125	40	105 x 80	80/77 x 60	9	40	155	275	3477UOT125P62	4031582336931









Ruota: ruota UOT in poliamide, bianca, con protezioni filettate, blu, cuscinetto a sfera di precisione, riduzione rumore



Riduzione del rumore Con elemento ammortizzante in poliuretano espanso

Blocco direzionale I castori con blocco direzionale sono disponibili in tutte le misure.

ALPHA
Ruote industriali

Portata:	160 - 400 kg
Standard:	EN 12532
Diametro ruota:	100 - 200 mm
Temperatura:	- 20 / + 80 °C
Altezza complessiva:	128 - 240 mm
Prestazioni di rotolamento	●●●○○
Rumore di movimento	●●●●●
Usura	●●●○○
Resistenza alla corrosione	●●●○○

Vantaggi in sintesi

Materiale

Alloggiamento in acciaio stampato, zincatura lucida, passivato blu, testa girevole con doppio cuscinetto a sfera, protezione antipolvere, mozzo ruota con dado

	Diametro ruota [mm]	Larghezza ruota [mm]	Dimensione piastra [mm]	Interasse fori piastra [mm]	Foro piastra [mm]	Offset [mm]	Altezza totale [mm]	Capacità di carico [kg]	Numero di serie	Numero d'ordine
Cilindri girevoli										
	100	34	105 x 80	80/77 x 60	9	40	128	160	3470UER100P62	4031582010817
	125	40	105 x 80	80/77 x 60	9	40	155	250	3470UER125P62	4031582304336
	125	40	137 x 105	105 x 80/75	11	55	161	250	3470UER125P63	4031582304343
	160	46	137 x 105	105 x 80/75	11	55	200	300	3470UER160P63	4031582304367
	200	46	137 x 105	105 x 80/75	11	55	240	400	3470UER200P63	4031582304381
Ruote fisse										
	100	34	103 x 85	80/77 x 60	9		128	160	3478UER100P62	4031582030617
	125	40	103 x 85	80/77 x 60	9		155	250	3478UER125P62	4031582306880
	125	40	137 x 115	105 x 80/75	11		161	250	3478UER125P63	4031582306897
	160	46	137 x 115	105 x 80/75	11		200	300	3478UER160P63	4031582306903
	200	46	140 x 115	105 x 80/75	11		240	400	3478UER200P63	4031582306910
Rotelle pivottanti con blocco totale										
	100	34	105 x 80	80/77 x 60	9	41	128	160	3477UER100P62	4031582050752
	125	40	105 x 80	80/77 x 60	9	40	155	250	3477UER125P62	4031582305814
	125	40	137 x 105	105 x 80/75	11	60	161	250	3477UER125P63	4031582305821
	160	46	137 x 105	105 x 80/75	11	60	200	300	3477UER160P63	4031582305845
	200	46	137 x 105	105 x 80/75	11	55	240	400	3477UER200P63	4031582305869



Ruota: UER Centro ruota: poliammide, battistrada: pneumatico elastico, nero, senza parafiletti, cuscinetto a rulli

Blocco direzionale

I caster con bloccaggio direzionale sono disponibili in tutte le dimensioni.

ALFA

ingranaggi industriali

Portata:	250 kg
Standard:	EN 12532
Diametro ruota:	125 mm
Temperatura:	- 20 / + 80 °C
Altezza complessiva:	155 mm
Prestazioni rotolamento	●●●○○
Rumore di movimento	●●●●●
'usura'	●●●○○
Resistenza alla corrosione	●●●○○

Vantaggi in breve

Materiale

Scatola realizzata in acciaio stampato, zincatura lucida, passivata blu, testa girevole a cuscinetti a doppia sfera, protezione antipolvere, mozzo ruota con dado

	Diametro ruota [mm]	Larghezza ruota [mm]	Dimensione della piastra [mm]	Centri foro piastra [mm]	Foro per piastra [mm]	Scostamento [mm]	Altezza totale [mm]	Portata [kg]	Numero di serie	Numero d'ordine
Rotelle orientabili	125	40	105 x 85	80 x 77/60	9	40	155	250	3470UEP125P62	4031582473179
Rotelle orientabili con blocco totale	125	40	105 x 85	80/77 x 60	9	40	155	250	3477UEP125P62	4031582473186







Ruota: UEP

Centro ruota in poliammide, battistrada in pneumatico elastico nero, cuscinetto a sfera di precisione

Blocco direzionale

Roti a bloccaggio direzionale disponibili in tutte le dimensioni.

ALPHA
Ruote industriali

Capacità di carico:	160 - 400 kg
Standard:	EN 12532
Diametro della ruota:	100 - 200 mm
Temperatura:	- 20 / + 80 °C
Altezza totale:	128 - 240 mm
Prestazioni di rotolamento	●●●○○
Rumorosità di movimento	●●●●●
Usura	●●●○○
Resistenza alla corrosione	●●●○○

Vantaggi in breve

Materiale

Corpo in acciaio pressato, zincato lucido, passivato blu, testa girevole con doppio cuscinetto a sfere, protezione antipolvere, asse ruota con dado

	Diametro ruota [mm]	Larghezza ruota [mm]	Dimensione piatt o [mm]	Centri foro piatto [mm]	Foro piatto [mm]	Offset [mm]	Altezza totale [mm]	Portata [kg]	Numero di serie	Numero d'ordine
Ruote girevoli										
	100	34	105 x 80	80/77 x 60	9	40	128	160	3470UFR100P62	4031582304404
	125	40	105 x 80	80/77 x 60	9	40	155	250	3470UFR125P62	4031582304435
	125	40	137 x 105	105 x 80/75	11	55	161	250	3470UFR125P63	4031582304459
	160	46	137 x 105	105 x 80/75	11	55	200	300	3470UFR160P63	4031582304473
	160	46	137 x 105	105 x 80/75	11	55	200	300	3470UFP160P63	4031582327519
	200	46	137 x 105	105 x 80/75	11	55	240	400	3470UFR200P63	4031582304497
	200	46	137 x 105	105 x 80/75	11	55	240	350	3470UFP200P63	4031582378108
Ruote fisse										
	100	34	103 x 85	80/77 x 60	9		128	160	3478UFR100P62	4031582306941
	125	40	103 x 85	80/77 x 60	9		155	250	3478UFR125P62	4031582306965
	125	40	137 x 115	105 x 80/75	11		161	250	3478UFR125P63	4031582306989
	160	46	137 x 115	105 x 80/75	11		200	300	3478UFR160P63	4031582306996
	160	46	137 x 115	105 x 80/75	11		200	300	3478UFP160P63	4031582394917
	200	46	140 x 115	105 x 80/75	11		240	400	3478UFR200P63	4031582307009
	200	46	140 x 115	105 x 80/75	11		240	350	3478UFP200P63	4031582394924
Ruote pivanti con blocco totale										
	100	34	105 x 80	80/77 x 60	9	41	128	160	3477UFR100P62	4031582305883
	125	40	105 x 80	80/77 x 60	9	40	155	250	3477UFR125P62	4031582305913
	125	40	137 x 105	105 x 80/75	11	60	161	250	3477UFR125P63	4031582305937
	160	46	137 x 105	105 x 80/75	11	60	200	300	3477UFR160P63	4031582305951
	160	46	137 x 105	105 x 80/75	11	60	200	300	3477UFP160P63	4031582327588
	200	46	137 x 105	105 x 80/75	11	55	240	400	3477UFR200P63	4031582305975
	200	46	137 x 105,0	105 x 80/75	11	55	240	400	3477UFP200P63	4031582327595



Ruota: UFR Centro ruota: poliammide, battistrada: elastico- pneumatico, grigio, non macchiante, senza proteggi filetti, cuscinetto a sfere a rotolamento

Bloccaggio direzionale

Le ruote con bloccaggio direzionale sono disponibili in tutte le taglie.



Ruota: UFP Centro ruota in poliammide, battistrada: elastico- pneumatico, non macchiante, cuscinetto a sfera di precisione

ALPHA

Pneumatici industriali

Portata:	160 - 250 kg
Standard:	EN 12532
Diametro ruota:	100 - 125 mm
Temperature:	- 20 / + 80 °C
Altezza complessiva:	128 - 155 mm
Prestazioni rotolamento	●●●○○
Rumore di movimento	●●●●●
Usura	●●●○○
Resistenza alla corrosione	●●●○○

Vantaggi in breve

Materiale

Custodia in acciaio pressato, zincatura lucida, blu passivato, testa girevole a doppio cuscinetto sferico, protezione antipolvere, mozzo ruota con dado

	Diametro ruota [mm]	Larghezza ruota [mm]	Dimensione della piastra [mm]	Centri dei fori della piastra [mm]	Foro della piastra [mm]	Offset [mm]	Altezza totale [mm]	Capacità di carico [kg]	Numero di serie	Numero d'ordine
Roti girevoli										
	100	34	105 x 80	80/77 x 60	9	40	128	160	3470UFR100P62 blue	4031582304411
	125	40	105 x 80	80/77 x 60	9	40	155	250	3470UFR125P62 blu	4031582304442
Rotoli fissi										
	100	34	103 x 85	80/77 x 60	9		128	160	3478UFR100P62 blu	4031582306958
	125	40	103 x 85	80/77 x 60	9		155	250	3478UFR125P62 blu	4031582306972
Ruote girevoli con blocco totale										
	100	34	105 x 80	80/77 x 60	9	41	128	160	3477UFR100P62 blu	4031582305890
	125	40	105 x 80	80/77 x 60	9	40	155	250	3477UFR125P62 blu	4031582305920



Ruota: UFR blu

Centro ruota: poliammide, nero, Profilo: pneumatico elastico, blu, non marcante, senza protezioni filettate, cuscinetto a rulli

Blocco direzionale

Ruote girevoli con blocco direzionale disponibili in tutte le dimensioni.

ALPHA
Ruote industriali

Capacità di carico:	150 - 200 kg
Standard:	EN 12532
Diametro ruota:	100 - 200 mm
Temperatura:	- 20 / + 80 °C
Altezza complessiva:	128 - 235 mm
Prestazioni di rotolamento	●●●○○
Rumore di movimento	●●●●●
Attrito	●●●○○
Resistenza alla corrosione	●●●○○

Vantaggi in breve

Materiale

Custodia in acciaio pressato, zincatura lucida, passivazione blu, testa a sfere doppia girevole, asse della ruota con dado

Diametro ruota [mm]	Larghezza ruota [mm]	foro centrale [mm]	Offset [mm]	altezza totale [mm]	Portata [kg]	Numero di serie	Numero d'ordine
Ruote girevoli							
100	34	13	40	128	160	3470UER100P30-13	4031582304312
125	40	13	40	155	160	3470UER125P30-13	4031582304329
160	46	13	55	195	200	3470UER160P30-13	4031582304350
200	46	13	55	235	200	3470UER200P30-13	4031582304374
Rotelle con blocco totale							
100	34	13	41	128	150	3477UER100P30-13	4031582050677
125	40	13	40	155	160	3477UER125P30-13	4031582305807
160	46	13	60	195	200	3477UER160P30-13	4031582305838
200	46	13	55	235	200	3477UER200P30-13	4031582305852



Ruota: UER

Centro ruota: poliammide, battistrada: elastico-pneumatico, nero, senza proteggi battistrada, cuscinetto a rulli

ALPHA
Volte industriali

Capacità di carico:	150 - 200 kg
Standard:	EN 12532
Diametro ruota:	100 - 200 mm
Temperatura:	- 20 / + 80 °C
Altezza totale:	128 - 235 mm
Prestazioni di rotolamento	●●●○○
Rumore di movimento	●●●●●
Usura	●●●○○
Resistenza alla corrosione	●●●○○

Vantaggi in breve

Materiale

Alloggiamento in acciaio pressato, zincatura a brillante, passivazione blu, testa girevole con cuscinetti a sfere doppi, perno della ruota con dado

Ruote girevoli



Diametro ruota [mm]	Larghezza della ruota [mm]	Foro centrale [mm]	Offset [mm]	altezza totale [mm]	Portata [kg]	Numero di serie	Numero d'ordine
100	34	13	40	128	150	3470UFR100P30-13	4031582304398
125	40	13	40	155	150	3470UFR125P30-13	4031582304428
160	46	13	55	195	200	3470UFR160P30-13	4031582304466
200	46	13	55	235	200	3470UFR200P30-13	4031582304480

Rotelle girevoli con bloccaggio totale



Diametro ruota [mm]	Larghezza della ruota [mm]	Foro centrale [mm]	Offset [mm]	altezza totale [mm]	Portata [kg]	Numero di serie	Numero d'ordine
100	34	13	41	128	150	3477UFR100P30-13	4031582305876
125	40	13	40	155	150	3477UFR125P30-13	4031582305906
160	46	13	60	195	200	3477UFR160P30-13	4031582305944
200	46	13	55	235	200	3477UFR200P30-13	4031582305968



Ruota: UFR

Centro ruota: policamide, battistrada: elastico- pneumatico, grigio, non macchiante, senza protezioni della fitta, cuscinetto a rotolamento

ALPHA
Ruote industriali

Portata:	125 - 200 kg
Standard:	EN 12532
Diametro ruota:	80 - 125 mm
Temperatura:	- 20 / + 60 °C
Altezza complessiva:	108 - 155 mm
Prestazioni rullo	●●●○○
Rumore di movimento	●●●○○
Usura	●●●●●
Resistenza alla corrosione	●●●○○

Vantaggi in breve

Materiale

Alloggiamento in acciaio pressato, zincatura lucida, passivato blu, testa girevole a doppio cuscinetto, protezione antipolvere, perno ruota con dado

Rotelle girevoli



Diametro ruota [mm]	Larghezza ruota [mm]	Dimensione della Piastra [mm]	Centri dei fori della piastra [mm]	Foro della piastra [mm]	Offset [mm]	Altezza complessiva [mm]	Capacità di carico [kg]	Numero di serie	Numero d'ordine
80	34	105 x 80	80/77 x 60	9	40	108	125	3470POR080P62	4031582010510
100	36	105 x 80	80/77 x 60	9	40	128	160	3470POO100P62	4031582304015
100	36	105 x 80	80/77 x 60	9	40	128	160	3470POR100P62	4031582010527
125	40	105 x 80	80/77 x 60	9	40	155	200	3470POO125P62	4031582304039
125	40	105 x 80,0	80/77 x 60	9	40	155	200	3470POR125P62	4031582304077

Rotelle fisse



Diametro ruota [mm]	Larghezza ruota [mm]	Dimensione della Piastra [mm]	Centri dei fori della piastra [mm]	Foro della piastra [mm]	Offset [mm]	Altezza complessiva [mm]	Capacità di carico [kg]	Numero di serie	Numero d'ordine
80	34	103 x 85	80/77 x 60	9		108	125	3478POR080P62 RAL9011	4031582030396
100	36	103 x 85	80/77 x 60	9		128	150	3478POO100P62 RAL9011	4031582306620
100	36	103 x 85	80/77 x 60	9		128	160	3478POR100P62 RAL9011	4031582030402
125	40	103 x 85	80/77 x 60	9		155	200	3478POO125P62 RAL9011	4031582306644
125	40	103 x 85	80/77 x 60	9		155	200	3478POR125P62 RAL9011	4031582306675

Rotelle con blocco totale



Diametro ruota [mm]	Larghezza ruota [mm]	Dimensione della Piastra [mm]	Centri dei fori della piastra [mm]	Foro della piastra [mm]	Offset [mm]	Altezza complessiva [mm]	Capacità di carico [kg]	Numero di serie	Numero d'ordine
80	34	105 x 80	80/77 x 60	9	44,5	108	125	3477POR080P62	4031582050486
100	36	105 x 80	80/77 x 60	9	41	128	160	3477POR100P62	4031582305548
125	40	105 x 80	80/77 x 60	9	40	155	200	3477POR125P62	4031582305562



Ruota: POO Ruota: polipropilene,
nera, senza tutele per filature, cuscinetto liscio



Ruota: POR Ruota: polipropilene, nera, senza tutele per filature, cuscinetto a rulli

Blocco direzionale
Ruote con blocco direzionale disponibili in tutte le misure.

ALPHA
Rotelle industriali

Capacità di carico:	125 - 150 kg
Standard:	EN 12532
Diametro ruota:	80 - 125 mm
Temperatura:	- 20 / + 60 °C
Altezza complessiva:	108 - 155 mm
Prestazione di rotolamento	●●●○○
Rumore di movimento	●●●○○
Attrito	●●●●●
Resistenza alla corrosione	●●●○○

Vantaggi in breve

Materiale

Alloggiamento in acciaio stampato, zincatura elettrolitica lucida, passivazione blu, testa snodabile a doppio cuscinetto, assale ruota con dado

Diametro ruota [mm]	Larghezza della ruota [mm]	Foro centrale [mm]	Offset [mm]	Altezza totale [mm]	Capacità di carico [kg]	Numero di serie	Numero d'ordine
Ruote girevoli							
							
80	34	13	40	108	125	3470POR080P30-13	4031582304046
100	36	13	40	128	150	3470POO100P30-13	4031582304008
100	36	13	40	128	125	3470POR100P30-13	4031582304053
125	40	13	40	155	125	3470POO125P30-13	4031582304022
125	40	13	40	155	150	3470POR125P30-13	4031582304060
Ruote girevoli con blocco totale							
							
80	34	13	44,5	108	125	3477POR080P30-13	4031582305524
100	36	13	41	128	125	3477POO100P30-13	4031582305500
100	36	13	41	128	125	3477POR100P30-13	4031582305531
125	40	13	40	155	125	3477POO125P30-13	4031582305517
125	40	13	40	155	150	3477POR125P30-13	4031582305555



Ruota: POO
Ruota: polipropene, nera, senza protezioni della filettatura, cuscinetto liscia



Ruota: POR
Ruota: polipropene, nera, senza protezioni della filettatura, cuscinetto a rotolamento

ALPHA
Noli industriali

Carico utile:	200 - 350 kg
Standard:	EN 12532
Diametro ruota:	80 - 200 mm
Temperatura:	- 25 / + 80 °C
Altezza complessiva:	108 - 240 mm
Prestazioni di rotolamento	●●●○○
Rumore di movimento	●●●○○
Attrito	●●●●●
Resistenza alla corrosione	●●●○○

Vantaggi in breve

Materiale

Alloggiamento in acciaio pressato, zincatura a lisca di pesce, passivazione blu, testata girevole a doppio cuscinetto, protezione antipolvere, perno ruota con dado

Rotelle pivotevoli



Diametro ruota [mm]	Larghezza ruota [mm]	Dimensione della piastra [mm]	EOF Foro della piastra centri [mm]	Foro tacca [mm]	Offset [mm]	Altezza totale [mm]	Portata [kg]	Numero di serie	Numero d'ordine
80	34	105 x 80	80/77 x 60	9	40	108	200	3470UOO080P62	4031582010190
100	36	105 x 80	80/77 x 60	9	40	128	200	3470UOO100P62	4031582010206
125	40	105 x 80	80/77 x 60	9	40	155	275	3470UOO125P62	4031582010213
160	40	137 x 105	105 x 80/75	11	55	200	350	3470UOO160P63	4031582010220
200	50	137 x 105	105 x 80/75	11	55	240	350	3470UOO200P63	4031582010237

Rinfori fissi



Diametro ruota [mm]	Larghezza ruota [mm]	Dimensione della piastra [mm]	EOF Foro della piastra centri [mm]	Foro tacca [mm]	Offset [mm]	Altezza totale [mm]	Portata [kg]	Numero di serie	Numero d'ordine
80	34	103 x 85	80/77 x 60	9		108	200	3478UOO080P62	4031582030105
100	36	103 x 85	80/77 x 60	9		128	200	3478UOO100P62	4031582030112
125	40	103 x 85	80/77 x 60	9		155	250	3478UOO125P62	4031582030129
160	40	137 x 115	105 x 80/75	11		200	350	3478UOO160P63	4031582030136
200	50	140 x 115	105 x 80/75	11		240	350	3478UOO200P63	4031582030143

Ruote pivottanti con blocco totale



Diametro ruota [mm]	Larghezza ruota [mm]	Dimensione della piastra [mm]	EOF Foro della piastra centri [mm]	Foro tacca [mm]	Offset [mm]	Altezza totale [mm]	Portata [kg]	Numero di serie	Numero d'ordine
80	34	105 x 80	80/77 x 60	9	44,5	108	200	3477UOO080P62	4031582050172
100	36	105 x 80	80/77 x 60	9	41	128	200	3477UOO100P62	4031582050189
125	40	105 x 80	80/77 x 60	9	40	155	275	3477UOO125P62	4031582050196
160	40	137 x 105	105 x 80/75	11	60	200	350	3477UOO160P63	4031582050202
200	50	137 x 105	105 x 80/75	11	55	240	350	3477UOO200P63	4031582306163



Ruota: UOO Ruota: poliammide, bianca, perno ruota con dado, senza protectori filettati, cuscinetto liscio

Blocco direzionale
Ruote con bloccaggio direzionale disponibili in tutte le dimensioni.

ALPHA
rotelle industriali

Capacità di carico:	200 - 350 kg
Standard:	EN 12532
Diametro ruota:	80 - 200 mm
Temperatura:	- 25 / + 80 °C
Altezza complessiva:	108 - 240 mm
Prestazioni di rotolamento	●●●○○
Rumore di movimento	●●●○○
Attrito	●●●●●
Resistenza alla corrosione	●●●○○

Vantaggi in breve

Materiale

Alloggiamento in acciaio stampato, zincatura a brillante, passivazione blu, testa girevole a doppio cuscinetto, protezione polvere, perno ruota con dado

Ruote girevoli



Diametro ruota [mm]	Larghezza ruota [mm]	Dimensione della piastra [mm]	Centri dei fori della piastra [mm]	Foro della piastra [mm]	Distanza [mm]	Altezza totale [mm]	Capacità di carico [kg]	Numero di serie	Numero d'ordine
80	34	105 x 80	80/77 x 60	9	40	108	200	3470UOH080P62	4031582304510
100	36	105 x 80	80/77 x 60	9	40	128	200	3470UOH100P62	4031582304534
125	40	105 x 80	80/77 x 60	9	40	155	275	3470UOH125P62	4031582304558
160	40	137 x 105	105 x 80/75	11	55	200	350	3470UOH160P63	4031582304572
200	50	137 x 105	105 x 80/75	11	55	240	350	3470UOH200P63	4031582304596

Girelle fisse



Diametro ruota [mm]	Larghezza ruota [mm]	Dimensione della piastra [mm]	Centri dei fori della piastra [mm]	Foro della piastra [mm]	Altezza totale [mm]	Capacità di carico [kg]	Numero di serie	Numero d'ordine
80	34	103 x 85	80/77 x 60	9	108	200	3478UOH080P62	4031582307016
100	36	103 x 85	80/77 x 60	9	128	200	3478UOH100P62	4031582307023
125	40	103 x 85	80/77 x 60	9	155	275	3478UOH125P62	4031582307030
160	40	137 x 115	105 x 80/75	11	200	350	3478UOH160P63	4031582307047
200	50	140 x 115	105 x 80/75	11	240	350	3478UOH200P63	4031582307054

Ruote pivottanti con blocco totale



Diametro ruota [mm]	Larghezza ruota [mm]	Dimensione della piastra [mm]	Centri dei fori della piastra [mm]	Foro della piastra [mm]	Distanza [mm]	Altezza totale [mm]	Capacità di carico [kg]	Numero di serie	Numero d'ordine
80	34	105 x 80	80/77 x 60	9	44,5	108	200	3477UOH080P62	4031582305999
100	36	105 x 80	80/77 x 60	9	41	128	200	3477UOH100P62	4031582306019
125	40	105 x 80	80/77 x 60	9	40	155	275	3477UOH125P62	4031582306033
160	40	137 x 105	105 x 80/75	11	60	200	350	3477UOH160P63	4031582306057
200	50	137 x 105	105 x 80/75	11	55	240	350	3477UOH200P63	4031582306071



Ruota: UOH

Ruota: poliammide, bianca, con paracorde, cuscinetto semplice

Blocco direzionale

Le ruote orientabili con bloccaggio direzionale sono disponibili in tutte le dimensioni.

ALPHA
RUote industriali

Portata:	200 - 350 kg
Standard:	EN 12532
Diametro ruota:	80 - 200 mm
Temperatura:	- 25 / + 80 °C
Altezza complessiva:	108 - 240 mm
Prestazioni rotolo	●●●○○
Rumore di movimento	●●●○○
Usura	●●●●●
Resistenza alla corrosione	●●●○○

Vantaggi a colpo d'occhio

Materiale

Alloggiamento in acciaio pressato, zincatura brillantata, passivazione blu, testina girevole a doppi cuscinetti, protezione antipolvere, perno ruota con dado

Rotelle girevoli



Diametro ruota [mm]	Larghezza ruota [mm]	Dimensione della piastra [mm]	Centri dei fori della piastra [mm]	Foro della piasza [mm]	Offset [mm]	Altezza totale [mm]	Portata [kg]	Numero di serie	Numero d'ordine
80	34	105 x 80	80/77 x 60	9	40	108	200	3470UOR080P62	4031582395938
100	36	105 x 80	80/77 x 60	9	40	128	200	3470UOR100P62	4031582010565
125	40	105 x 80	80/77 x 60	9	40	155	250	3470UOR125P62	4031582010572
125	40	137 x 105	105 x 80/75	11	50	155	250	3470UOR125P63 OH155	4031582377064
160	40	137 x 105	105 x 80/75	11	55	200	350	3470UOR160P63	4031582304695
200	50	137 x 105	105 x 80/75	11	55	240	350	3470UOR200P63	4031582304701

Ruote fisse



Diametro ruota [mm]	Larghezza ruota [mm]	Dimensione della piastra [mm]	Centri dei fori della piastra [mm]	Foro della piasza [mm]	Offset [mm]	Altezza totale [mm]	Portata [kg]	Numero di serie	Numero d'ordine
80	34	103 x 85	80/77 x 60	9		108	200	3478UOR080P62	4031582396676
100	36	103 x 85	80/77 x 60	9		128	200	3478UOR100P62	4031582030440
125	40	103 x 85	80/77 x 60	9		155	250	3478UOR125P62	4031582030457
125	40	136 x 117	105 x 80/75	11		155	300	3478UOR125P63 OH155	4031582377071
160	40	137 x 115	105 x 80/75	11		200	350	3478UOR160P63	4031582307108
200	50	140 x 115	105 x 80/75	11		240	350	3478UOR200P63	4031582307115

Ruote girevoli con bloccaggio totale



Diametro ruota [mm]	Larghezza ruota [mm]	Dimensione della piastra [mm]	Centri dei fori della piastra [mm]	Foro della piasza [mm]	Offset [mm]	Altezza totale [mm]	Portata [kg]	Numero di serie	Numero d'ordine
80	34	105 x 80	80/77 x 60	9	44,5	108	200	3477UOR080P62	4031582396683
100	36	105 x 80	80/77 x 60	9	41	128	200	3477UOR100P62	4031582050523
125	40	105 x 80	80/77 x 60	9	40	155	250	3477UOR125P62	4031582050530
160	40	137 x 105	105 x 80/75	11	60	200	350	3477UOR160P63	4031582306187
200	50	137 x 105	105 x 80/75	11	55	240	350	3477UOR200P63	4031582306194



Ruota: UOR Ruota: poliammide, bianca, senza protezioni antipolvere, cuscinetto a rulli

Bloccaggio direzionale

Le ruote orientabili con bloccaggio direzionale sono disponibili in tutte le dimensioni.

ALPHA
Ruote industriali

Carico utile:	200 - 350 kg
Standard:	EN 12532
Diametro ruota:	80 - 200 mm
Temperatura:	- 40 / + 80 °C
Altezza complessiva:	108 - 240 mm
Prestazioni di rotolamento	●●●○○
Rumore di movimento	●●●○○
Attrito	●●●●●
Resistenza alla corrosione	●●●○○

Vantaggi a colpo d'occhio

Materiale

Alloggiamento in acciaio pressato, zincatura lucida, passivazione blu, testa girevole a doppi cuscinetti, protezione antipolvere, perno ruota con dado

Ruote girevoli



Diametro ruota [mm]	Larghezza ruota [mm]	Dimensione piastra [mm]	Interasse fori piastra [mm]	Foro piastra [mm]	Scostamento [mm]	Altezza totale [mm]	Capacità di carico [kg]	Numero di serie	Numero d'ordine
80	34	105 x 80	80/77 x 60	9	40	108	200	3470UOJ080P62	4031582395921
100	36	105 x 80	80/77 x 60	9	40	128	200	3470UOJ100P62	4031582304602
125	40	105 x 80	80/77 x 60	9	40	155	250	3470UOJ125P62	4031582304619
160	40	137 x 105	105 x 80/75	11	55	200	350	3470UOJ160P63	4031582304626
200	50	137 x 105	105 x 80/75	11	55	240	350	3470UOJ200P63	4031582304633

Ruote fisse



Diametro ruota [mm]	Larghezza ruota [mm]	Dimensione piastra [mm]	Interasse fori piastra [mm]	Foro piastra [mm]	Altezza totale [mm]	Capacità di carico [kg]	Numero di serie	Numero d'ordine
80	34	103 x 85	80/77 x 60	9	108	200	3478UOJ080P62	4031582396652
100	36	103 x 85	80/77 x 60	9	128	200	3478UOJ100P62	4031582307061
125	40	103 x 85	80/77 x 60	9	155	250	3478UOJ125P62	4031582307078
160	40	137 x 115	105 x 80/75	11	200	350	3478UOJ160P63	4031582307085
200	50	137 x 115	105 x 80/75	11	240	350	3478UOJ200P63	4031582307092

Rotelle girevoli con blocco totale



Diametro ruota [mm]	Larghezza ruota [mm]	Dimensione piastra [mm]	Interasse fori piastra [mm]	Foro piastra [mm]	Scostamento [mm]	Altezza totale [mm]	Capacità di carico [kg]	Numero di serie	Numero d'ordine
80	34	105 x 80	80/77 x 60	9	44,5	108	200	3477UOJ080P62	4031582396669
100	36	105 x 80	80/77 x 60	9	41	128	200	3477UOJ100P62	4031582306088
125	40	105 x 80	80/77 x 60	9	40	155	250	3477UOJ125P62	4031582306095
160	40	137 x 105	105 x 80/75	11	60	200	350	3477UOJ160P63	4031582306101
200	50	137 x 105	105 x 80/75	11	55	240	350	3477UOJ200P63	4031582306118



Ruota: UOJ Ruota: poliammide, bianca, con protezioni per le filettature, cuscinetto a rulli

Blocco direzionale

Le ruote con bloccaggio direzionale sono disponibili in tutte le dimensioni.

ALPHA
Ruote industriali

Capacità di carico:	125 - 200 kg
Standard:	EN 12532
Diametro ruota:	80 - 200 mm
Temperatura:	- 25 / + 80 °C
Altezza complessiva:	108 - 235 mm
Prestazioni di rotolamento	●●●○○
Rumore di movimento	●●●○○
Attrito	●●●●●
Resistenza alla corrosione	●●●○○

Vantaggi in breve

Materiale

Involucro in acciaio stampato, zincatura lucida, blu protetto, testa girevole a doppio cuscinetto, asse della ruota con dado

	Diametro ruota [mm]	Larghezza ruota [mm]	Foro centrale [mm]	Offset [mm]	Altezza totale [mm]	Portata [kg]	Numero di serie	Numero d'ordine
Rodelline girevoli								
	80	34	13	40	108	150	3470UOO080P30-13	4031582304640
	100	36	13	40	128	150	3470UOO100P30-13	4031582304657
	125	40	13	40	155	150	3470UOO125P30-13	4031582304664
	160	40	13	55	195	200	3470UOO160P30-13	4031582304671
	200	50	13	55	235	200	3470UOO200P30-13	4031582304688
Ruote girevoli con bloccaggio totale								
	80	34	13	44,5	108	150	3477UOO080P30-13	4031582306125
	100	36	13	41	128	125	3477UOO100P30-13	4031582306132
	125	40	13	40	155	150	3477UOO125P30-13	4031582306149
	160	40	13	60	195	200	3477UOO160P30-13	4031582306156
	200	50	13	55	235	200	3477UOO200P30-13	4031582050219



Ruote: UOO Ruota: poliammide, bianca, asse della ruota con

dado, senza protezioni filettature, cuscinetto liscio

ALPHA
Ruote industriali

Capacità di carico:	125 - 200 kg
Standard:	EN 12532
Diametro della ruota:	80 - 200 mm
Temperatura:	- 40 / + 80 °C
Altezza totale:	108 - 235 mm
Prestazioni di rotolamento	●●●○○
Rumore di movimento	●●●○○
Usura	●●●●●
Resistenza alla corrosione	●●●○○

Vantaggi in breve

Materiale

Custodia in acciaio stampato, zincatura a lucente, passivazione blu, testa girevole con doppio cuscinetto a sfera, baricentraggio ruota con dado

Diametro ruota [mm]	Larghezza ruota [mm]	Foro centrale [mm]	Offset [mm]	Altezza totale [mm]	Portata [kg]	Numero di serie	Numero d'ordine
Rotelle girevoli							
							
80	34	13	40	108	125	3470UOH080P30-13	4031582304503
100	36	13	40	128	125	3470UOH100P30-13	4031582304527
125	40	13	40	155	125	3470UOH125P30-13	4031582304541
160	40	13	55	195	200	3470UOH160P30-13	4031582304565
200	50	13	55	235	200	3470UOH200P30-13	4031582304589
Ruote pivottanti con blocco totale							
							
80	34	13	44,5	108	150	3477UOH080P30-13	4031582305982
100	36	13	41	128	125	3477UOH100P30-13	4031582306002
125	40	13	40	155	125	3477UOH125P30-13	4031582306026
160	40	13	60	195	200	3477UOH160P30-13	4031582306040
200	50	13	55	235	200	3477UOH200P30-13	4031582306064



Ruota: UOH

Ruota: poliammide, bianca, mozzo della ruota con dado, con protezione filettata, cuscinetto semplice

ALPHA
Pirole industriali

Capacità di carico:	200 - 350 kg
Standard:	EN 12532
Diametro ruota:	100 - 200 mm
Temperatura:	- 20 / + 85 °C
Altezza complessiva:	128 - 240 mm
Prestazioni di rotolamento	●●●○○
Rumore di movimento	●●●○○
Usura	●●●○○
Resistenza alla corrosione	●●●○○

Vantaggi in breve

Materiale

Custodia in acciaio stampato, zincatura lucida, passivazione blu, testa girevole a doppi cuscinetti a sfera, protezione polvere, perno ruota con dado

Supporti girevoli



Diametro ruota [mm]	Larghezza ruota [mm]	Dimensione della piastra [mm]	Centri foro piastre [mm]	Foro piastra [mm]	Offset [mm]	Altezza complessiva [mm]	Capacità di carico [kg]	Numero di serie	Numero d'ordine
100	40	105 x 80	80/77 x 60	9	40	128	200	3470IEP100P62	4031582303674
125	50	137 x 105	105 x 80/75	11	55	161	300	3470IEP125P63	4031582399141
160	50	137 x 105	105 x 80/75	11	55	200	350	3470IEP160P63	4031582374155
200	50	137 x 105,0	105 x 80/75	11	55	240	350	3470IEP200P63	4031582374162

Rotelle fisse



Diametro ruota [mm]	Larghezza ruota [mm]	Dimensione della piastra [mm]	Centri foro piastre [mm]	Foro piastra [mm]	Altezza complessiva [mm]	Capacità di carico [kg]	Numero di serie	Numero d'ordine
100	40	103 x 85	80/77 x 60	9	128	200	3478IEP100P62	4031582306385
125	50	137 x 115	105 x 80/75	11	161	300	3478IEP125P63	4031582399158
160	50	137 x 115	105 x 80/75	11	200	350	3478IEP160P63	4031582374186
200	50	140 x 115	105 x 80/75	11	240	350	3478IEP200P63	4031582374193

Ruote girevoli con blocco totale



Diametro ruota [mm]	Larghezza ruota [mm]	Dimensione della piastra [mm]	Centri foro piastre [mm]	Foro piastra [mm]	Offset [mm]	Altezza complessiva [mm]	Capacità di carico [kg]	Numero di serie	Numero d'ordine
100	40	105 x 80	80/77 x 60	9	41	128	200	3477IEP100P62	4031582305173
125	50	137 x 105	105 x 80/75	11	60	161	300	3477IEP125P63	4031582399165
160	50	137 x 105	105 x 80/75	11	60	200	350	3477IEP160P63	4031582374216
200	50	137 x 105	105 x 80/75	11	55	240	350	3477IEP200P63	4031582374223



Ruota: ruota IEP centro: alluminio, Intaglio: pneumatico elastico, vulcanizzato, cuscinetto a sfera di precisione

Blocco direzionale I castors con bloccaggio direzionale sono disponibili in tutte le misure.

ALPHA
ruote industriali

Portata:	350 kg
Standard:	EN 12532
Diametro ruota:	160 - 200 mm
Temperatura:	- 20 / + 85 °C
Altezza complessiva:	200 - 240 mm
Prestazioni di rotolamento	●●●○○
Rumore di movimento	●●●○○
Attrito	●●●○○
Resistenza alla corrosione	●●●○○

Vantaggi in breve

Materiale

Alloggiamento in acciaio pressato, zincatura lucida, passivazione blu, testa girevole a doppio cuscinetto a sfera, protezione antipolvere, easse della ruota con dado

	Diametro ruota [mm]	Larghezza ruota [mm]	Dimensione della piastra [mm]	Centri dei fori della piastra [mm]	Foro della piastra [mm]	Offset [mm]	Altezza totale [mm]	Capacità di carico [kg]	Numero di serie	Numero d'ordine
Ruote girevoli										
	160	50	137 x 105	105 x 80/75	11	55	200	350	250 3470IFP160P63	4031582380453
	200	50	137 x 105	105 x 80/75	11	55	240	350	250 3470IFP200P63	4031582380484
Carrelli fissi										
	160	50	137 x 115	105 x 80/75	11	80	200	350	250 3478IFP160P63	4031582380477
	200	50	140 x 115	105 x 80/75	11	100	240	350	250 3478IFP200P63	4031582380507
Carrelli orientabili con blocco totale										
	160	50	137 x 105	105 x 80/75	11	60	200	350	250 3477IFP160P63	4031582380460
	200	50	137 x 105	105 x 80/75	11	55	240	350	250 3477IFP200P63	4031582380491



Ruota: centro ruota IFP in alluminio, battistraglio: pneumatico elastico, non segnante, vulcanizzato, cuscinetto a sfera di precisione

Blocco direzionale

I carrelli con blocco direzionale sono disponibili in tutte le misure.

ALPHA
Ruote industriali

Capacità di carico:	250 - 350 kg
Standard:	EN 12532
diametro della ruota:	100 - 200 mm
Temperatura:	- 10 / + 60 °C
Altezza totale:	128 - 240 mm
Prestazioni di rotolamento	●●●○○
Rumore di movimento	●●●○○
Attrito	●●●●○
Resistenza alla corrosione	●●○○○

Vantaggi in breve

Materiale

Alloggiamento in acciaio stampato, zincatura a drago lucido, blu passivato, testa girevole a doppio cuscinetto, custodia antipolvere, perno ruota con dado

	Diametro ruota [mm]	Larghezza ruota [mm]	Dimensione della piastra [mm]	Centri degli aforri della piastra [mm]	Aforo piastra [mm]	Offset [mm]	Altezza complessiva [mm]	Carico massimo [kg]	Numero di serie	Numero d'ordine
Ruote girevoli										
	100	40	105 x 80	80/77 x 60	9	40	128	250	3470ITP100P62	4031582303698
	125	50	137 x 105	105 x 80/75	11	55	161	300	3470ITP125P63	4031582303704
	200	50	137 x 105	105 x 80/75	11	55	240	350	3470ITP200P63	4031582380613
Ruote fisse										
	100	40	103 x 85	80/77 x 60	9		128	250	3478ITP100P62	4031582306408
	125	50	137 x 115	105 x 80/75	11		161	300	3478ITP125P63	4031582306415
	160	50	137 x 115	105 x 80/75	11		200	350	3478ITP160P63	4031582380606
	200	50	140 x 115	105 x 80/75	11		240	350	3478ITP200P63	4031582380637
Rotelle girevoli con blocco totale										
	100	40	105 x 80	80/77 x 60	9	41	128	250	3477ITP100P62	4031582305197
	125	50	137 x 105	105 x 80/75	11	60	161	300	3477ITP125P63	4031582305203
	160	50	137 x 105	105 x 80/75	11	60	200	350	3477ITP160P63	4031582380590
	200	50	137 x 105	105 x 80/75	11	55	240	350	3477ITP200P63	4031582380620



Ruote: ITP Shore 90 A, mozzo ruota: alluminio, superfici: poliuretano, stampate, cuscinetto a sfera di precisione

Blocco direzionale I bloccanti direzionali sono disponibili in tutte le misure.

ALPHA
sgnoli industriali

Carico utile:	250 - 350 kg
Standard:	EN 12532
Diametro ruota:	100 - 200 mm
Temperatura:	- 20 / + 60 °C
Altezza complessiva:	128 - 240 mm
Prestazioni di rotolamento	●●●○○
Rumore di movimento	●●●○○
Attrito	●●●●○
Resistenza alla corrosione	●●●○○

Vantaggi in breve

Materiale

Housing in acciaio stampato, zincatura lucida, passivazione blu, testata girevole a doppi cuscinetti a ball, dustguard, mozzo ruota con dado







Diametro ruota [mm]	Larghezza ruota [mm]	Dimensione della Piastra [mm]	centri dei fori della piastra [mm]	Foro della piastra [mm]	offset [mm]	Altezza totale [mm]	Capacità di carico [kg]	Numero di serie	Numero d'ordine
Rinvii girevoli									
125	40	105 x 80	80/77 x 60	9	40	155	250	3470ITP125P62-80shA	4031582479379
Rinvi fissi									
100	40	105 x 85	80/77 x 60	9		128	250	3478ITP100P62-80shA	4031582479386
125	40	103 x 85	80/77 x 60	9		155	250	3478ITP125P62-80shA	4031582479393
200	50	137 x 115	105 x 80/75	11		240	350	3478ITP200P63 80shA	4031582482027
Ruote girevoli con bloccaggio totale									
100	40	105 x 80	80/77 x 60	9	41	128	250	3477ITP100P62-80shA	4031582479423
125	40	105 x 80	80/77 x 60	9	40	155	250	3477ITP125P62-80shA	4031582479430
125	50	137 x 105	105 x 80/75	11	60	160	350	3477ITP125P63 Sh80	4031582462586



Ruota: ITP Shore 80 A

Centro della ruota: alluminio, Tread; poliuretano, pressofuso, cuscinetto a sfere di precisione

Blocco direzionale

Ruote girevoli bloccabili sono disponibili in tutte le dimensioni.

ALFA
Rotelle industriali

Capacità di carico:	75 - 150 kg
Standard:	EN 12532
Diametro ruote:	200 - 260 mm
Temperatura:	- 20 / + 85 °C
Altezza complessiva:	240 - 310 mm
Prestazioni di rotolamento	●○○○○
Rumore di movimento	●●●○○
Attrito	●●●○○
Resistenza alla corrosione	●●●○○

Vantaggi in breve

Materiale

Alloggiamento in acciaio stampato, zincatura brillante, passivazione blu, testa girevole a doppio cuscinetto, protezione antipolvere, mozzo ruota con dado

	Diametro Ruota [mm]	Larghezza Ruota [mm]	Dimensione della Piastra [mm]	Centri dei fori della piastra [mm]	foro sulla piastra [mm]	Offset [mm]	Altezza totale [mm]	Capacità di carico [kg]	Numero di serie	Numero d'ordine
Roti girevoli	200	50	137 x 105	105 x 80/75	11	55	240	75	3470DPR200P63 grigio	4031582240061
Rotelle fissa	200	50	140 x 115	105 x 80/75	11		240	75	3478DPR200P63 grigio	4031582240078
Rotelle girevoli	260	85	200 x 160	160 x 120	14	83	310	150	3480DQR260P65	4031582224825
Ruote fisse	260	85	200 x 160	160 x 120	14		310	150	3488DQR260P65	4031582224832











Ruota: DPR Centro ruota: acciaio pressato, Fodera: pneumatici, cuscinetto a rotolamento, profilo strappo



Ruota: DQR Centro ruota: acciaio pressato, Fodera: pneumatici, cuscinetto a rotolamento, profilo a blocchi

ALPHA

Monopole industriali

Capacità di carico:	135 - 205 kg
Standard:	EN 12532
Diametro ruota:	160 - 200 mm
Temperatura:	- 20 / + 60 °C
Altezza complessiva:	200 - 240 mm
Prestazioni rotolo	●●●○○
Rumore di movimento	●●●○○
Usura	●●○○○
Resistenza alla corrosione	●●●○○

Vantaggi in breve

Materiale

Alloggiamento in acciaio pressato, zincatura elettrochimica brillante, passivazione blu, testa girevole a doppina boccola, protezione antipolvere, asse ruota con dado

Diametro ruota [mm]	Larghezza ruota [mm]	Dimensione della Piastra [mm]	Centri dei fori della piastra [mm]	Foro della piastra [mm]	Offset [mm]	Altezza complessiva [mm]	Portata [kg]	Numero di serie	Numero dell'ordine
Ruote girevoli con blocco totale									
160	40	137 x 105	105 x 80/75	11 x 55	200	135		3472DVR160P63	4031582304886
200	50	137 x 105	105 x 80/75	11 x 55	240	205		3472DVP200P63	4031582324402
200	50	137 x 105	105 x 80/75	11 x 55	240	205		3472DVR200P63	4031582304893
Ruote piroettanti									
160	40	137 x 105	105 x 80/75	11 x 55	200	135		3470DVR160P63	4031582010268
200	50	137 x 105	105 x 80/75	11 x 55	240	205		3470DVP200P63	4031582324426
200	50	137 x 105	105 x 80/75	11 x 55	240	205		3470DVR200P63	4031582010275
Accessorio									
								Blocco direzionale 3471	4031582321814



Ruota: DVR

Mozzo ruota: acciaio stampato, Battistrada: gomma piena, nero, con cuscinetto a rulli

Ruota: DVP

Mozzo ruota: acciaio stampato, Battistrada: gomma piena, nero, con cuscinetto a sfera di precisione (disponibile anche con cerchi delle ruote zincati a caldo con bagno)

ALPHA
Ruote industriali

Capacità di carico:	205 kg
Standard:	EN 12532
Diametro della ruota:	200 mm
Temperatura:	- 20 / + 60 °C
Altezza complessiva:	240 mm
Prestazione di rotolamento	●●●○○
Rumore di movimento	●●●○○
Attrito	●●○○○
Resistenza alla corrosione	●●●○○

Vantaggi in breve

Materiale

Housing in acciaio stampato, zincatura lucida, blu passivato, testa pluriball di rotazione con cuscinetti a sfera, polverino protettivo, mozzo ruota con dado

Disegni delle staffe di fissaggio visti a pagina 38-39

	Diametro ruota [mm]	Larghezza ruota [mm]	Dimensione del piatto [mm]	Centri dei fori del piatto [mm]	Foro del piatto [mm]	Offset [mm]	Altezza complessiva [mm]	Carico utile [kg]	Numero di serie	Numero d'ordine
Ruote girevoli con centrale , blocco totale										
	200	50	137 x 105	105 x 80/75	11	55	240	205	3476DVR200P69-L0-11	4031582304961
	200	50	137 x 105	105 x 80/75	11	55	240	205	3476DVR200P69-L0-13	4031582364835
	200	50	137 x 105	105 x 80/75	11	55	240	205	3476DVR200P69-L1-11	4031582364859
	200	50	137 x 105	105 x 80/75	11	55	240	205	3476DVR200P69-L1-13	4031582364873
	200	50	137 x 105	105 x 80/75	11	55	240	205	3476DVR200P69-Q0-11	4031582364897
	200	50	137 x 105	105 x 80/75	11	55	240	205	3476DVR200P69-Q0-13	4031582364910
	200	50	137 x 105	105 x 80/75	11	55	240	205	3476DVR200P69-Q1-11	4031582364934
	200	50	137 x 105	105 x 80/75	11	55	240	205	3476DVR200P69-Q1-13	4031582364958
Ruote pivottanti										
	200	50	137 x 105	105 x 80/75	11	55	240	205	3470DVR200P63	4031582010275
Accessorio										
									Blocco direzionale 3471	4031582321814





Ruota: DVR

Centro ruota: acciaio stampato,
Frollatura: gomma solida, nera,
con cuscinetto a rotolamento

ALPHA
Rimorchi industriali

Capacità di carico:	205 kg
Standard:	EN 12532
Diametro ruota:	200 mm
Temperatura:	- 20 / + 60 °C
Altezza totale:	240 mm
Prestazioni di rotolamento	●●●○○
Rumore di movimento	●●●○○
Attrito	●●○○○
Resistenza alla corrosione	●●●○○

Vantaggi in breve

Materiale

Alloggiamento in acciaio pressato, zincatura lucida, passivazione blu, testa girevole a doppugnere a sfere, dustguard, asse della ruota con dado

	Diametro ruota [mm]	Larghezza ruota [mm]	Dimensione della piastra [mm]	Centri dei fori della piastra [mm]	Foro della piastra [mm]	Offset [mm]	altezza totale [mm]	Capacità di carico [kg]	Numero di serie	Numero d'ordine
Pulegge girevoli con centrale , blocco totale										
	200	50	137 x 105	105 x 80/75	11	55	240	205	3476DVP200P69-L0-11	4031582324433
	200	50	137 x 105	105 x 80/75	11	55	240	205	3476DVP200P69-L0-13	4031582364828
	200	50	137 x 105	105 x 80/75	11	55	240	205	3476DVP200P69-L1-11	4031582364842
	200	50	137 x 105	105 x 80/75	11	55	240	205	3476DVP200P69-L1-13	4031582364866
	200	50	137 x 105	105 x 80/75	11	55	240	205	3476DVP200P69-Q0-11	4031582364880
	200	50	137 x 105	105 x 80/75	11	55	240	205	3476DVP200P69-Q0-13	4031582364903
	200	50	137 x 105	105 x 80/75	11	55	240	205	3476DVP200P69-Q1-11	4031582364927
	200	50	137 x 105	105 x 80/75	11	55	240	205	3476DVP200P69-Q1-13	4031582364941
Riteghe girevoli										
	200	50	137 x 105	105 x 80/75	11	55	240	205	3470DVP200P63	4031582324426
Accessorio										
									Blocco direzionale 3471	4031582321814





Ruota: DVP

Centro ruota: acciaio stampato, Charola: gomma piena, nera, con cuscinetto a sfera di precisione (sono disponibili anche cerchioni per ruote zincate a caldo)

ALPHA
Roti industriali

Capacità di carico:	250 kg
Standard:	EN 12532
Diametro ruota:	125 mm
Temperatura:	- 20 / + 80 °C
Altezza totale:	155 mm
Prestazioni rotolamento	●●●○○
Rumore di movimento	●●●●●
Attrito	●●●○○
Resistenza alla corrosione	●●●○○

Vantaggi in breve

Materiale

Custodia in acciaio pressato, zincatura lucida, passivata blu, testata girevole a tenoni doppi pallini, protezione antipolvere, asse della ruota con dado

	Diametro ruota [mm]	Larghezza ruota [mm]	Dimensione della piastra [mm]	CENTRI dei fori della piastra [mm]	Foro della piastra [mm]	Offset [mm]	Altezza totale [mm]	Capacità di carico [kg]	Numero di serie	Numero d'ordine
Ruote girevoli										
	125	40	105 x 85	80/77 x 60	9	40	155	250	3479UFR125P70 L0-11	4031582358223
	125	40	105 x 85	80/77 x 60	9	40	155	250	3479UFR125P70 L0-13	4031582358605
	125	40	105 x 85	80/77 x 60	9	40	155	250	3479UFR125P70 L1-11	4031582358230
	125	40	105 x 85	80/77 x 60	9	40	155	250	3479UFR125P70 L1-13	4031582358247
	125	40	105 x 85	80/77 x 60	9	40	155	250	3479UFR125P70 Q0-11	4031582358216
	125	40	105 x 85	80/77 x 60	9	40	155	250	3479UFR125P70 Q0-13	4031582358612
	125	40	105 x 80	80/77 x 60	9	40	155	250	3479UFR125P70 Q1-11	4031582305029
	125	40	105 x 85	80/77 x 60	9	40	155	250	3479UFR125P70 Q1-13	4031582358254
Ruote pivottanti con blocco direzionale										
	125	40	105 x 85	80/77 x 60	9	40	155	250	3471UFR125P70 L1-11	4031582358643
	125	40	105 x 85	80/77 x 60	9	40	155	250	3471UFR125P70 Q1-11	4031582304879



Ruota: UFR

Centro ruota: poliamide, banda: elastica- pneumatico, grigio, non macchiante, senza protezioni filettate, cuscinetto a rollers

ALFA
Ruote industriali

Capacità di carico:	250 - 400 kg
Standard:	EN 12532
Diametro ruota:	160 - 200 mm
Temperatura:	- 20 / + 80 °C
Altezza complessiva:	200 - 240 mm
Prestazioni di rotolamento	●●●○○
Rumore di movimento	●●●●●
Usura	●●●○○
Resistenza alla corrosione	●●●○○

Vantaggi riassunti

Materiale

Scocca in acciaio pressato, zincatura a scocca brillante, passivata di blu, testa girevole a doppi cuscinetti, protezione antipolvere, perno della ruota con dado

Diametro ruota [mm]	Larghezza ruota [mm]	Dimensione della piastra [mm]	Centri dei fori della piastra [mm]	Foratura della piastra [mm]	Offset [mm]	Altezza totale [mm]	Capacità di carico [kg]	Numero di serie	Numero d'ordine
Rotelle girevoli con centrale , blocco totale									
									
160	46	176 x 112	105 x 77,5	13	55	200	250	3476UFP160P67	4031582305005
160	46	176 x 112	105 x 77,5	13	55	200	300	3476UFX160P67	4031582380538
200	46	176 x 112	105 x 77,5	13	55	240	300	3476UFP200P67	4031582305012
200	46	176 x 112	105 x 77,5	13	55	240	300	3476UFX200P67	4031582380514
Ruote fisse									
									
160	46	137 x 115	105 x 80/75	11		200	300	3478UFP160P63	4031582394917
160	46	137 x 115	105 x 80/75	11		200	300	3478UFX160P63	4031582399332
200	46	140 x 115	105 x 80/75	11		240	400	3478UFP200P63	4031582394924
200	46	140 x 115	105 x 80/75	11		240	400	3478UFX200P63	4031582399349



Ruota: UFP

Centro ruota: poliammide, Nervatura: elastica- gomma, grigia, non segnante, con piccole protezioni filettate, cuscinetto a sfera di precisione



Ruota: UFX Centro ruota: poliammide, Nervatura: elastica-

pneumatico, grigio non segnante, con piccole protezioni filettate, cuscinetto a sfera di precisione, sigillato

Vantaggio

Il pedale del freno è attaccato alla piastra di montaggio. Il meccanismo di rotazione è indipendente dalla piastra di montaggio. Pertanto il pedale del freno è sempre nella stessa posizione.

ALPHA
Ruote industriali

Capacità di carico:	300 - 350 kg
Standard:	EN 12532
Diametro ruota:	160 - 200 mm
Temperatura:	- 20 / + 80 °C
Altezza complessiva:	200 - 240 mm
Prestazione di rotolamento	●●●○○
Rumore di movimento	●●●●●
Attrito	●●●○○
Resistenza alla corrosione	●●●○○

Vantaggi in breve

Materiale

Alloggiamento in acciaio stampato, zincatura lucida, passivazione blu, perno ruota con dado

Ruote fisse, blocco centrale	Diametro ruota [mm]	Larghezza ruota [mm]	Dimensione della Piastra [mm]	centri dei fori della piastra [mm]	foro della piastra [mm]	Altezza totale [mm]	Capacità di carico [kg]	Numero di serie	Numero d'ordine
	160	46	144 x 115	105 x 80/75	11	200	300	3499UFP160P67 Q0-11	4031582380675
	160	46	137 x 115	105 x 80/75	11	200	300	3499UFP160P67 Q0-13	4031582381054
	160	46	144 x 115	105 x 80/75	11	200	300	3499UFP160P67 Q1-11	4031582380699
	160	46	137 x 115	105 x 80/75	11	200	300	3499UFP160P67 Q1-13	4031582381078
	160	46	137 x 115	105 x 80/75	11	200	300	3499UFP160P67 Q2-11	4031582380651
	160	46	137 x 115	105 x 80/75	11	200	300	3499UFP160P67 Q2-13	4031582381139
	200	46	137 x 115	105 x 80/75	11	240	350	3499UFP200P67 Q0-11	4031582380682
	200	46	137 x 115	105 x 80/75	11	240	350	3499UFP200P67 Q0-13	4031582381061
	200	46	144 x 115	105 x 80/75	11	240	350	3499UFP200P67 Q1-11	4031582380705
	200	46	137 x 115	105 x 80/75	11	240	350	3499UFP200P67 Q1-13	4031582381085
	200	46	144 x 115	105 x 80/75	11	240	350	3499UFP200P67 Q2-11	4031582380668
	200	46	137 x 115	105 x 80/75	11	240	350	3499UFP200P67 Q2-13	4031582381146

Funzioni

Q0: la leva ritorna automaticamente alla posizione di base.

Q1: la leva rimane nella posizione impostata. La leva deve essere azionata di nuovo per riportare il nottolino del freno alla posizione di base.

Q2: il bloccaggio ha una doppia funzione tramite l'azionamento in diverse direzioni. In direzione1 la leva rimane in posizione impostata. La leva deve essere azionata di nuovo per riportare il nottolino del freno alla posizione di base. In direzione2 la leva ritorna automaticamente alla posizione di base.



Ruota: UFP Centro ruota: poliammide, Battistrada: pneumatico elastico, grigio, antitraccia, con piccoli parasfilamenti, cuscinetto a sfere di precisione



Blocco centrale facile da usare

Bloccaggio simultaneo di più di una ruota pivottante mediante una leva di azionamento centrale.

Leve di commutazione

Il meccanismo di bloccaggio è azionato tramite la camma mediante una leva.

Q0-11 = foro della camma perpendicolare al lato lungo della piastra, SW 11 mm

Q0-13 = Ø della cam perforazione perpendicolare al lato lungo della piastra, SW 13 mm

Q1-11 = Ø della cam perforazione perpendicolare al lato lungo della piastra, SW 11 mm

Q1-13 = foro della camma perpendicolare al lato lungo lato della piastra, SW 13 mm Q2-11 = foro della camma perpendicolare al lato lungo della piastra, SW 11 mm Q2-13 = foro della camma perpendicolare al lato lungo della piastra, SW 13 mm Foro esagonale (SW)

ALPHA SAFETY

Ruote industriali con bloccaggio automatico

Vantaggi in breve	
Capacità di carico:	300 - 400 kg
Standard:	EN 12532
Diametro ruota:	160 - 200 mm
Temperatura:	- 20 / + 80 °C
Altezza complessiva:	200 - 240 mm
Prestazioni di rotolamento	●●●○○
Rumore di movimento	●●●●●
Attrito	●●●○○
Resistenza alla corrosione	●●●○○

Materiale

Ruotino fisso con sistema di bloccaggio automatico, blocco centrale, forca in acciaio inossidabile, zincatura lucida, passivazione blu, assale ruota con dado, fissaggio piastre con blocco centrale integrato

Ruote fisse con funzione di bloccaggio automatico	Diametro ruota [mm]	Larghezza ruota [mm]	Dimensione della Piastra [mm]	Centri dei fori della piastra [mm]	Foro piastra [mm]	Altezza totale [mm]	Portata [kg]	Numero di serie	Numero d'ordine
	160	46	137 x 115	105 x 80/75	11	200	300	349DUFP160P67-M5x14	4031582431773
	160	46	137 x 115	105 x 80/75	11	200	300	349DUFP160P67	4031582380712
	200	46	137 x 115	105 x 80/75	11	240	350	349DUFP200P67	4031582380729
	200	46	140 x 115	105 x 80/75	11	240	400	349DUFP200P67-M5x15	4031582431780



Ruota: UFP

Centro ruota: poliamide, Battistrada: elastico- pneumatico, grigio, non macchiante, con piccole protezioni della filettatura, cuscinetto a sfera di precisione

Serratura sicura

Inizia a muoversi solo quando una leva o maniglia è attivata dall'utente. Il movimento involontario è effettivamente impedito.

ALPHA SAFETY

Ruote industriali con blocco automatico

Portata:	300 - 350 kg
Standard:	EN 12532
Diametro ruota:	160 - 200 mm
Temperatura:	- 20 / + 80 °C
Altezza totale:	200 - 240 mm
Prestazioni di rotolamento	●●●○○
Rumore di movimento	●●●●●
Attrito	●●●○○
Resistenza alla corrosione	●●●●●

Vantaggi in breve

Materiale

Ruota fissa con sistema di blocco automatico, chiusura centrale, braccio in acciaio inossidabile, asse ruota con dado, piastra con blocco centrale integrato

Ruote fisse	Diametro ruota [mm]	Larghezza ruota [mm]	Dimensione della Piastra [mm]	Centri dei fori della piastra [mm]	Foro della piastra [mm]	Altezza complessiva [mm]	Capacità di carico [kg]	Numero di serie	Numero d'ordine
	160	46	137 x 115	105 x 80/75	11	200	300	849DUFX160P67	4031582380798
	200	46	137 x 115	105 x 80/75	11	240	350	849DUFX200P67	4031582380804



Ruota: UFX

Centro della ruota in poliammide, battistrada: elastico- pneumatico, non segnante, con piccole protezioni della filettatura, cuscinetto a sfera di precisione, sigillato



chiusura sicura

Inizia a rotolare solo quando un lever o una maniglia è attivato dall'utente. Il movimento involontario è efficacemente impedito.

ALPHA INOX

Versione Alpha lavabile realizzata in acciaio inossidabile

Materiale

Forcella in acciaio inossidabile, asse della ruota con dado

Vantaggi in breve	
Capacità di carico:	300 - 350 kg
Standard:	EN 12532
Diametro ruota:	160 - 200 mm
Temperatura:	- 20 / + 80 °C
Altezza totale:	200 - 240 mm
Prestazioni rotolo	●●●○○
Rumore di movimento	●●●●●
Attrito	●●●○○
Resistenza alla corrosione	●●●●●

Piantine fisse, chiusura centrale



Diametro ruota [mm]	Larghezza ruota [mm]	Dimensione della piastra [mm]	Centri fori della piastra [mm]	Foro della piastra [mm]	Altezza totale [mm]	Capacità di carico [kg]	Numero di serie	Numero d'ordine
160	46	137 x 115	105 x 80/75	11	200	300 200	8499UFX160P67 Q0-11	4031582380750
160	46	137 x 115	105 x 80/75	11	200	300 200	8499UFX160P67 Q0-13	4031582381092
160	46	137 x 115	105 x 80/75	11	200	300 200	8499UFX160P67 Q1-11	4031582380774
160	46	137 x 115	105 x 80/75	11	200	300 200	8499UFX160P67 Q1-13	4031582381115
160	46	137 x 115	105 x 80/75	11	200	300 200	8499UFX160P67 Q2-11	4031582380736
160	46	137 x 115	105 x 80/75	11	200	300 200	8499UFX160P67 Q2-13	4031582381153
200	46	137 x 115	105 x 80/75	11	240	400 250	8499UFX200P67 Q0-11	4031582380767
200	46	137 x 115	105 x 80/75	11	240	400 250	8499UFX200P67 Q0-13	4031582381108
200	46	137 x 115	105 x 80/75	11	240	400 250	8499UFX200P67 Q1-11	4031582380781
200	46	137 x 115	105 x 80/75	11	240	400 250	8499UFX200P67 Q1-13	4031582381122
200	46	137 x 115	105 x 80/75	11	240	400 250	8499UFX200P67 Q2-11	4031582380743
200	46	137 x 115	105 x 80/75	11	240	400 250	8499UFX200P67 Q2-13	4031582381160



Ruota: UFX

Centro ruota: poliammide, Fodera: elastico-pneumatico, grigio, antiriflesso, con piccoli proteggi-filetti, cuscinetto a sfera di precisione, sigillato



Centrale di bloccaggio facile da usare

Bloccaggio simultaneo di più ruote utilizzando una leva di azionamento centrale

ALPHA INOX

Versione Alpha lavabile in acciaio inox

Capacità di carico:	150 - 200 kg
Standard:	EN 12532
Diametro della ruota:	100 - 125 mm
Temperatura:	- 20 / + 80 °C
Altezza complessiva:	128 - 155 mm
Prestazioni di rotolamento	●●●○○
Rumore di movimento	●●●●●
Attrito	●●●○○
Resistenza alla corrosione	●●●●●

Vantaggi in breve

Materiale

Alloggiamento in acciaio inossidabile, testa girevole a doppio cuscinetto, asse della ruota con dado



Diametro ruota [mm]	Larghezza ruota [mm]	Centro foro [mm]	Offset [mm]	Altezza totale [mm]	Capacità di carico [kg]	Numero di serie	Numero d'ordine
rotelle girevoli							
100	34	11	41	128	150	8470UFX100P30-11	4031582370119
100	34	13	41	128	160	8470UFX100P30-13	4031582312607
125	40	11	40	155	150	8470UFX125P30-11	4031582370126
125	40	13	40	155	200	8470UFX125P30-13	4031582312621
Rotelle con blocco totale							
100	34	11	41	128	150	8477UFX100P30-11	4031582370201
100	34	13	41	128	160	8477UFX100P30-13	4031582339383
125	40	11	40	155	200	8477UFX125P30-11	4031582370218
125	40	13	40	155	200	8477UFX125P30-13	4031582313024





Ruota: UFX

Centro ruota: poliammide, Battistrada: elastico-pneumatico, grigio che non lascia segni, con piccoli proteggiruote, cuscinetto a sfere di precisione, sigillato

ALPHA INACCIAIO

Versione Alpha lavabile in acciaio inossidabile

Capacità di carico:	160 - 400 kg
Standard:	EN 12532
Diametro della ruota:	100 - 200 mm
Temperatura:	- 20 / + 80 °C
Altezza complessiva:	128 - 240 mm
Prestazione di rotolamento	●●●○○
Rumore di movimento	●●●●●
Attrito	●●●○○
Resistenza alla corrosione	●●●●●

Vantaggi in breve

Materiale

Alloggiamento in acciaio inossidabile, testina snodabile a doppio cuscinetto, mozzo ruota con dado

Pirole girevoli



Diametro della ruota [mm]	LarghezzaRuota [mm]	Dimensione della piastra [mm]	Centri dei fori della piastra [mm]	Foro della piastra [mm]	Offset [mm]	Altezza complessiva [mm]	Capacità di carico [kg]	Numero di serie	Numero d'ordine
100	34	105 x 85	80/77 x 60	9	41	128	160	8470UFD100P62	4031582346787
125	40	105 x 85	80/77 x 60	9	40	155	250	8470UFD125P62	4031582346800
160	46	137 x 105	105 x 80/75	11	55	200	300	8470UFD160P63	4031582346879
200	46	137 x 105	105 x 80/75	11	55	240	400	8470UFD200P63	4031582346886

Ruote fisse



Diametro della ruota [mm]	LarghezzaRuota [mm]	Dimensione della piastra [mm]	Centri dei fori della piastra [mm]	Foro della piastra [mm]	Altezza complessiva [mm]	Capacità di carico [kg]	Numero di serie	Numero d'ordine
100	34	100 x 85	80/77 x 60	9	128	160	8478UFD100P62	4031582347128
125	40	100 x 85	80/77 x 60	9	155	250	8478UFD125P62	4031582347135
160	46	137 x 115	105 x 80/75	11	200	300	8478UFD160P63	4031582347173
200	46	140 x 115	105 x 80/75	11	240	400	8478UFD200P63	4031582347180

Ruote girevoli con blocco totale



Diametro della ruota [mm]	LarghezzaRuota [mm]	Dimensione della piastra [mm]	Centri dei fori della piastra [mm]	Foro della piastra [mm]	Offset [mm]	Altezza complessiva [mm]	Capacità di carico [kg]	Numero di serie	Numero d'ordine
100	34	105 x 85	80/77 x 60	9	41	128	160	8477UFD100P62	4031582346961
125	40	105 x 85	80/77 x 60	9	40	155	250	8477UFD125P62	4031582346985
160	46	137 x 105	105 x 80/75	11	60	200	300	8477UFD160P63	4031582347050
200	46	137 x 105	105 x 80/75	11	55	240	400	8477UFD200P63	4031582347067



Wheel: UFD Wheel centre: polyamide, Tread: elastic- tyre, grey, non-marking, without threadguards, roller bearing, stainless

ALPHA INOX

Versione Alpha lavabile realizzata in acciaio inossidabile

Capacità di carico:	150 - 200 kg
Standard:	EN 12532
Diametro della ruota:	100 - 125 mm
Temperatura:	- 20 / + 80 °C
Altezza complessiva:	128 - 155 mm
Prestazioni di rotolamento	●●●○○
Rumore di movimento	●●●●●
Attrito	●●●○○
Resistenza alla corrosione	●●●●●

Vantaggi in sintesi

Materiale

Alloggiamento in acciaio inossidabile, testa girevole a doppio cuscinetto, albero della ruota con dado

rotelle girevoli



Diametro ruota [mm]	Larghezza ruote [mm]	Foro centrale [mm]	Offset [mm]	Altezza totale [mm]	Capacità di carico [kg]	Numero di serie	Numero d'ordine
100	34	11	41	128	150	8470UFD100P30-11	4031582370096
100	34	13	41	128	160	8470UFD100P30-13	4031582346770
125	40	11	40	155	150	8470UFD125P30-11	4031582370102
125	40	13	40	155	200	8470UFD125P30-13	4031582383874

Rotelle girevoli con blocco totale



Diametro ruota [mm]	Larghezza ruote [mm]	Foro centrale [mm]	Offset [mm]	Altezza totale [mm]	Capacità di carico [kg]	Numero di serie	Numero d'ordine
100	34	11	41	128	150	8477UFD100P30-11	4031582370188
100	34	13	41	128	160	8477UFD100P30-13	4031582346954
125	40	11	40	155	150	8477UFD125P30-11	4031582370195
125	40	13	40	155	200	8477UFD125P30-13	4031582346978



Ruota: ruota UFD centro: poliammide, Battistrada: elastico - pneumatico, grigio, non macchiante, senza guardie filettate, cuscinetto a rotolamento, acciaio inox

ALPHA INOX

Versione Alpha lavabile in acciaio inossidabile

Capacità di carico:	250 - 400 kg
Standard:	EN 12532
Diametro della ruota:	160 - 200 mm
Temperatura:	- 20 / + 80 °C
Altezza totale:	200 - 240 mm
Prestazioni di rotolamento	●●●○○
Rumore di movimento	●●●●●
Usura	●●●○○
Resistenza alla corrosione	●●●●●

Vantaggi in breve

Materiale

Alloggiamento in acciaio inossidabile, testa girevole a doppio cuscinetto, perno ruota con dado

Diametro ruota [mm]	Larghezza ruota [mm]	Dimensione della piastra [mm]	Centri dei fori della piastra [mm]	foro della piastra [mm]	Offset [mm]	Altezza totale [mm]	Portata [kg]	Numero di serie	Numero d'ordine
Roti pivotanti									
									
160	46	137 x 105	105 x 80/75	11	55	200	300	8470UFX160P63	4031582312645
200	46	137 x 105	105 x 80/75	11	55	240	400	8470UFX200P63	4031582312652
Ruote fisse									
									
160	46	137 x 115	105 x 80/75	11		200	300	8478UFX160P63	4031582313369
200	46	140 x 115	105 x 80/75	11		240	400	8478UFX200P63	4031582313376
Ruote girevoli con blocco totale									
									
160	46	137 x 105	105 x 80/75	11	60	200	250	8477UFX160P63	4031582313048
200	46	137 x 105	105 x 80/75	11	55	240	300	8477UFX200P63	4031582313055
Ruote girevoli con bloccaggio centrale , blocco totale									
									
160	46	176 x 112	105 x 77,5	13	55	200	250	8476UFX160P67	4031582380545
200	46	176 x 112	105 x 77,5	13	55	240	300	8476UFX200P67	4031582380521



Ruota: UFX Centro Ruota: policarbonato, Pavimento: elastico- pneumatico, grigio anti-macchia, con piccole protezioni della filettatura, cuscinetto a sfera di precisione,

sigillato



Ruota: UAC

Centro ruota: Poliammide, Pavimento: Poliuretano, cuscinetto a sfera di precisione, acciaio inossidabile, lavabile, resistente alle temperature da -40 a +80 °C

ALPHA INOX

Versione Alpha lavabile in acciaio inossidabile

Capacità di carico:	100 - 400 kg
Standard:	EN 12532
diametro ruota:	80 - 200 mm
Temperatura:	- 25 / + 80 °C
Altezza complessiva:	108 - 240 mm
Prestazioni rotolo	●●●○○
Rumore di movimento	●●●○○
Usura	●●●●○
Resistenza alla corrosione	●●●●●

Vantaggi in breve

Materiale

Alloggiamento in acciaio inossidabile, testata girevole con cuscinetti a sfera doppi, asse ruota con dado

Rotelle girevoli



Diametro della ruota [mm]	Larghezza della ruota [mm]	Dimensione della piastra [mm]	Centri dei fori della piastra [mm]	foro della piastra [mm]	Spazio(offset) (mm)	Altezza totale [mm]	Portata [kg]	Numero di serie	Numero ordine
80	32	105 x 85	80/77 x 60	9	44,5	108	100	8470UAD080P62 rosso	4031582396232
100	32	105 x 85	80/77 x 60	9	41	128	150	8470UAD100P62 rosso	4031582312409
125	32	105 x 85	80/77 x 60	9	40	155	200	8470UAD125P62 rosso	4031582312423
125	40	137 x 105	105 x 80/75	11	55	161	300	8470UAD125P63 rosso	4031582312430
160	40	137 x 105	105 x 80/75	11	55	200	350	8470UAD160P63 rosso	4031582312461
200	46	137 x 105	105 x 80/75	11	55	240	400	8470UAD200P63 rosso	4031582312485

Ruote fisse



Diametro della ruota [mm]	Larghezza della ruota [mm]	Dimensione della piastra [mm]	Centri dei fori della piastra [mm]	foro della piastra [mm]	Spazio(offset) (mm)	Altezza totale [mm]	Portata [kg]	Numero di serie	Numero ordine
80	32	100 x 85	80/77 x 60	9		108	100	8478UAD080P62 rosso	4031582396249
100	32	100 x 85	80/77 x 60	9		128	150	8478UAD100P62 rosso	4031582313208
125	32	100 x 85	80/77 x 60	9		155	200	8478UAD125P62 rosso	4031582313215
125	40	137 x 115	105 x 80/75	11		161	300	8478UAD125P63 rosso	4031582313222
160	40	137 x 115	105 x 80/75	11		200	350	8478UAD160P63 rosso	4031582313246
200	46	140 x 115	105 x 80/75	11		240	400	8478UAD200P63 rosso	4031582313260

Ruote girevoli con blocco totale



Diametro della ruota [mm]	Larghezza della ruota [mm]	Dimensione della piastra [mm]	Centri dei fori della piastra [mm]	foro della piastra [mm]	Spazio(offset) (mm)	Altezza totale [mm]	Portata [kg]	Numero di serie	Numero ordine
80	32	105 x 85	80/77 x 60	9	44,5	108	100	8477UAD080P62 rosso	4031582396256
100	32	105 x 85	80/77 x 60	9	41	128	150	8477UAD100P62 rosso	4031582312812
125	32	105 x 85	80/77 x 60	9	40	155	200	8477UAD125P62 rosso	4031582312836
125	40	137 x 105	105 x 80/75	11	60	161	300	8477UAD125P63 rosso	4031582312843
160	40	137 x 105	105 x 80/75	11	60	200	350	8477UAD160P63 rosso	4031582312874
200	46	137 x 105	105 x 80/75	11	55	240	400	8477UAD200P63 rosso	4031582312881



Ruota: centro ruota UAD: poliammide, bianco, Coprigiunti: poliuretano, viola, senza protezioni filettate, cuscinetto a rotolamento, acciaio inox

ALPHA INOX

Versione Alpha lavabile in acciaio inox

Capacità di carico:	100 - 200 kg
Standard:	EN 12532
Diametro ruota:	80 - 125 mm
Temperatura:	- 40 / + 80 °C
Altezza complessiva:	108 - 155 mm
Prestazioni della ruota	●●●○○
Rumore di movimento	●●●○○
Usura	●●●●○
Resistenza alla corrosione	●●●●●

Vantaggi in breve

Materiale

Alloggiamento in acciaio inossidabile, testa girevole a doppia boccola, perno ruota con dado

Roti pivottanti



Diametro ruota [mm]	Larghezza ruota [mm]	Foro centrale [mm]	Scostamento [mm]	Altezza totale [mm]	Portata [kg]	Numero di serie	Numero d'ordine
80	32	11	44,5	108	100	8470UAD080P30-11 rosso	4031582396263
80	32	13	44,5	108	100	8470UAD080P30-13 rosso	4031582396270
100	32	11	41	128	150	8470UAD100P30-11 red	4031582370072
100	32	13	41	128	200	8470UAD100P30-13 red	4031582312393
125	32	11	40	155	200	8470UAD125P30-11 red	4031582370089
125	32	13	40	155	200	8470UAD125P30-13 red	4031582312416

Ruote girevoli con bloccaggio totale



Diametro ruota [mm]	Larghezza ruota [mm]	Foro centrale [mm]	Scostamento [mm]	Altezza totale [mm]	Portata [kg]	Numero di serie	Numero d'ordine
80	32	11	44,5	108	100	8477UAD080P30-11 red	4031582396287
80	32	13	44,5	108	100	8477UAD080P30-13 red	4031582396294
100	32	11	41	128	150	8477UAD100P30-11 red	4031582370164
100	32	13	41	128	200	8477UAD100P30-13 rosso	4031582312805
125	32	11	40	155	150	8477UAD125P30-11 rosso	4031582370171
125	32	13	40	155	200	8477UAD125P30-13 rosso	4031582312829



Ruota: UAD

Mozzo ruota: poliammide, bianco, Battistrada: poliuretano, viola, senza parafilo, cuscinetto a rulli, inossidabile

ALPHA INOX

Versione Alpha lavabile realizzata in acciaio inox

Materiale

Alloggiamento in acciaio inox, testa girevole a cuscinetti a sfera doppi, asse della ruota con dado

Vantaggi in breve	
Portata:	200 - 500 kg
Standard:	EN 12532
Diametro ruota:	80 - 200 mm
Temperatura:	- 25 / + 80 °C
Altezza complessiva:	108 - 240 mm
Prestazioni di rotolamento	●●●○○
Rumore di movimento	●●●○○
Attrito	●●●●●
Resistenza alla corrosione	●●●●●

Rinforzi girevoli



Diametro ruota [mm]	Larghezza ruota [mm]	Dimensione della piastra [mm]	Centri fori della piastra [mm]	P hole piastra [mm]	Offset [mm]	Altezza complessiva [mm]	Capacità di carico [kg]	Numero di serie	Numero d'ordine
80	34	105 x 85	80/77 x 60	9	44,5	108	200	8470UOO080P62	4031582312676
100	36	105 x 85	80/77 x 60	9	41	128	200	8470UOO100P62	4031582312690
125	40	105 x 85	80/77 x 60	9	40	155	250	8470UOO125P62	4031582312713
160	40	137 x 105	105 x 80/75	11	55	200	500	8470UOO160P63	4031582312720
200	50	137 x 105	105 x 80/75	11	55	240	500	8470UOO200P63	4031582312737

Ruote fisse



Diametro ruota [mm]	Larghezza ruota [mm]	Dimensione della piastra [mm]	Centri fori della piastra [mm]	P hole piastra [mm]	Offset [mm]	Altezza complessiva [mm]	Capacità di carico [kg]	Numero di serie	Numero d'ordine
80	34	100 x 85	80/77 x 60	9		108	200	8478UOO080P62	4031582313383
100	36	100 x 85	80/77 x 60	9		128	200	8478UOO100P62	4031582313390
125	40	100 x 85	80/77 x 60	9		155	250	8478UOO125P62	4031582313406
160	40	137 x 115	105 x 80/75	11		200	500	8478UOO160P63	4031582313413
200	50	140 x 115	105 x 80/75	11		240	500	8478UOO200P63	4031582313420

Rotelle girevoli con bloccaggio totale



Diametro ruota [mm]	Larghezza ruota [mm]	Dimensione della piastra [mm]	Centri fori della piastra [mm]	P hole piastra [mm]	Offset [mm]	Altezza complessiva [mm]	Capacità di carico [kg]	Numero di serie	Numero d'ordine
80	34	105 x 85	80/77 x 60	9	44,5	108	200	8477UOO080P62	4031582313079
100	36	105 x 85	80/77 x 60	9	41	128	200	8477UOO100P62	4031582313093
125	40	105 x 85	80/77 x 60	9	40	155	200	8477UOO125P62	4031582313116
160	40	137 x 105	105 x 80/75	11	60	200	500	8477UOO160P63	4031582313123
200	50	137 x 105	105 x 80/75	11	55	240	500	8477UOO200P63	4031582313130



Ruota: UOO Ruota: poliammide, bianco, cuscinetto liscio

ALPHA INOX

Versione Alpha lavabile realizzata in acciaio inossidabile

Capacità di carico:	150 - 200 kg
Standard:	EN 12532
Diametro ruota:	80 - 125 mm
Temperatura:	- 40 / + 80 °C
Altezza complessiva:	108 - 155 mm
Prestazioni di rotolamento	●●●○○
Rumore di movimento	●●●○○
Usura	●●●●●
Resistenza alla corrosione	●●●●●

Vantaggi in breve

Materiale

Alloggiamento in acciaio inossidabile, testa snodabile a doppio cuscinetto, perno della ruota con dado



Rotelle girevoli	Diametro ruota [mm]	Larghezza ruota [mm]	Foro centrale [mm]	Offset [mm]	Altezza totale [mm]	Portata [kg]	Numero di serie	Numero d'ordine
	80	34	11	44,5	108	150	8470UOO080P30-11	4031582370133
	80	34	13	44,5	108	150	8470UOO080P30-13	4031582312669
	100	36	11	41	128	150	8470UOO100P30-11	4031582370140
	100	36	13	41	128	200	8470UOO100P30-13	4031582312683
	125	40	11	40	155	150	8470UOO125P30-11	4031582370157
	125	40	13	40	155	200	8470UOO125P30-13	4031582312706



Roti girevoli con blocco totale	Diametro ruota [mm]	Larghezza ruota [mm]	Foro centrale [mm]	Offset [mm]	Altezza totale [mm]	Portata [kg]	Numero di serie	Numero d'ordine
	80	34	11	44,5	108	150	8477UOO080P30-11	4031582370225
	80	34	13	44,5	108	150	8477UOO080P30-13	4031582313062
	100	36	11	41	128	150	8477UOO100P30-11	4031582370232
	100	36	13	41	128	200	8477UOO100P30-13	4031582313086
	125	40	11	40	155	150	8477UOO125P30-11	4031582370249
	125	40	13	40	155	200	8477UOO125P30-13	4031582313109



Ruota: UOO

Ruota: poliamide, bianca, cuscinetto piastra/semiasse innocua

ALPHA INOSSIDABILE

Versione washable Alpha in acciaio inossidabile

Materiale

Alloggiamento in acciaio inossidabile, testa snodabile con cuscinetti a sfera doppi, perno ruota con dado

Vantaggi in breve	
Carico utile:	80 kg
Standard:	EN 12532
Diametro ruota:	100 mm
Temperatura:	- 30 / + 250 °C
Altezza totale:	128 mm
Prestazioni di rollio	●●●○○
Rumore di movimento	●●●○○
Attrito	●●●○○
Resistenza alla corrosione	●●●●●

	diametro della ruota [mm]	Larghezza ruota [mm]	Dimensione della piastra [mm]	Centri dei fori della piastra [mm]	Foro piastra [mm]	Offset [mm]	Altezza complessiva [mm]	Capacità di carico [kg]	Numero di serie	Numero d'ordine
Ruote girevoli										
	100	35	105 x 85	80/77 x 60	9	41	128	80	8470IDG100P62	4031582346701
										
Ruote fisse										
	100	35	100 x 85	80/77 x 60	9		128	80	8478IDG100P62	4031582347098
										



Ruota: Ruota IDG centro: alluminio, Costol/avanzamento: gomma resistente al calore, smorzamento, finding self-lubricating bushings? traduzione: cuscinetto autolubrificante, intervallo di temperatura da -30 °C a +250 °C

Le nostre ruote resistenti al calore possono essere utilizzate per un massimo di 5 minuti a una temperatura ambiente di 310 °C. Tuttavia, la temperatura della pista non deve superare i 250 °C.

ALPHA INOX

Versione Alpha lavabile in acciaio inossidabile

Portata:	100 - 125 kg
Standard:	EN 12532
Diametro delle ruote:	80 - 100 mm
Temperatura:	- 40 / + 250 °C
Altezza totale:	108 - 128 mm
Prestazioni di rotolamento	●●●●○
Rumore di movimento	●●●○○
Attrito	●●●●●
Resistenza alla corrosione	●●●●●

Vantaggi in breve

Materiale

Alloggiamento in acciaio inossidabile, testa snodabile con doppio cuscinetto a sfere, perno della ruota con dado

	Diametro ruota [mm]	Larghezza ruota [mm]	Dimensione della Piastra [mm]	Centratura fori piastra [mm]	Foro della piastra [mm]	Offset [mm]	Altezza totale [mm]	Portata [kg]	Numero di serie	Numero d'ordine
Ruote girevoli										
	80	35	105 x 85	80/77 x 60	9	44,5	108	100	8470BOG080P62	4031582347241
	100	35	105 x 85	80/77 x 60	9	41	128	125	8470BOG100P62	4031582346688
Ruote pivottanti fisse										
	80	35	100 x 85	80/77 x 60	9		108	100	8478BOG080P62	4031582347258
	100	35	100 x 85	80/77 x 60	9		128	125	8478BOG100P62	4031582347074



Ruota: BOG
Ruota realizzata in duroplastico, cuscinetto autolubrificante, intervallo di temperatura da –40 °C a +280 °C

ALPHA REVERSE

Ruote industriali con stabilità direzionale automatica

Capacità di carico:	160 - 400 kg
Standard:	EN 12532
Diametro ruota:	80 - 200 mm
Temperatura:	- 20 / + 80 °C
Altezza complessiva:	108 - 240 mm
Prestazioni di rotolamento	●●●○○
Rumore di movimento	●●●●●
Usura	●●●○○
Resistenza alla corrosione	●●●○○

Vantaggi in breve

Materiale

Ruotino girevole con stabilità direzionale automatica, alloggiamento in acciaio stampato, zincatura per brillante, passivazione blu, testa girevole a cuscinetti a sfera doppi, asse ruota con dado, protezione antipolvere, fissaggio su piastra.

	Diametro ruota [mm]	Larghezza ruota [mm]	Dimensione della piastra [mm]	Centri dei fori della piastra [mm]	Foro della piastra [mm]	Scostamento [mm]	Altezza totale [mm]	Capacità di carico [kg]	Numero di serie	Numero d'ordine
Ruote girevoli										
	100	34	105 x 85	80/77 x 60	9		41	128 160	347SUFP100P62 180°	4031582430585
	125	40	105 x 80	80/77 x 60	9		40	155 250	347SUFP125P62 180°	4031582430592
	200	46	137 x 105	105 x 80/75	11		40	240 400	347SUFP200P63	4031582463712
	100	34	105 x 85	80/77 x 60	9		41	128 160	347SUFR100P62 180°	4031582423495
	100	34	105 x 80	80/77 x 60	9		40	130 160	347SUFR100P62 180° OH 130	4031582453720
	100	34	105 x 85	80/77 x 60	9		41	128 160	347SUFR100P62 360°	4031582465266
	80	34	105 x 85	80/77 x 60	9		44,5	108 200	347SUOJ080P62 180°	4031582416701
	100	36	105 x 85	80/77 x 60	9		41	128 200	347SUOJ100P62 180°	4031582416718
	125	40	105 x 85	80/77 x 60	9		40	155 250	347SUOJ125P62 180°	4031582416725
Ruote girevoli con bloccaggio totale										
	100	34	105 x 80	80/77 x 60	9		41	128 160	347BUFP100P62 180°	4031582430561
	125	40	105 x 80	80/77 x 60	9		40	155 250	347BUFP125P62 180°	4031582430608
	200	46	137 x 105	105 x 80/75	11		55	240 400	347BUFP200P63 180°	4031582462920
	100	34	105 x 85	80/77 x 60	9		41	128 160	347BUFR100P62 180°	4031582423501
	100	34	105 x 80	80/77 x 60	9		40	130 160	347BUFR100P62 180° OH 130	4031582453737
	100	34	105 x 85	80/77 x 60	9		41	128 160	347BUFR100P62 360°	4031582465273
	80	34	105 x 85	80/77 x 60	9		44,5	108 200	347BUOJ080P62 180°	4031582416817
	100	36	105 x 85	80/77 x 60	9		41	128 200	347BUOJ100P62 180°	4031582416824
	125	40	105 x 85	80/77 x 60	9		40	155 250	347BUOJ125P62 180°	4031582416831
	100	36	105 x 80	80/77 x 60	9		41	128 200	347BUOR100P62 360°	4031582478525



Ruota: UFR blu

Mozzo ruota: poliammide, nero, Battistrada: gomma elastica per pneumatici, blu, non lascia segni, senza protezioni per i fili, cuscinetto a rulli



Ruota: UFP Mozzo in poliammide, Battistrada: gomma elastica per pneumatici, non lascia segni, cuscinetto a sfere di precisione.



Ruota: UOJ

Mozzo ruota in poliammide, con protezioni per i fili, cuscinetto a rulli.

Allineamento a 180° o 360°

Quando la ruota girevole viene sollevata, si allinea automaticamente nella direzione di marcia, ideale per l'uso con veicoli a guida automatica. L'allineamento automatico è disponibile anche come 360° su richiesta.

REVERSE ALPHA

Ruote industriali con stabilità direzionale automatica

Capacità di carico:	300 - 400 kg
Standard:	EN 12532
Diametro ruota:	160 - 200 mm
Temperatura:	- 20 / + 80 °C
Altezza complessiva:	200 - 240 mm
Prestazioni di rotolamento	●●●○○
Rumore di movimento	●●●●●
Usura	●●●○○
Resistenza alla corrosione	●●●●●

Vantaggi in breve

Materiale

Ruota pivotante con stabilità direzionale automatica, housing in acciaio inossidabile, testa girevole a doppi cuscinetti, assale ruota con dado, fissaggio a piastra.

	Diametro ruota [mm]	Larghezza ruota [mm]	Dimensione della Piastra [mm]	Centri fori della piastra [mm]	Foro della piastra [mm]	Offset [mm]	Altezza complessiva [mm]	Capacità di carico [kg]	Numero di serie	Numero d'ordine
Ruote pivottanti										
	160	46	137 x 105	105 x 80/75	11	55	200	300	847SUFX160P63 180°	4031582460162
	200	46	137 x 105	105 x 80/75	11	55	240	400	847SUFX200P63 180°	4031582460179
	200	40	137 x 105	105 x 80/75	11	55	240	350	847SUSC200P63 180°	4031582460155
ruote SK con rotazione reverse direzionale										
	200	46	137 x 105	105 x 80/75	11	55	240	300	847BUFX200P63 180°	4031582460186
	160	46	137 x 105	105 x 80/75	11	60	200	300	847BUFX160P63 180°	4031582460131
	200	40	137 x 105	105 x 80/75	11	55	240	350	847BUSC200P63 180°	4031582460193



Ruota: UFX

Centro ruota in poliammide, battistrada: elastico-pneumatico, non macchiante, con piccoli parafiletti, cuscinetto a sfera di precisione, sigillato



Ruota: USC

Centro ruota in poliammide, conduttivo, Battistrada: poliuretano, cuscinetto a sfera di precisione, acciaio inossidabile, lavabile

Allineamento in 180° o 360°

Quando la ruota è sollevata, si allinea automaticamente nella direzione di marcia, eccellente per veicoli automatici guidati. L'allineamento automatico è disponibile anche come 360° su richiesta.

DELTA

(Ruote industriali per una manovra facile)

Capacità di carico:	540 - 600 kg
Standard:	EN 12532
Diametro ruota:	160 - 200 mm
Temperatura:	- 20 / + 85 °C
Altezza complessiva:	210 - 250 mm
Prestazioni di rotolamento	●●●○○
Rumore di movimento	●●●●●
Attrito	●●●○○
Resistenza alla corrosione	●●●○○

Vantaggi in breve

Materiale

Alloggiamento in acciaio stampato pesante, zincatura lucida, trattato a protezione blu, testa girevole a cuscinetto a sfera di precisione, sigillato, perno ruota con dado

	Diametro ruota [mm]	Larghezza ruota [mm]	Dimensione della piastra [mm]	Centri dei fori della piastra [mm]	Foro della piastra [mm]	Offset [mm]	Altezza complessiva [mm]	Portata [kg]	Numero di serie	Numero d'ordine
Ruote girevoli										
	160	50	137 x 105	105 x 80/75	11	55	210	540 430	3640SEP160P63	4031582355109
	200	50	137 x 105	105 x 80/75	11	55	250	600 480	3640SEP200P63	4031582355116
Ruote fisse										
	160	50	137 x 115,0	105 x 80/75	11		210	540 430	3648SEP160P63	4031582355123
	200	50	137 x 115,0	105 x 80/75	11		250	600 480	3648SEP200P63	4031582355130
Ruote girevoli con blocco totale										
	160	50	137 x 105	105 x 80/75	11	55	210	540 430	3642SEP160P63	4031582355147
	200	50	137 x 105	105 x 80/75	11	55	250	600 480	3642SEP200P63	4031582355154
Ruote girevoli con blocco direzionale										
	160	50	137 x 105	105 x 80/75	11	55	210	540 430	3641SEP160P63	4031582355161
	200	50	137 x 105	105 x 80/75	11	55	250	600 480	3641SEP200P63	4031582355178



Ruote: SEP 67 Shore A Centro ruota: acciaio stampato, Pannello: pneumatico elastico, nero, vulcanizzato, porta-polvere a sfera di precisione



Blocco direzionale Ruote pivottanti con blocco direzionale disponibili come versione 2x180° o 4x90° su richiesta.



Ruote a doppio blocco della serie 3642 sono disponibili anche con un blocco direzionale aggiuntivo 1x360°.



Protezione del piede Diverse protezioni per i piedi sono disponibili su richiesta.

DELTA

Ruote industriali per una facile manovrabilità

Capacità di carico:	540 - 600 kg
Standard:	EN 12532
Diametro della ruota:	160 - 200 mm
Temperatura:	- 20 / + 85 °C
Altezza totale:	210 - 250 mm
Prestazioni di rotolamento	●●●○○
Rumore di movimento	●●●●●
Usura	●●●○○
Resistenza alla corrosione	●●●○○

Vantaggi in breve

Materiale

Custodia in acciaio stampato pesante, zincatura brillante, passivazione blu, palla a sfera ad alta precisione, testata girevole sigillata, asse ruota con dado

	Diametro ruota [mm]	Larghezza ruota [mm]	Dimensione della piastra [mm]	centri dei fori della piastra [mm]	Foro della piastra [mm]	Offset [mm]	Altezza complessiva [mm]	Carico utile [kg]	Numero di serie	Numero d'ordine
Ruotini girevoli										
	160	50	137 x 105	105 x 80/75	11	55	210	540	430 3640SFP160P63	4031582365504
	200	50	137 x 105	105 x 80/75	11	55	250	600	480 3640SFP200P63	4031582365511
Rastrelli fissi										
	160	50	137 x 115,0	105 x 80/75	11		210	540	430 3648SFP160P63	4031582365566
	200	50	137 x 115,0	105 x 80/75	11		250	600	480 3648SFP200P63	4031582365573
Rotelle girevoli con blocco totale										
	160	50	137 x 105	105 x 80/75	11	55	210	540	430 3642SFP160P63	4031582365542
	200	50	137 x 105	105 x 80/75	11	55	250	600	480 3642SFP200P63	4031582365559
Rotelle girevoli con blocco direzionale										
	160	50	137 x 105	105 x 80/75	11	55	210	540	430 3641SFP160P63	4031582365528
	200	50	137 x 105	105 x 80/75	11	55	250	600	480 3641SFP200P63	4031582365535



Ruota: SFP 67 Shore A Centro ruota: acciaio stampato, Corona: elastomerica, grigio, vulcanizzata, cuscinetto a sfera di precisione



Blocco direzionale Le ruote orientabili con blocco direzionale sono disponibili in versione 2x180° o 4x90° su richiesta.



Blocco doppio Le ruote della serie 3642 sono disponibili anche con un blocco direzionale aggiuntivo di 1x360°.



Protezione per i piedi

Diversi tipi di protezione per i piedi sono disponibili su richiesta.

DELTA

Cerce di ruote industriali per una facile manovrabilità

Capacità di carico:	300 - 450 kg
Standard:	EN 12532
diametro ruota:	125 - 200 mm
Temperatura:	- 20 / + 85 °C
Altezza totale:	178 - 250 mm
Prestazioni di rotolamento	●●●○○
Rumore di movimento	●●●○○
usura	●●●○○
Resistenza alla corrosione	●●●○○

Vantaggi in breve

Materiale

Alloggiamento in acciaio pressato pesante, zincatura brillante, passivazione blu, testa girevole con cuscinetto a sfere di precisione, sigillato, perno ruota con dado

	Diametro ruota [mm]	Larghezza ruota [mm]	Dimensione della piastra [mm]	Centri foro piastra [mm]	foro piastra [mm]	Offset [mm]	Altezza totale [mm]	Capacità di carico [kg]	Numero di serie	Numero d'ordine
Palistrellati girevoli										
	125	50	137 x 105	105 x 80/75	11	55	178	300 240	3640IEP125P63	4031582337143
	160	50	137 x 105	105 x 80/75	11	55	210	350 280	3640IEP160P63	4031582337150
	200	50	137 x 105	105 x 80/75	11	55	250	450 360	3640IEP200P63	4031582337167
Ruote fisse										
	125	50	137 x 115,0	105 x 80/75	11		178	300 240	3648IEP125P63	4031582337174
	160	50	137 x 115,0	105 x 80/75	11		210	350 280	3648IEP160P63	4031582337181
	200	50	137 x 115,0	105 x 80/75	11		250	450 360	3648IEP200P63	4031582337198
Ruote pivottanti con blocco totale										
	125	50	137 x 105	105 x 80/75	11	55	178	300 240	3642IEP125P63	4031582337204
	160	50	137 x 105	105 x 80/75	11	55	210	350 280	3642IEP160P63	4031582337211
	200	50	137 x 105	105 x 80/75	11	55	250	450 360	3642IEP200P63	4031582337228
Ruote girevoli con blocco direzionale										
	125	50	137 x 105	105 x 80/75	11	55	178	300 240	3641IEP125P63	4031582337235
	160	50	137 x 105	105 x 80/75	11	55	210	350 280	3641IEP160P63	4031582337242
	200	50	137 x 105	105 x 80/75	11	55	250	450 360	3641IEP200P63	4031582337259



Ruota: IEP 68 Shore A Centro ruota: alluminio,.Picco: elastomero, vulcanizzata, cuscinetto a sfera di precisione



Blocco direzionale Le ruote girevoli con blocco direzionale sono disponibili come versione 2x180° o 4x90° su richiesta.



Blocco doppio Le ruote della serie 3642 sono disponibili anche con un ulteriore blocco direzionale di 1x360°.



Protezione dei piedi Diverse protezioni per i piedi sono disponibili su richiesta.

DELTA

Castelli industriali per facile manovrabilità

Portata:	300 - 450 kg
Standard:	EN 12532
Diametro ruota:	125 - 200 mm
Temperatura:	- 20 / + 85 °C
Altezza complessiva:	178 - 250 mm
Prestazioni di rotolamento	●●●○○
Rumore di movimento	●●●○○
Attrito	●●●○○
Resistenza alla corrosione	●●●○○

Vantaggi in breve

Materiale

Alloggiamento in acciaio stampato pesante, nichelatura cromata lucida, trattato a passivazione blu, testa girevole a cuscinetti a sfera di precisione, sigillata, perno ruota con dado

	Diametro ruota [mm]	Larghezza ruota [mm]	Dimensione della Piastra [mm]	Centri dei fori della piastra [mm]	Foro della piastra [mm]	Offset [mm]	Altezza totale [mm]	Potenza di carico [kg]	Numero di serie	Numero d'ordine
Ruote girevoli										
	125	50	137 x 105	105 x 80/75	11	55	178	300 240	3640IFP125P63	4031582364705
	160	50	137 x 105	105 x 80/75	11	55	210	350 280	3640IFP160P63	4031582364712
	200	50	137 x 105	105 x 80/75	11	55	250	450 360	3640IFP200P63	4031582364729
Ruote solide										
	125	50	137 x 115,0	105 x 80/75	11		178	300 240	3648IFP125P63	4031582364736
	160	50	137 x 115,0	105 x 80/75	11		210	350 280	3648IFP160P63	4031582364743
	200	50	137 x 115,0	105 x 80/75	11		250	450 360	3648IFP200P63	4031582364750
Ruote girevoli con bloccaggio totale										
	125	50	137 x 105	105 x 80/75	11	55	178	300 240	3642IFP125P63	4031582364767
	160	50	137 x 105	105 x 80/75	11	55	210	350 280	3642IFP160P63	4031582364774
	200	50	137 x 105	105 x 80/75	11	55	250	450 360	3642IFP200P63	4031582364781
Ruote girevoli con blocco direzionale										
	125	50	137 x 105	105 x 80/75	11	55	178	300 240	3641IFP125P63	4031582364798
	160	50	137 x 105	105 x 80/75	11	55	210	350 280	3641IFP160P63	4031582364804
	200	50	137 x 105	105 x 80/75	11	55	250	450 360	3641IFP200P63	4031582364811



Ruota: IFP

Centro ruota 68 Shore A: alluminio, Pista: pneumatico elastico, vulcanizzato, grigio, non macchiante, cuscinetto a sfera di precisione



Ruote girevoli con blocco direzionale disponibili come versione 2x180° o 4x90° su richiesta.



Ruote a doppio freno della serie 3642 sono disponibili anche con un ulteriore blocco direzionale di 1x360°.



Protezione dei piedi

Diversi tipi di protezione per i piedi sono disponibili su richiesta.

DELTA

Rinocerenti industriali per una manovrabilità facile

Vantaggi in breve	
Capacità di carico:	500 - 600 kg
Standard:	EN 12532
Diametro ruota:	125 - 200 mm
Temperatura:	- 10 / + 60 °C
Altezza totale:	178 - 250 mm
Prestazioni di rotolamento	●●●○○
Rumore di movimento	●●●○○
Attrito	●●●●○
Resistenza alla corrosione	●●●○○

Materiale

Alloggiamento in acciaio pressato pesante, zincatura in lega brillante, passivazione blu, testata girevole con cuscinetto a sfera di precisione, sigillato, assale della ruota con dado

	Diametro ruota [mm]	Larghezza ruota [mm]	Dimensione della piastra [mm]	centri dei fori della piastra [mm]	Foro piastra [mm]	offset [mm]	Altezza complessiva [mm]	Conducibilità di carico [kg]	Numero di serie	Numero d'ordine
Ruote girevoli										
	125	50	137 x 105	105 x 80/75	11	55	178	500	3640ITP125P63 Conv	4031582366327
	125	50	137 x 105	105 x 80/75	11	55	178	500	3640ITP125P63 Flat	4031582337358
	160	50	137 x 105	105 x 80/75	11	55	210	600	3640ITP160P63 Conv	4031582366334
	160	50	137 x 105	105 x 80/75	11	55	210	600	3640ITP160P63 Flat	4031582337365
	200	50	137 x 105	105 x 80/75	11	55	250	600	3640ITP200P63 Conv	4031582366341
	200	50	137 x 105	105 x 80/75	11	55	250	600	3640ITP200P63 Flat	4031582337372
Ruote fisse										
	125	50	137 x 115,0	105 x 80/75	11		178	500	3648ITP125P63 Conv	4031582366419
	125	50	137 x 115,0	105 x 80/75	11		178	500	3648ITP125P63 Flat	4031582337389
	160	50	137 x 115,0	105 x 80/75	11		210	600	3648ITP160P63 Conv	4031582366426
	160	50	137 x 115,0	105 x 80/75	11		210	600	3648ITP160P63 Flat	4031582337396
	200	50	137 x 115,0	105 x 80/75	11		250	600	3648ITP200P63 Conv	4031582366433
	200	50	137 x 115,0	105 x 80/75	11		250	600	3648ITP200P63 Flat	4031582337402
Sedia con Ruote girevoli con bloccaggio totale										
	125	50	137 x 105	105 x 80/75	11	55	178	500	3642ITP125P63 Conv	4031582366389
	125	50	137 x 105	105 x 80/75	11	55	178	500	3642ITP125P63 Flat	4031582337419
	160	50	137 x 105	105 x 80/75	11	55	210	600	3642ITP160P63 Conv	4031582366396
	160	50	137 x 105	105 x 80/75	11	55	210	600	3642ITP160P63 Flat	4031582337426
	200	50	137 x 105	105 x 80/75	11	55	250	600	3642ITP200P63 Conv	4031582366402
	200	50	137 x 105	105 x 80/75	11	55	250	600	3642ITP200P63 Flat	4031582337433
Rotelle girevoli con blocco direzionale										
	125	50	137 x 105	105 x 80/75	11	55	178	500	3641ITP125P63 Conv	4031582366358
	125	50	137 x 105	105 x 80/75	11	55	178	500	3641ITP125P63 Flat	4031582337440
	160	50	137 x 105	105 x 80/75	11	55	210	600	3641ITP160P63 Conv	4031582366365
	160	50	137 x 105	105 x 80/75	11	55	210	600	3641ITP160P63 Flat	4031582337457
	200	50	137 x 105	105 x 80/75	11	55	250	600	3641ITP200P63 Conv	4031582366372
	200	50	137 x 105	105 x 80/75	11	55	250	600	3641ITP200P63 Flat	4031582337464



Ruota: ITP flat 92 Shore A Centro ruota: alluminio, battistrada: poliuretano, stampata, piana, cuscinetto a sfera di precisione



Blocco direzionale Le ruote girevoli con blocco direzionale sono disponibili in versione 2x180° o 4x90° su richiesta.



Blocco doppio Le ruote della serie 3642 sono disponibili anche con un blocco direzionale aggiuntivo di 1x360°.



Protezione dei piedi Diverse protezioni per i piedi

sono disponibili su richiesta.

DELTA

Ruote industriali per una manovrabilità facile

Vantaggi in breve	
Capacità di carico:	400 - 600 kg
Standard:	EN 12532
Diametro ruota:	125 - 200 mm
Temperatura:	- 10 / + 60 °C
Altezza complessiva:	178 - 250 mm
Prestazioni di rotolamento	●●●○○
Rumore di movimento	●●●○○
Usura	●●●●○
Resistenza alla corrosione	●●●○○

Materiale

Housing in acciaio pressato pesante, zincatura lucida, passivazione blu, testa girevole a cuscinetto a sfera di precisione, sigillata, perno ruota con dado

	Diametro ruota [mm]	Larghezza ruota [mm]	Dimensione della Piastra [mm]	Centri foratura piastra [mm]	Foratura piastra [mm]	offset [mm]	Altezza totale [mm]	Portata [kg]	Numero di serie	Numero d'ordine
Cinghie girevoli										
	125	50	137 x 105	105 x 80/75	11	55	178	400 320	3640ITP125P63 SH80	4031582337266
	160	50	137 x 105	105 x 80/75	11	55	210	550 440	3640ITP160P63 SH80	4031582337273
	200	50	137 x 105	105 x 80/75	11	55	250	600 480	3640ITP200P63 SH80	4031582337280
Ruote fisse										
	125	50	137 x 115,0	105 x 80/75	11		178	400 320	3648ITP125P63 SH80	4031582337471
	160	50	137 x 115,0	105 x 80/75	11		210	550 440	3648ITP160P63 SH80	4031582337488
	200	50	137 x 115,0	105 x 80/75	11		250	600 480	3648ITP200P63 SH80	4031582337495
Ruote girevoli con bloccaggio totale										
	125	50	137 x 105	105 x 80/75	11	55	178	400 320	3642ITP125P63 SH80	4031582337297
	160	50	137 x 105	105 x 80/75	11	55	210	550 440	3642ITP160P63 SH80	4031582337303
	200	50	137 x 105	105 x 80/75	11	55	250	600 480	3642ITP200P63 SH80	4031582337310
Ruote girevoli con blocco direzionale										
	125	50	137 x 105	105 x 80/75	11	55	178	400 320	3641ITP125P63 SH80	4031582337327
	160	50	137 x 105	105 x 80/75	11	55	210	550 440	3641ITP160P63 SH80	4031582337334
	200	50	137 x 105	105 x 80/75	11	55	250	600 480	3641ITP200P63 SH80	4031582337341



Ruota: ITP

Centro ruota 80 Shore A: alluminio, seguito: poliuretano, stampato (rivestimento morbido PU), convesso, cuscinetti a sfera di precisione



Blocco direzionale Le ruote girevoli con blocco direzionale sono disponibili in versione 2x180° o 4x90° su richiesta.



Ruote con blocco doppio della serie 3642 sono disponibili anche con un ulteriore blocco direzionale da 1x360°.



Protezione del piede

Diversi tipi di protezione per il piede sono disponibili su richiesta.

DELTA

Ruote industriali per facile manovrabilità

Portata:	500 - 600 kg
Standard:	EN 12532
Diametro della ruota:	125 - 200 mm
Temperatura:	- 40 / + 85 °C
Altezza complessiva:	178 - 250 mm
Prestazioni di rotolamento	●●●○○
Rumore di movimento	●●●○○
Usura	●●●●●
Resistenza alla corrosione	●●●○○

Vantaggi in breve

Materiale

Alloggiamento realizzato in acciaio stampato pesante, cromatura zincata brillante, passivato blu, testina girevole a supporto a sfere di precisione, sigillato, asse ruota con dado

	Diametro ruota [mm]	Larghezza ruota [mm]	Dimensioni della piastra [mm]	Centri foratura piastra [mm]	Foro piastra [mm]	Offset [mm]	Altezza complessiva [mm]	Portata [kg]	Numero di serie	Numero d'ordine
Ruote orientabili										
	125	50	137 x 105	105 x 80/75	11	55	178	600 480	3640TOO125P63	4031582337662
	160	50	137 x 105	105 x 80/75	11	55	210	600 480	3640TOO160P63	4031582337686
	160	50	137 x 105	105 x 80/75	11	55	210	500 400	3640UOO160P63	4031582337693
	200	50	137 x 105	105 x 80/75	11	55	250	600 480	3640UOO200P63	4031582337716
Rotelle fisse										
	125	50	137 x 115,0	105 x 80/75	11		178	600 480	3648TOO125P63	4031582337730
	160	50	137 x 115,0	105 x 80/75	11		210	600 480	3648TOO160P63	4031582337754
	160	50	137 x 115,0	105 x 80/75	11		210	500 400	3648UOO160P63	4031582337761
	200	50	137 x 115	105 x 80/75	11		250	600 480	3648UOO200P63	4031582337785
Rotelle girevoli con blocco totale										
	125	50	137 x 105	105 x 80/75	11	55	178	600 480	3642TOO125P63	4031582337808
	160	50	137 x 105	105 x 80/75	11	55	210	600 480	3642TOO160P63	4031582337822
	160	46	137 x 105	105 x 80/75	11	55	210	500 400	3642UOO160P63	4031582337839
	200	50	137 x 105	105 x 80/75	11	55	250	600 480	3642UOO200P63	4031582337853
Ruote girevoli con blocco direzionale										
	125	50	137 x 105	105 x 80/75	11	55	178	600 480	3641TOO125P63	4031582337877
	160	50	137 x 105	105 x 80/75	11	55	210	600 480	3641TOO160P63	4031582337891
	160	40	137 x 105	105 x 80/75	11	55	210	500 400	3641UOO160P63	4031582337907
	200	50	137 x 105	105 x 80/75	11	55	250	600 480	3641UOO200P63	4031582337921



Ruota: Ruota TOO realizzata in poliamide, bianca, cuscinetto liscio, uso pesante



Ruota: Ruota UOO: poliamide, bianca, cuscinetto liscio



Blocco direzionale Le ruote girevoli con blocco direzionale sono disponibili in versione 2x180° o 4x90° su richiesta.



Blocco doppio Anche le ruote della serie 3642 sono disponibili con un blocco direzionale aggiuntivo di 1x360°.

DELTA

RUOTE INDUSTRIALI per una manovrabilità facile

Capacità di carico:	600 kg
Standard:	EN 12532
Diametro ruota:	125 - 200 mm
Temperatura:	- 40 / + 85 °C
Altezza complessiva:	178 - 250 mm
Prestazioni di rotolamento	●●●●●
Rumore di movimento	●●●○○
Attrito	●●●●●
Resistenza alla corrosione	●●●○○

Vantaggi in breve

Materiale

Involucro in acciaio pressato pesante, zincatura brillante, passivazione blu, testa girevole a sfere di precisione, sigillata, perno ruota con dado

	Diametro ruota [mm]	Larghezza della ruota [mm]	Dimensione della piastra [mm]	Centri dei fori della piastra [mm]	Foro della piastra [mm]	Offset [mm]	Altezza complessiva [mm]	Portata [kg]	Numero di serie	Numero d'ordine
Ruote girevoli										
	125	50	137 x 105	105 x 80/75	11	55	178	600	480	3640TOP125P63	4031582337679
	160	50	137 x 105	105 x 80/75	11	55	210	600	480	3640TOP160P63	4031582337709
	200	50	137 x 105	105 x 80/75	11	55	250	600	480	3640UOP200P63	4031582337723
Ruote fisse										
	125	50	137 x 115,0	105 x 80/75	11		178	600	480	3648TOP125P63	4031582337747
	160	50	137 x 115,0	105 x 80/75	11		210	600	480	3648TOP160P63	4031582337778
	200	50	137 x 115,0	105 x 80/75	11		250	600	480	3648UOP200P63	4031582337792
Ruote girevoli con bloccaggio totale										
	125	50	137 x 105	105 x 80/75	11	55	178	600	480	3642TOP125P63	4031582337815
	160	50	137 x 105	105 x 80/75	11	55	210	600	480	3642TOP160P63	4031582337846
	200	50	137 x 105	105 x 80/75	11	55	250	600	480	3642UOP200P63	4031582337860
Rotelle con rotazione con elastici girevoli bloccabile **blocco direzionale**										
	125	50	137 x 105	105 x 80/75	11	55	178	600	480	3641TOP125P63	4031582337884
	160	50	137 x 105	105 x 80/75	11	55	210	600	480	3641TOP160P63	4031582337914
	200	50	137 x 105	105 x 80/75	11	55	250	600	480	3641UOP200P63	4031582337938



Ruota: Ruota TOP realizzata in poliammide, bianca, cuscinetto a sfera di precisione, uso pesante



Ruota: Ruota UOP realizzata in poliammide, bianca, cuscinetto a sfera di precisione



Blocco direzionale Le ruote girevoli con blocco direzionale sono disponibili come versione 2x180° o 4x90° su richiesta.



Blocco doppio Le ruote della serie 3642 sono disponibili anche con un blocco direzionale aggiuntivo di 1x360°.

DELTA

Ruote industriali per facile manovrabilità

Vantaggi in breve	
Portata:	300 - 500 kg
Standard:	EN 12532
Diametro ruota:	125 - 200 mm
Temperatura:	- 40 / + 80 °C
Altezza complessiva:	178 - 250 mm
Prestazioni di rotolamento	●●●○○
Rumore di movimento	●●●○○
Attrito	●●●○○
Resistenza alla corrosione	●●●○○

Materiale

Alloggiamento in acciaio pesante pressato, zincatura elettrolitica lucida, passivazione blu, snodi girevoli a sfera di precisione, sigillato, asse della ruota con dado

	Diametro ruota [mm]	Larghezza ruota [mm]	Dimensione della piastra [mm]	Centri dei fori della piastra [mm]	Foro della piastra [mm]	Offset [mm]	Altezza totale [mm]	Capacità di carico [kg]	Numero di serie	Numero d'ordine
Ruote pivottanti										
	125	40	137 x 105	105 x 80/75	11	55	178	300	240	3640UAP125P63	4031582396508
	160	40	137 x 105	105 x 80/75	11	55	210	350	280	3640UAP160P63	4031582396522
	200	50	137 x 105	105 x 80/75	11	55	250	500	400	3640UAP200P63	4031582396539
Ruote fisse										
	125	40	137 x 115	105 x 80/75	11		178	300	240	3648UAP125P63	4031582396607
	160	40	137 x 115	105 x 80/75	11		210	350	280	3648UAP160P63	4031582396614
	200	50	137 x 115	105 x 80/75	11		250	500	400	3648UAP200P63	4031582396621
Ruote girevoli con blocco totale										
	125	40	137 x 105	105 x 80/75	11	55	178	300	240	3642UAP125P63	4031582396577
	160	40	137 x 105	105 x 80/75	11	55	210	350	280	3642UAP160P63	4031582396584
	200	50	137 x 105	105 x 80/75	11	55	250	500	400	3642UAP200P63	4031582396591
Ruote girevoli con bloccaggio direzionale										
	125	40	137 x 105	105 x 80/75	11	55	178	300	240	3641UAP125P63	4031582396546
	160	40	137 x 105	105 x 80/75	11	55	210	350	280	3641UAP160P63	4031582396553
	200	50	137 x 105	105 x 80/75	11	55	250	500	400	3641UAP200P63	4031582396560



Ruote: UAP

Centro ruota 92 Shore A: poliamide, bianco, Battistrada: poliuretano, viola, cuscinetti a sfera di precisione, intervallo di temperatura da -40 a +80 °C



Bloccaggio direzionale Le ruote girevoli con bloccaggio direzionale sono disponibili in versione 2x180° o 4x90° su richiesta.



Bloccaggio doppio Le ruote della serie 3642 sono disponibili anche con un ulteriore bloccaggio direzionale di 1x360°.



Protezione del piede

Diversi tipi di protezioni per i piedi sono disponibili su richiesta.

DELTA

Ruote industriali per facile manovrabilità

Capacità di carico:	540 - 600 kg
Standard:	EN 12532
Diametro ruota:	160 - 200 mm
Temperatura:	- 20 / + 85 °C
Altezza complessiva:	225 - 266 mm
Prestazioni di rotolamento	●●●○○
Rumore di movimento	●●●●●
Usura	●●●○○
Resistenza alla corrosione	●●●○○

Vantaggi in sintesi

Materiale

Protezione in acciaio pressato pesante, zincatura brillante, passivazione blu, testa girevole cuscinetto a sfere di precisione, sigillata, mozzo ruota con dado

	Diametro della ruota [mm]	Larghezza della ruota [mm]	Dimensione della piastra [mm]	Centri dei fori della piastra [mm]	Foro a piastra [mm]	Offset [mm]	Altezza totale [mm]	Portata [kg]	Numero di serie	Numero ordine
Roti girevoli con perno centrale , blocco totale										
	160	50	142 x 110	105 x 77,5	13	55	225	540	3645SEP160P67	4031582366440
	200	50	142 x 110	105 x 77,5	13	55	266	600	3645SEP200P67	4031582366457
RUOTE GIREVOLI CON CENTRALE , blocco totale										
	160	50	142 x 110	105 x 77,5	13	55	225	540	3645SFP160P67	4031582366464
	200	50	142 x 110	105 x 77,5	13	55	266	600	3645SFP200P67	4031582366471



Ruota: SEP 67 Shore A Centro ruota: acciaio pressato, Massetta: pneumatico elastico,

nero, vulcanizzato, cuscinetto a sfera di precisione



Ruota: SFP 67 Shore A Centro ruota: acciaio pressato, Massetta: pneumatico elastico, grigio, non- marcante, vulcanizzato, cuscinetto a sfera di precisione



Protezione piedi

Diversa protezione per i piedi è disponibile su richiesta.

DELTA

Ruote industrali per una facile manovrabilità

Vantaggi in breve	
Portata:	550 - 600 kg
Standard:	EN 12532
Diametro ruota:	160 - 200 mm
Temperatura:	- 10 / + 60 °C
Altezza complessiva:	225 - 266 mm
Prestazioni di rotolamento	●●●○○
Rumore di movimento	●●●○○
Attrito	●●●●○
Resistenza alla corrosione	●●●○○

Materiale

Alloggiamento in acciaio stampato pesante, zincatura a brillante, passivato blu, testa girevole con cuscinetto a sfera di precisione, sigillato, perno ruota con dado

	Diametro della ruota [mm]	Larghezza della ruota [mm]	Dimensione della Piastra [mm]	Assi dei fori della piastra [mm]	Foro della piastra [mm]	Offset [mm]	Altezza totale [mm]	Portata [kg]	Numero di serie	Numero d'ordine
Ruote pivottanti con centrale , blocco totale										
	160	50	142 x 110	105 x 77,5	13	55	225	600	3645ITP160P67 Conv	4031582366488
	160	50	142 x 110	105 x 77,5	13	55	225	600	3645ITP160P67 Piatto	4031582366495
	200	50	142 x 110	105 x 77,5	13	55	266	600	3645ITP200P67 Convesso	4031582366518
	200	50	142 x 110	105 x 77,5	13	55	266	600	3645ITP200P67 Piatto	4031582366525
Ruote piroettanti con bloccaggio centrale , bloccaggio totale										
	160	50	142 x 110	105 x 77,5	13	55	225	550	3645ITP160P67 SH80	4031582366501
	200	50	142 x 110	105 x 77,5	13	55	266	600	3645ITP200P67 SH80	4031582366532



Ruota: ITP piatta 92 Shore A; mozzo ruota: alluminio; battistrada: poliuretano, colato, piatto; cuscinetto a sfere di precisione



Ruota: ITP 80 Shore A; mozzo ruota: alluminio; battistrada: poliuretano, colato (rivestimento PU soft-coating), convesso, cuscinetto a sfere di precisione

supporto



Protezione dei piedi

Diversi tipi di protezione per i piedi sono disponibili su richiesta.

DELTA TWIN

Ruote industriali doppie per una manovrabilità eccellente

Capacità di carico:	600 - 750 kg
Standard:	EN 12532
Diametro ruota:	125 - 200 mm
Temperatura:	- 20 / + 85 °C
Altezza complessiva:	178 - 250 mm
Prestazioni di rotolamento	●●●○○
Rumore di movimento	●●●●○
Logoramento	●●●○○
Resistenza alla corrosione	●●●○○

Vantaggi in breve

Materiale

Alloggiamento in acciaio pressato pesante, zincatura bianca lucida, passivazione blu, testata girevole a cuscinetto sferico di precisione, sigillata, asse della ruota con dado

	Diametro ruota [mm]	Larghezza ruota [mm]	Dimensione della piastra [mm]	centri fori piastra [mm]	fori piastra [mm]	Offset [mm]	Altezza totale [mm]	Capacità di carico [kg]	Numero di serie	Numero d'ordine
Ruote pivotanti										
	125	50	137 x 105	105 x 80/75	11 55	178		600 480	9940IEP125P63	4031582365580
	160	50	137 x 105	105 x 80/75	11 55	210		700 560	9940IEP160P63	4031582365597
	200	50	137 x 105	105 x 80/75	11 55	250		750 600	9940IEP200P63	4031582365603
Ruote fisse										
	125	50	137 x 137,0	105 x 80/75	11		178	600 480	9948IEP125P63	4031582365825
	160	50	137 x 137,0	105 x 80/75	11		210	700 560	9948IEP160P63	4031582365832
	200	50	137 x 137,0	105 x 80/75	11		250	750 600	9948IEP200P63	4031582365849
Rotelle girevoli con bloccaggio totale										
	125	50	137 x 105	105 x 80/75	11 55	178		600 480	9942IEP125P63	4031582365702
	160	50	137 x 105	105 x 80/75	11 55	210		700 560	9942IEP160P63	4031582365719
	200	50	137 x 105	105 x 80/75	11 55	250		750 600	9942IEP200P63	4031582365726



Ruota: IEP 68 Shore A
Centro ruota: alluminio,
Soletta: elastomerica-pneumatici,
vulcanizzato, cuscinetto a sfera di precisione

DELTA TWIN

Ruote castello industriali a doppia ruota per una manovrabilità eccellente

Capacità di carico:	600 - 750 kg
Standard:	EN 12532
Diametro ruota:	125 - 200 mm
Temperatura:	- 20 / + 85 °C
Altezza complessiva:	178 - 250 mm
Prestazioni di rotolamento	●●●○○
Rumore di movimento	●●●●○
Attrito	●●●○○
Resistenza alla corrosione	●●●○○

Vantaggi in breve

Materiale

Alloggiamento in acciaio stampato pesante, zincatura brillante, passivazione blu, testa girevole a cuscinetto a sfera di precisione, sigillata, asse della ruota con dado

	Diametro ruota [mm]	Larghezza ruota [mm]	Dimensione della piastra [mm]	Centri fori della piastra [mm]	foro della piastra [mm]	Offset [mm]	Altezza totale [mm]	Capacità di carico [kg]	Numero di serie	Numero d'ordine
Cerniere girevoli										
	125	50	137 x 105	105 x 80/75	11	55	178	600 480	9940IFP125P63	4031582365610
	160	50	137 x 105	105 x 80/75	11	55	210	700 560	9940IFP160P63	4031582365627
	200	50	137 x 105	105 x 80/75	11	55	250	750 600	9940IFP200P63	4031582365634
Ruote Fisse										
	125	50	137 x 137,0	105 x 80/75	11		178	600 480	9948IFP125P63	4031582365856
	160	50	137 x 137,0	105 x 80/75	11		210	700 560	9948IFP160P63	4031582365863
	200	50	137 x 137,0	105 x 80/75	11		250	750 600	9948IFP200P63	4031582365870
Ruote girevoli con blocco totale										
	125	50	137 x 105	105 x 80/75	11	55	178	600 480	9942IFP125P63	4031582365733
	160	50	137 x 105	105 x 80/75	11	55	210	700 560	9942IFP160P63	4031582365740
	200	50	137 x 105	105 x 80/75	11	55	250	750 600	9942IFP200P63	4031582365757



Ruota: IFP 68 Shore A | Centro ruota: alluminio, Corsa: elastomer, vulcanizzata, grigio, non lascia segni, cuscinetto a sfera di precisione

DELTA TWIN

Ruote doppie industriali per un'eccezionale manovrabilità

capacité di carico:	750 kg
Standard:	EN 12532
Diametro ruota:	125 - 200 mm
Temperatura:	- 10 / + 60 °C
Altezza complessiva:	178 - 250 mm
Prestazioni di rotolamento	●●●○○
Rumore di movimento	●●●○○
Usura	●●●●○
Resistenza alla corrosione	●●●○○

Vantaggi in breve

Materiale

Scocca in acciaio compatto stampato, zincatura brillante, passivazione blu, testa girevole a cuscinetto a sfera di precisione, sigillata,asse ruota con dado

	Diametro Ruota [mm]	Larghezza Ruota [mm]	Dimensione della Piastra [mm]	Centri dei fori della piastra [mm]	foro della piastra [mm]	Offset [mm]	Altezza totale [mm]	Portata [kg]	Numero di serie	Numero ordine
Rulli girevoli										
	125	50	137 x 105	105 x 80/75	11	55	178	750	600	9940ITP125P63 Conv	4031582366709
	125	50	137 x 105	105 x 80/75	11	55	178	750	600	9940ITP125P63 Flat	4031582365641
	160	50	137 x 105	105 x 80/75	11	55	210	750	600	9940ITP160P63 Conv	4031582366716
	160	50	137 x 105	105 x 80/75	11	55	210	750	600	9940ITP160P63 Flat	4031582365665
	200	50	137 x 105	105 x 80/75	11	55	250	750	600	9940ITP200P63 Conv	4031582366723
	200	50	137 x 105	105 x 80/75	11	55	250	750	600	9940ITP200P63 Flat	4031582365689
Rulli fissi										
	125	50	137 x 137,0	105 x 80/75	11		178	750	600	9948ITP125P63 Conv	4031582366761
	125	50	137 x 137,0	105 x 80/75	11		178	750	600	9948ITP125P63 Piatto	4031582365887
	160	50	137 x 137,0	105 x 80/75	11		210	750	600	9948ITP160P63 Convoid	4031582366778
	160	50	137 x 137,0	105 x 80/75	11		210	750	600	9948ITP160P63 Piatto	4031582365900
	200	50	137 x 137,0	105 x 80/75	11		250	750	600	9948ITP200P63 Convoid	4031582366785
	200	50	137 x 137,0	105 x 80/75	11		250	750	600	9948ITP200P63 Piatto	4031582365924
Ruote girevoli con bloccaggio totale										
	125	50	137 x 105	105 x 80/75	11	55	178	750	600	9942ITP125P63 Convoid	4031582366730
	125	50	137 x 105	105 x 80/75	11	55	178	750	600	9942ITP125P63 Piatto	4031582365764
	160	50	137 x 105	105 x 80/75	11	55	210	750	600	9942ITP160P63 Convoid	4031582366747
	160	50	137 x 105	105 x 80/75	11	55	210	750	600	9942ITP160P63 Piatto	4031582365788
	200	50	137 x 105	105 x 80/75	11	55	250	750	600	9942ITP200P63 Convoid	4031582366754
	200	50	137 x 105	105 x 80/75	11	55	250	750	600	9942ITP200P63 Piatto	4031582365801



Ruota: ITP 92 Shore A centro ruota: alluminio, Spalla: poliuretano, stampata,

cuscinetto a sfera di precisione

DELTA TWIN

Discorsi industriali a ruote gemelle per una manovrabilità eccellente

Capacità di carico:	750 kg
Standard:	EN 12532
Diametro ruota:	125 - 200 mm
Temperatura:	- 10 / + 60 °C
Altezza complessiva:	178 - 250 mm
Prestazioni di rotolamento	●●●○○
Rumore di movimento	●●●○○
Attrito	●●●●○
Resistenza alla corrosione	●●●○○

Vantaggi in breve

Materiale

Alloggiamento in acciaio stampato pesante, zincatura brillante, passivato blu, testata girevole con cuscinetto a sfera di precisione, sigillato, perno ruota con dado



Prigionieri girevoli	Diametro ruota [mm]	Larghezza ruota [mm]	Dimensione della piastra [mm]	Centri dei fori della piastra [mm]	foro della piastra [mm]	Offset [mm]	Altezza totale [mm]	Portata [kg]	Numero di serie	Numero d'ordine
	125	50	137 x 105	105 x 80/75	11	55	178	750 600	9940ITP125P63 SH80	4031582365658
	160	50	137 x 105	105 x 80/75	11	55	210	750 600	9940ITP160P63 SH80	4031582365672
	200	50	137 x 105	105 x 80/75	11	55	250	750 600	9940ITP200P63 SH80	4031582365696



Ruote fisse										
	125	50	137 x 137,0	105 x 80/75	11		178	750 600	9948ITP125P63 SH80	4031582365894
	160	50	137 x 137,0	105 x 80/75	11		210	750 600	9948ITP160P63 SH80	4031582365917
	200	50	137 x 137,0	105 x 80/75	11		250	750 600	9948ITP200P63 SH80	4031582365931



Ruote girevoli con blocco totale										
	125	50	137 x 105	105 x 80/75	11	55	178	750 600	9942ITP125P63 SH80	4031582365771
	160	50	137 x 105	105 x 80/75	11	55	210	750 600	9942ITP160P63 SH80	4031582365795
	200	50	137 x 105	105 x 80/75	11	55	250	750 600	9942ITP200P63 SH80	4031582365818



Ruota: ITP 80 Shore A Centro ruota: alluminio, Pista: poliuretano, colata (rivestimento PU morbido), convessa, cuscinetto a sfera di precisione

DELTA TWIN

Rondelle industriali a ruota gemella per una manovrabilità eccellente

Capacità di carico:	750 kg
Standard:	EN 12532
Diametro ruota:	125 - 200 mm
Temperatura:	- 40 / + 85 °C
Altezza totale:	178 - 250 mm
Prestazioni di rotolamento	●●●○○
Rumore di movimento	●●●○○
Usura	●●●●○
Resistenza alla corrosione	●●●○○

Vantaggi in breve

Materiale

Alloggiamento in acciaio stampato pesante, zincatura a brillante, passivazione blu, testina girevole a cuscinetto a sfera di precisione, sigillato, albero ruota con dado

	Diametro ruota [mm]	Larghezza ruota [mm]	Dimensione della piastra [mm]	Centri dei fori della piastra [mm]	Foro piastra [mm]	Offset [mm]	Altezza totale [mm]	Capacità di carico [kg]	Numero di serie	Numero d'ordine
Rondelle girevoli										
	125	43	137 x 105	105 x 80/75	11 55	178		750 600	9940UOO125P63	4031582366792
	160	40	137 x 105	105 x 80/75	11 55	210		750 600	9940UOO160P63	4031582366815
	200	50	137 x 105	105 x 80/75	11 55	250		750 600	9940UOO200P63	4031582366822
Ruote fisse										
	125	43	137 x 137	105 x 80/75	11		178	750 600	9948UOO125P63	4031582366877
	160	40	137 x 137,0	105 x 80/75	11		210	750 600	9948UOO160P63	4031582366891
	200	50	137 x 137	105 x 80/75	11		250	750 600	9948UOO200P63	4031582366907
Ruote piroettanti con blocco totale										
	125	43	137 x 105	105 x 80/75	11 55	178		750 600	9942UOO125P63	4031582366839
	160	40	137 x 105	105 x 80/75	11 55	210		750 600	9942UOO160P63	4031582366853
	200	50	137 x 105	105 x 80/75	11 55	250		750 600	9942UOO200P63	4031582466860



Ruota: UOO

Ruota: poliamide, bianca, cuscinetto libero

DELTA TWIN

Ruote gemellate industriali per un'eccellente manovrabilità

Portata:	750 kg
Standard:	EN 12532
Diametro ruota:	125 - 200 mm
Temperatura:	- 40 / + 85 °C
Altezza complessiva:	178 - 250 mm
Prestazioni di rotolamento	●●●○○
Rumore di movimento	●●●○○
Usura	●●●●○
Resistenza alla corrosione	●●●○○

Vantaggi in breve

Materiale

Alloggiamento in acciaio pressato pesante, zincatura lucida, passivazione blu, cuscinetto a sfere di precisione con testa girevole, sigillato, perno ruota con dado

Diametro ruota [mm]	Larghezza ruota [mm]	Dimensione della piastra [mm]	Centri dei fori della piastra [mm]	foro della piastra [mm]	Offset [mm]	Altezza complessiva [mm]	Portata [kg]	Numero di serie	Numero d'ordine
Pulegge girevoli									
									
125	46	137 x 105	105 x 80/75	11	55	178	750 600	9940UOP125P63	4031582366914
160	40	137 x 105	105 x 80/75	11	55	210	750 600	9940UOR160P63	4031582366921
200	50	137 x 105	105 x 80/75	11	55	250	750 600	9940UOP200P63	4031582366938
Ruote fisse									
									
125	46	137 x 137,0	105 x 80/75	11		178	750 600	9948UOP125P63	4031582366976
160	40	137 x 137	105 x 80/75	11		210	750 600	9948UOR160P63	4031582366983
200	50	137 x 137,0	105 x 80/75	11		250	750 600	9948UOP200P63	4031582366990
Rotelle girevoli con blocco totale									
									
125	46	137 x 105	105 x 80/75	11	55	178	750 600	9942UOP125P63	4031582366945
160	40	137 x 105	105 x 80/75	11	55	210	750 600	9942UOR160P63	4031582366952
200	50	137 x 105	105 x 80/75	11	55	250	750 600	9942UOP200P63	4031582366969



Ruota: Ruota UOP realizzata in poliammide, bianca, cuscinetto a sfera di precisione



Ruota: UOR

Ruota realizzata in poliammide, bianca, cuscinetto a rotolamento

ZETA

Ruote industriali per carichi medi

Portata:	300 - 600 kg
Standard:	EN 12532
Diametro ruota:	125 - 250 mm
Temperatura:	- 20 / + 85 °C
Altezza totale:	164 - 290 mm
Prestazioni scorrimento	●●●○○
Rumorosità di movimentazione	●●●○○
Usura	●●●○○
Resistenza alla corrosione	●●●○○

Vantaggi in breve

Materiale

Struttura in acciaio pressato molto robusto, zincatura brillante, passivazione blu, sigillata, doppio cuscinetto a sfere orientabile, coperture delle sfere rinforzate e trattate termicamente, perno del re ribattuto, anello antipolvere con ingrassatore integrato, asse della ruota con dado

	Diametro ruota [mm]	Larghezza ruota [mm]	Dimensione della piastra [mm]	Centri foro piastra [mm]	Foro piastra [mm]	Spostamento [mm]	Altezza totale [mm]	Potenza di carico [kg]	Numero di serie	Numero d'ordine
Ruote piroettanti										
	125	50	137 x 105	105 x 80/75	11	55	164	300 240	4680IEP125P63	4031582307795
	160	50	137 x 105	105 x 80/75	11	55	200	350 280	4680IEP160P63	4031582307801
	200	50	137 x 105	105 x 80/75	11	55	240	450 360	4680IEP200P63	4031582307818
	250	50	137 x 105	105 x 80/75	11	55	290	500 400	4680IEP250P63	4031582307825
Ruote fisse										
	125	50	137 x 117	105 x 80/75	11		164	300 560	4688IEP125P63	4031582308259
	160	50	137 x 117,0	105 x 80/75	11		200	350 280	4688IEP160P63	4031582308266
	200	50	137 x 117	105 x 80/75	11		240	450 360	4688IEP200P63	4031582308273
	250	50	137 x 117	105 x 80/75	11		290	500 400	4688IEP250P63	4031582308280
Ruote pivotte con blocco totale										
	125	50	137 x 105	105 x 80/75	11	60	164	300 240	4687IEP125P63	4031582308112
	160	50	137 x 105	105 x 80/75	11	55	200	350 280	4687IEP160P63	4031582308129
	200	50	137 x 105	105 x 80/75	11	55	240	450 360	4687IEP200P63	4031582308136
	250	50	137 x 105	105 x 80/75	11	55	290	500 400	4687IEP250P63	4031582308143
Ruote pivotte con blocco direzionale										
	125	50	137 x 105	105 x 80/75	11	55	164	300 240	4681IEP125P63	4031582307931
	125	50	137 x 105	105 x 80/75	11	55	164	300 240	4681IEP125P63 XL	4031582399479
	160	50	137 x 105	105 x 80/75	11	55	200	350 280	4681IEP160P63	4031582307948
	160	50	137 x 105	105 x 80/75	11	55	200	350 280	4681IEP160P63 XL	4031582399486
	200	50	137 x 105	105 x 80/75	11	55	240	600 480	4681IEP200P63	4031582307955
	200	50	137 x 105	105 x 80/75	11	55	240	450 360	4681IEP200P63 XL	4031582399509
	250	50	137 x 105	105 x 80/75	11	55	290	500 400	4681IEP250P63	4031582307962
	250	50	137 x 105	105 x 80/75	11	55	290	500 400	4681IEP250P63 XL	4031582399516



Ruote: IEP 68 Shore A, centro ruota: alluminio, battistrada: pneumatico elastico, vulcanizzato, cuscinetto a sfera di precisione



Blocco direzionale

Le ruote della serie 4680 possono essere dotate sia di blocco direzionale corto sia lungo (XL). Le dimensioni sono indicate sulla nostra homepage.



Protezione del piede

Diversi tipi di protezione per i piedi sono disponibili su richiesta.

ZETA

Rotelle industriali di medio pesante

Portata:	550 - 800 kg
Standard:	EN 12532
Diametro ruota:	160 - 200 mm
Temperatura:	- 20 / + 60 °C
Altezza complessiva:	200 - 240 mm
Prestazioni di rotolamento	●●●●○
Rumore di movimento	●●●○○
Attrito	●●●●○
Resistenza alla corrosione	●●●○○

Vantaggi in sintesi

Materiale

Alloggiamento in acciaio stampato molto pesante, zincatura lucida, blu passivata, sigillato, rullino a doppio cuscinetto a sfere girevoli, coperture sferiche rinforzate e temprate, perno a testa panata, anello antipolvere con rubinetto per grasso integrato, perno asse ruota con dado

	Diametro della ruota [mm]	Larghezza della ruota [mm]	Dimensione della piastra [mm]	Centri dei fori della piastra [mm]	Foro della piastra [mm]	Offset [mm]	Altezza totale [mm]	Capacità di carico [kg]	Numero di serie	Numero d'ordine
Rotelle girevoli										
	160	50	137 x 105	105 x 80/75	11 55	200		800 640	4680ICP160P63	4031582451801
	160	50	137 x 105	105 x 80/75	11 55	200		800 640	4680ICP160P63 Shore 75A	4031582461886
	200	50	137 x 105	105 x 80/75	11 55	240		800 640	4680ICP200P63	4031582451825
	200	50	137 x 105	105 x 80/75	11 55	240		700 560	4680ICP200P63 soft	4031582454987
Ruote pivot fisse										
	160	50	137 x 117	105 x 80/75	11		200	800 640	4688ICP160P63	4031582451856
	160	50	136 x 117	105 x 80/75	11		200	800 640	4688ICP160P63 Shore 75A	4031582461893
	200	50	137 x 117	105 x 80/75	11		240	800 640	4688ICP200P63	4031582451863
	200	50	137 x 117	105 x 80/75	11		240	700 560	4688ICP200P63 soft	4031582454994
Ruote pivottanti con bloccaggio totale										
	160	50	137 x 105	105 x 80/75	11 55	200		800 640	4687ICP160P63	4031582451832
	200	50	137 x 105	105 x 80/75	11 55	240		800 640	4687ICP200P63	4031582451849
	200	50	137 x 105	105 x 80/75	11 55	240		700 560	4687ICP200P63 soft	4031582455007



Ruota: centro ruota ICP in alluminio, battistrada: poliuretano, colato, Ultratech, adatta soprattutto ad alte velocità fino a 16 km/h, cuscinetto a sfere di precisione.



Ruote pivottanti con bloccaggio direzionale Le ruote della serie 4680 possono essere dotate sia di un bloccaggio direzionale corto che lungo (XL). Le dimensioni sono riportate nella nostra homepage.



Protezione dei piedi Su richiesta sono disponibili diverse protezioni per i piedi.

Durezza Shore diversa Disponibile in Shore A92 o A75.

ZETA

Ruote industriali per impieghi medio-pesanti

Vantaggi in breve	
Portata:	300 - 500 kg
Standard:	EN 12532
Diametro ruota:	125 - 250 mm
Temperatura:	- 20 / + 85 °C
Altezza totale:	164 - 290 mm
Prestazioni di rotolamento	●●●○○
Rumorosità di movimento	●●●○○
Usura per attrito	●●●○○
Resistenza alla corrosione	●●●○○

Materiale

Corpo in acciaio trafilato/presso molto pesante, zincato brillante, passivato blu, sigillato, doppia sfera orientabile con cuscinetto, coppe sferiche rinforzate e trattate termicamente, perno centrale fissato con rivetti, anello para-polvere con ingrassatore integrato, asse ruota con dado

	Diametro ruota [mm]	Larghezza ruota [mm]	Dimensione del piatto [mm]	centri dei fori del piatto [mm]	Foro piatto [mm]	Offset [mm]	Altezza totale [mm]	Capacità di carico [kg]	Numero di serie	Numero ordine
Ruote girevoli										
	125	50	137 x 105	105 x 80/75	11	55	164	300	240	4680IFP125P63	4031582365948
	160	50	137 x 105	105 x 80/75	11	55	200	350	280	4680IFP160P63	4031582365955
	200	50	137 x 105	105 x 80/75	11	55	240	500	400	4680IFP200P63	4031582365962
	250	50	137 x 105	105 x 80/75	11	55	290	500	400	4680IFP250P63	4031582365979
Ruote fisse										
	125	50	137 x 117	105 x 80/75	11		164	300	240	4688IFP125P63	4031582366068
	160	50	137 x 117	105 x 80/75	11		200	350	280	4688IFP160P63	4031582366075
	200	50	137 x 117	105 x 80/75	11		240	450	360	4688IFP200P63	4031582366082
	250	50	137 x 117	105 x 80/75	11		290	500	400	4688IFP250P63	4031582366099
Ruote girevoli con blocco totale										
	125	50	137 x 105	105 x 80/75	11	60	164	300	240	4687IFP125P63	4031582366020
	160	50	137 x 105	105 x 80/75	11	55	200	350	280	4687IFP160P63	4031582366037
	200	50	137 x 105	105 x 80/75	11	55	240	450	360	4687IFP200P63	4031582366044
	250	50	137 x 105	105 x 80/75	11	55	290	500	400	4687IFP250P63	4031582366051
Ruote girevoli con blocco direzionale										
	125	50	137 x 105	105 x 80/75	11	55	164	300	240	4681IFP125P63	4031582365986
	125	50	137 x 105	105 x 80/75	11	55	164	300	240	4681IFP125P63 XL	4031582399844
	160	50	137 x 105	105 x 80/75	11	55	200	350	280	4681IFP160P63	4031582365993
	160	50	137 x 105	105 x 80/75	11	55	200	350	280	4681IFP160P63 XL	4031582399851
	200	50	137 x 105	105 x 80/75	11	55	240	450	360	4681IFP200P63	4031582366006
	200	50	137 x 105	105 x 80/75	11	55	240	450	360	4681IFP200P63 XL	4031582399868
	250	50	137 x 105	105 x 80/75	11	55	290	500	400	4681IFP250P63	4031582366013
	250	50	137 x 105	105 x 80/75	11	55	290	500	400	4681IFP250P63 XL	4031582399875



Ruota: IFP 68 Shore A Ruota centrale: alluminio, Cinturino: elastomero-pneumatico, vulcanizzato,

grigio, cuscinetto a sfera di precisione



Blocco direzionale

Ruote della serie 4680 possono essere dotate sia di blocco direzionale corto che lungo (XL). Le dimensioni sono riportate sulla nostra homepage.



Protezione per i piedi

Diversi tipi di protezione per i piedi sono disponibili su richiesta.

ZETA

Ruote industriali per impieghi medio-pesanti

Vantaggi in breve	
Capacità di carico:	300 - 500 kg
Standard:	EN 12532
Diametro ruota:	125 - 200 mm
Temperatura:	- 30 / + 80 °C
Altezza totale:	164 - 240 mm
Prestazioni di scorrimento	●●●○○
Rumorosità del movimento	●●●○○
Usura per attrito	●●●○○
Resistenza alla corrosione	●●●○○

Materiale

Corpo in acciaio pressato molto pesante, zincato brillante, passivato blu, sigillato, doppio cuscinetto a sfera girevole, coperture delle sfere rinforzate e trattate termicamente, perno reale fissato a rivetto, anello antipolvere con ingrassatore integrato, mozzo ruota con dado

	Diametro ruota [mm]	Larghezza ruota [mm]	Dimensione della piastra [mm]	Centri del foro della piastra [mm]	Foro piatto [mm]	Offset [mm]	Altezza totale [mm]	Capacità di carico [kg]	Numero di serie	Numero d'ordine
Ruote piroettanti										
	125	40	137 x 105	105 x 80/75	11	55	164	300	240	4680UAP125P63	4031582396348
	160	40	137 x 105	105 x 80/75	11	55	200	350	280	4680UAP160P63	4031582396355
	200	50	137 x 105	105 x 80/75	11	55	240	500	400	4680UAP200P63	4031582396362
Ruote fisse										
	125	40	137 x 117	105 x 80/75	11		164	300	240	4688UAP125P63	4031582396461
	160	40	137 x 117	105 x 80/75	11		200	350	280	4688UAP160P63	4031582396478
	200	50	137 x 117	105 x 80/75	11		240	500	400	4688UAP200P63	4031582396485
Ruote piroettanti con bloccaggio totale										
	125	40	137 x 105	105 x 80/75	11	60	164	300	240	4687UAP125P63	4031582396409
	160	40	137 x 105	105 x 80/75	11	55	200	350	280	4687UAP160P63	4031582396416
	200	50	137 x 105	105 x 80/75	11	55	240	500	400	4687UAP200P63	4031582396423
Ruote girevoli con blocco direzionale										
	125	50	137 x 105	105 x 80/75	11	55	164	300	240	4681UAP125P63	4031582399882
	125	50	137 x 105	105 x 80/75	11	55	164	300	240	4681UAP125P63 XL	4031582399912
	160	50	137 x 105	105 x 80/75	11	55	200	350	280	4681UAP160P63	4031582399899
	160	50	137 x 105	105 x 80/75	11	55	200	350	280	4681UAP160P63 XL	4031582399929
	200	50	137 x 105	105 x 80/75	11	55	240	500	400	4681UAP200P63	4031582399905
	200	50	137 x 105	105 x 80/75	11	55	240	500	400	4681UAP200P63 XL	4031582399936



Ruota: Ruota UAP 98 Shore A, centro: polyammide, bianco, battistrada:

poliuretano, viola, cuscinetto a sfere di precisione, intervallo di temperatura da – 40 a + 80 °C



Blocco direzionale

Le ruote della serie 4680 possono essere dotate sia di blocco direzionale corto che lungo (XL). Le dimensioni sono indicate sulla nostra pagina iniziale.



Protezione dei piedi

Diversi tipi di protezioni per i piedi sono disponibili su richiesta.

ZETA

Ruote industriali di servizio medio-pesante

Capacità di carico:	500 - 800 kg
Standard:	EN 12532
Diametro della ruota:	125 - 250 mm
Temperatura:	- 10 / + 60 °C
Altezza complessiva:	164 - 290 mm
Prestazioni di rotolamento	●●●○○
Rumorosità del movimento	●●●○○
Usura da abrasione	●●●●○
Resistenza alla corrosione	●●●○○

Vantaggi in breve

Materiale

Supporto in acciaio pressato molto pesante, zincato brillante, passivato blu, sigillato, doppio cuscinetto a sfere orientabile, coperture delle sfere rinforzate e trattate termicamente, perno king fissato con rivetti, anello parapolvere con ingrassatore integrato, asse della ruota con dado

	Diametro ruota [mm]	Larghezza ruota [mm]	Dimensione della piastra [mm]	Centri foratura della piastra [mm]	Foratura della piastra [mm]	Svasamento [mm]	Altezza totale [mm]	Capacità di carico [kg]	Numero di serie	Numero d'ordine
Ruote piroettanti										
	125	50	137 x 105	105 x 80/75	11	55	164	500 400	4680ITP125P63 Flat	4031582010626
	160	50	137 x 105	105 x 80/75	11	55	200	800 640	4680ITP160P63 Flat	4031582010633
	200	50	137 x 105	105 x 80/75	11	55	240	800 640	4680ITP200P63 Flat	4031582010640
	250	55	137 x 105	105 x 80/75	11	55	290	800 640	4680ITP250P63 Flat	4031582010657
Ruote fisse										
	125	50	137 x 117	105 x 80/75	11		164	500 400	4688ITP125P63 Flat	4031582030501
	160	50	137 x 117	105 x 80/75	11		200	800 640	4688ITP160P63 Flat	4031582030518
	200	50	137 x 117	105 x 80/75	11		240	800 640	4688ITP200P63 Flat	4031582030525
	250	55	137 x 117	105 x 80/75	11		290	800 640	4688ITP250P63 Flat	4031582030532
Ruote girevoli con bloccaggio totale										
	125	50	137 x 105	105 x 80/75	11	60	164	500 400	4687ITP125P63 Flat	4031582050561
	160	50	137 x 105	105 x 80/75	11	55	200	800 640	4687ITP160P63 Flat	4031582050578
	200	50	137 x 105	105 x 80/75	11	55	240	800 640	4687ITP200P63 Flat	4031582050585
	250	55	137 x 105	105 x 80/75	11	55	290	800 640	4687ITP250P63 Flat	4031582050592
Ruote girevoli con bloccaggio direzionale										
	125	50	137 x 105	105 x 80/75	11	55	164	500 400	4681ITP125P63 Flat	4031582307979
	125	50	137 x 105	105 x 80/75	11	55	164	500 400	4681ITP125P63 FlatXL	4031582400427
	160	50	137 x 105	105 x 80/75	11	55	200	800 640	4681ITP160P63 Flat	4031582307986
	160	50	137 x 105	105 x 80/75	11	55	200	800 640	4681ITP160P63 FlatXL	4031582400458
	200	50	137 x 105	105 x 80/75	11	55	240	800 640	4681ITP200P63 Flat	4031582307993
	200	50	137 x 105	105 x 80/75	11	55	240	800 640	4681ITP200P63 FlatXL	4031582400489
	250	55	137 x 105	105 x 80/75	11	55	290	800 640	4681ITP250P63 Flat	4031582308006
	250	55	137 x 105	105 x 80/75	11	55	290	800 640	4681ITP250P63 FlatXL	4031582400502



Ruota: ITP piana 92 Shore A centro ruota: alluminio, Pasticcata: poliuretano, pressofusa, piana, cuscinetto a sfera di precisione



Cerniera direzionale

I ruoli della serie 4680 possono essere dotati sia di una chiusura direzionale breve che lunga (XL). Le dimensioni sono indicate sulla nostra pagina iniziale.



Protezione del piede

Diverse protezioni per il piede sono disponibili su richiesta.

ZETA

Cilindri/ruote industriali per carichi medi

Portata:	500 - 800 kg
Standard:	EN 12532
Diametro ruota:	125 - 200 mm
Temperatura:	- 10 / + 60 °C
Altezza complessiva:	164 - 240 mm
Prestazioni di rotolamento	●●●●○
Rumorosità del movimento	●●●○○
Usura	●●●●○
Resistenza alla corrosione	●●●○○

Vantaggi in breve

Materiale

Alloggiamento in acciaio pressato molto pesante, zincatura brillante, passivazione blu, sigillato, doppio cuscinetto a sfere girevole, coperture delle sfere rinforzate e sottoposte a trattamento termico, perno reale rivettato, anello antipolvere con ingrassatore integrato, asse ruota con dado

	diametro della ruota [mm]	Larghezza della ruota [mm]	Dimensione della piastra [mm]	centri fori piatti [mm]	foro piatto [mm]	Offset [mm]	Altezza totale [mm]	Portata [kg]	Numero di serie	Numero d'ordine
Ruote girevoli										
	125	50	137 x 105	105 x 80/75	11	55	164	500	4680ITP125P63 Conv	4031582366549
	160	50	137 x 105	105 x 80/75	11	55	200	800	4680ITP160P63 Conv	4031582366556
	200	50	137 x 105	105 x 80/75	11	55	240	800	4680ITP200P63 Conv	4031582366563
Ruote fisse										
	125	50	137 x 117	105 x 80/75	11		164	500	4688ITP125P63 Conv	4031582366662
	160	50	137 x 117	105 x 80/75	11		200	800	4688ITP160P63 Conv	4031582366679
	200	50	137 x 117	105 x 80/75	11		240	800	4688ITP200P63 Conv	4031582366686
Ruote girevoli con bloccaggio totale										
	125	50	137 x 105	105 x 80/75	11	60	164	500	4687ITP125P63 Conv	4031582366624
	160	50	137 x 105	105 x 80/75	11	55	200	800	4687ITP160P63 Conv	4031582366631
	200	50	137 x 105	105 x 80/75	11	55	240	800	4687ITP200P63 Conv	4031582366648
Rotelle girevoli con blocco direzionale										
	125	50	137 x 105	105 x 80/75	11	55	164	500	4681ITP125P63 Conv	4031582366587
	125	50	137 x 105	105 x 80/75	11	55	164	500	4681ITP125P63 ConvXL	4031582400410
	160	50	137 x 105	105 x 80/75	11	55	200	800	4681ITP160P63 Conv	4031582366594
	160	50	137 x 105	105 x 80/75	11	55	200	800	4681ITP160P63 ConvXL	4031582400441
	200	50	137 x 105	105 x 80/75	11	55	240	800	4681ITP200P63 Conv	4031582366600
	200	50	137 x 105	105 x 80/75	11	55	240	800	4681ITP200P63 ConvXL	4031582400472



Ruota: ITP convessa 92 Shore A Centro ruota: alluminio, Gonnellino: poliuretano, fuso, cuscinetto a sfera di precisione



I castori con blocco direzionale della serie 4680 possono essere dotati sia di blocco direzionale corto che lungo (XL). Le dimensioni sono indicate sulla nostra pagina principale.



Protezione del piede Diverse protezioni per i piedi sono disponibili su richiesta.

ZETA

Roti industriali mediamente pesanti

Capacità di carico:	400 - 800 kg
Standard:	EN 12532
Diametro della ruota:	125 - 250 mm
Temperatura:	- 10 / + 60 °C
Altezza complessiva:	164 - 290 mm
Prestazione di rotolamento	●●●●○
Rumore di movimento	●●●●○
Attrito	●●●●○
Resistenza alla corrosione	●●●○○

Vantaggi in breve

Materiale

Scocca in acciaio molto pesante stampato, zincatura a brillante, passivata/blu, sigillata, rulli a doppio cuscinetto a sfera girevoli, coperture sferiche rinforzate e termicamente trattate, perno a testa fissa convesso, anello antipolvere con rubinetto di grasso integrato, perno dell'asse della ruota con dado

	Diametro ruota [mm]	Larghezza ruota [mm]	Dimensione piastra [mm]	Distanza fori piastra [mm]	Foro piastra [mm]	Offset [mm]	Altezza totale [mm]	Capacità di carico [kg]	Numero di serie	Numero d'ordine
Rotelle girevoli										
	125	50	137 x 105	105 x 80/75	11	55	164	400 320	4680ITP125P63 SH80	4031582337501
	160	50	137 x 105	105 x 80/75	11	55	200	550 440	4680ITP160P63 SH80	4031582337518
	200	50	137 x 105	105 x 80/75	11	55	240	700 560	4680ITP200P63 SH80	4031582337525
	250	50	137 x 105	105 x 80/75	11	55	290	800 640	4680ITP250P63 SH80	4031582337532
Roti fissi										
	125	50	137 x 117	105 x 80/75	11		164	400 320	4688ITP125P63 SH80	4031582337549
	160	50	137 x 117	105 x 80/75	11		200	550 440	4688ITP160P63 SH80	4031582337556
	200	50	137 x 117	105 x 80/75	11		240	700 560	4688ITP200P63 SH80	4031582337563
	250	50	137 x 117	105 x 80/75	11		290	800 640	4688ITP250P63 SH80	4031582337570
Ruote pivottanti con blocco totale										
	125	50	137 x 105	105 x 80/75	11	60	164	400 320	4687ITP125P63 SH80	4031582337587
	160	50	137 x 105	105 x 80/75	11	55	200	550 440	4687ITP160P63 SH80	4031582337594
	200	50	137 x 105	105 x 80/75	11	55	240	700 560	4687ITP200P63 SH80	4031582337600
	250	50	137 x 105	105 x 80/75	11	55	290	800 640	4687ITP250P63 SH80	4031582337617
Ruote pivottanti con blocco direzionale										
	125	50	137 x 105	105 x 80/75	11	55	164	400 320	4681ITP125P63 SH80	4031582337624
	125	50	137 x 105	105 x 80/75	11	55	164	400 320	4681ITP125P63 SH80XL	4031582400434
	160	50	137 x 105	105 x 80/75	11	55	200	550 440	4681ITP160P63 SH80	4031582337631
	160	50	137 x 105	105 x 80/75	11	55	200	550 440	4681ITP160P63 SH80XL	4031582400465
	200	50	137 x 105	105 x 80/75	11	55	240	700 560	4681ITP200P63 SH80	4031582337648
	200	50	137 x 105	105 x 80/75	11	55	240	700 560	4681ITP200P63 SH80XL	4031582400496
	250	50	137 x 105	105 x 80/75	11	55	290	800 640	4681ITP250P63 SH80	4031582337655
	250	50	137 x 105	105 x 80/75	11	55	290	800 640	4681ITP250P63 SH80XL	4031582400519



Ruota: ITP 80 Shore A
Centro ruota: alluminio, Battistrada: poliuretano, colata (rivestimento morbido in PU), cuscinetto a sfere di precisione



Blocco direzionale

Le ruote serie 4680 possono essere dotate sia di un blocco direzionale corto che lungo (XL). Le dimensioni sono riportate nella nostra homepage.



Protezione del piede

Sono disponibili, su richiesta, diverse protezioni del piede.

ZETA

Ruote industriali a medio pesante carico

Portata:	700 - 800 kg
Standard:	EN 12532
Diametro ruota:	125 - 160 mm
Temperatura:	- 30 / + 80 °C
Altezza totale:	164 - 200 mm
Prestazione di rotolamento	●●●○○
Rumore di movimento	●○○○○
Usura	●●●●●
Resistenza alla corrosione	●●●○○

Vantaggi in breve

Materiale

Alloggiamento in acciaio pressato molto pesante, zincatura lucida, passivazione blu, sigillato, cuscinetto a sfera girevole doppio, coperture sferiche rinforzate e termicamente trattate, perno a testa riviato, anello antipolvere con lubrificazione integrata, assale della ruota con dado

	Diametro ruota [mm]	Larghezza ruota [mm]	Dimensione della piastra [mm]	Centri foro piastra [mm]	Foro piastra [mm]	Offset [mm]	Altezza totale [mm]	Portata [kg]	Numero di serie	Numero d'ordine
Ruote girevoli										
	125	50	137 x 105	105 x 80/75	11	55	164	700	4680TOO125P63	4031582307832
	160	50	137 x 105	105 x 80/75	11	55	200	800	4680TOO160P63	4031582307849
Ruote fisse										
	125	50	137 x 117	105 x 80/75	11		164	700	4688TOO125P63	4031582308297
	160	50	137 x 117	105 x 80/75	11		200	800	4688TOO160P63	4031582308303
ruote in Rotterdam con blocco totale										
	125	50	137 x 105	105 x 80/75	11	60	164	700	4687TOO125P63	4031582308150
	160	50	137 x 105	105 x 80/75	11	55	200	800	4687TOO160P63	4031582308167
Ruote pivottanti con blocco direzionale										
	125	50	137 x 105	105 x 80/75	11	55	164	700	4681TOO125P63	4031582308013
	125	50	137 x 105	105 x 80/75	11	55	164	700	4681TOO125P63 XL	4031582400526
	160	50	137 x 105	105 x 80/75	11	55	200	800	4681TOO160P63	4031582308020
	160	50	137 x 105	105 x 80/75	11	55	200	800	4681TOO160P63 XL	4031582400533



ruota: Ruota TOO realizzata in policarbonamide, bianca, bearing semplice, heavy duty



Blocco direzionale

Le ruote della serie 4680 possono essere dotate sia di blocco direzionale corto sia lungo (XL). Le dimensioni sono indicate sulla nostra pagina iniziale.



Protezione del piede

Diverse protezioni per il piede sono disponibili su richiesta.

ZETA

Ruote industriali di media pesada/ pesante

Capacità di carico:	500 - 800 kg
Standard:	EN 12532
Diametro della ruota:	160 - 250 mm
Temperatura:	- 40 / + 80 °C
Altezza complessiva:	200 - 290 mm
Prestazioni di rotolamento	●●●○○
Rumore di movimento	●○○○○
Usura	●●●●●
Resistenza alla corrosione	●●●○○

Vantaggi in un colpo d'occhio

Materiale

Housing realizzato in acciaio stampato molto pesante, zincatura lucida, passivato blu, sigillato, cuscinetto a sfere girevole doppio, coperture dei pallini rinforzate e termicamente trattate, ombelico rigato, anello antipolvere con rubinetto di ingrassaggio integrato, perno della ruota con dado

	Diametro ruota [mm]	Larghezza ruota [mm]	Dimensione della piastra [mm]	Interasse dei fori della piastra [mm]	Foro della piastra [mm]	Distanza [mm]	Altezza totale [mm]	Portata [kg]	Numero di serie	Numero d'ordine
Cuscinetti a sfere girevoli										
	160	40	137 x 105	105 x 80/75	11	55	200	500	4680UOO160P63	4031582307870
	200	46	137 x 105	105 x 80/75	11	55	240	600	4680UOO200P63 WT46	4031582307887
	200	50	137 x 105	105 x 80/75	11	55	240	800	4680UOO200P63 WT50	4031582307894
	250	50	137 x 105	105 x 80/75	11	55	290	800	4680UOO250P63	4031582307900
Ruote fisse										
	160	40	137 x 117	105 x 80/75	11		200	500	4688UOO160P63	4031582308334
	200	46	137 x 117	105 x 80/75	11		240	600	4688UOO200P63 WT46	4031582308341
	200	50	137 x 117	105 x 80/75	11		240	800	4688UOO200P63 WT50	4031582308358
	250	50	137 x 117	105 x 80/75	11		290	800	4688UOO250P63	4031582308365
Ruote girevoli con blocco totale										
	160	40	137 x 105	105 x 80/75	11	55	200	500	4687UOO160P63	4031582308198
	200	46	137 x 105	105 x 80/75	11	55	240	600	4687UOO200P63 WT46	4031582308204
	200	50	137 x 105	105 x 80/75	11	55	240	800	4687UOO200P63 WT50	4031582308211
	250	50	137 x 105	105 x 80/75	11	55	290	800	4687UOO250P63	4031582308228
Ruote girevoli con blocco direzionale										
	160	40	137 x 105	105 x 80/75	11	55	200	500	4681UOO160P63	4031582308051
	160	40	137 x 105	105 x 80/75	11	55	200	500	4681UOO160P63 XL	4031582400564
	200	46	137 x 105	105 x 80/75	11	55	240	600	4681UOO200P63 WT46	4031582308068
	200	50	137 x 105	105 x 80/75	11	55	240	800	4681UOO200P63 WT50	4031582308075
	200	46	137 x 105	105 x 80/75	11	55	240	600	4681UOO200P63WT46XL	4031582400571
	200	50	137 x 105	105 x 80/75	11	55	240	800	4681UOO200P63WT50XL	4031582400588
	250	50	137 x 105	105 x 80/75	11	55	290	800	4681UOO250P63	4031582308082
	250	50	137 x 105	105 x 80/75	11	55	290	800	4681UOO250P63 XL	4031582400595



Ruota: UOO Ruota: poliammide, bianco, supporto liscio



Bloccaggio direzionale

Le ruote serie 4680 possono essere dotate sia di un bloccaggio direzionale corto sia di uno lungo (XL). Le dimensioni sono riportate nella nostra homepage.



Protezione del piede

Sono disponibili diverse protezioni del piede su richiesta.

ZETA

Ruote industriali per carichi medi-pesanti

Capacità di carico:	700 - 800 kg
Standard:	EN 12532
Diametro ruota:	125 - 250 mm
Temperatura:	- 30 / + 80 °C
Altezza totale:	164 - 290 mm
Prestazioni di scorrimento	●●●●●
Rumorosità di movimento	●○○○○
Usura	●●●●●
Resistenza alla corrosione	●●●○○

Vantaggi in breve

Materiale

Corpo in acciaio pressato estremamente robusto, zincato brillante, passivato blu, sigillato, doppio cuscinetto a sfere girevole, coperture rinforzate e trattate termicamente, perno centrale rivettato, anello antipolvere con ingrassatore integrato, asse ruota con dado

	Diametro ruota [mm]	Larghezza ruota [mm]	Dimensione della piastra [mm]	Centri dei fori della piastra [mm]	foro della piastra [mm]	Offset [mm]	Altezza complessiva [mm]	Capacità di carico [kg]	Numero di serie	Numero ordine
Ruote piroettanti										
	125	50	137 x 105	105 x 80/75	11	55	164	700 560	4680TOP125P63	4031582307856
	160	50	137 x 105	105 x 80/75	11	55	200	800 640	4680TOP160P63	4031582307863
	200	50	137 x 105	105 x 80/75	11	55	240	800 640	4680UOP200P63	4031582307917
	250	50	137 x 105	105 x 80/75	11	55	290	800 640	4680UOP250P63	4031582307924
Ruote fisse										
	125	50	137 x 117	105 x 80/75	11		164	700 560	4688TOP125P63	4031582308310
	160	50	137 x 117	105 x 80/75	11		200	800 640	4688TOP160P63	4031582308327
	200	50	137 x 117	105 x 80/75	11		240	800 640	4688UOP200P63	4031582308372
	250	50	137 x 117	105 x 80/75	11		290	800 640	4688UOP250P63	4031582308389
Ruote girevoli con blocco totale										
	125	50	137 x 105	105 x 80/75	11	60	164	700 560	4687TOP125P63	4031582308174
	160	50	137 x 105	105 x 80/75	11	55	200	800 640	4687TOP160P63	4031582308181
	200	50	137 x 105	105 x 80/75	11	55	240	800 640	4687UOP200P63	4031582308235
	250	50	137 x 105	105 x 80/75	11	55	290	800 640	4687UOP250P63	4031582308242
Ruote girevoli con blocco direzionale										
	125	50	137 x 105	105 x 80/75	11	55	164	700 560	4681TOP125P63	4031582308037
	125	50	137 x 105	105 x 80/75	11	55	164	700 560	4681TOP125P63 XL	4031582400540
	160	50	137 x 105	105 x 80/75	11	55	200	800 640	4681TOP160P63	4031582308044
	160	50	137 x 105	105 x 80/75	11	55	200	800 640	4681TOP160P63 XL	4031582400557
	200	50	137 x 105	105 x 80/75	11	55	240	800 640	4681UOP200P63	4031582308099
	200	50	137 x 105	105 x 80/75	11	55	240	800 640	4681UOP200P63 XL	4031582400601
	250	50	137 x 105	105 x 80/75	11	55	290	800 640	4681UOP250P63	4031582308105
	250	50	137 x 105	105 x 80/75	11	55	290	800 640	4681UOP250P63 XL	4031582400618



Ruota: Ruota UOP in poliammide, bianca, cuscinetto a sfera di precisione



Ruota: Ruota TOP in poliammide, bianca, cuscinetto a sfera di precisione, ad alta resistenza



Le ruote girevoli con bloccaggio direzionale della serie 4680 possono essere dotate di bloccaggio direzionale corto o lungo (XL). Le dimensioni sono riportate sulla nostra pagina principale.



Protezione per i piedi

Diversi tipi di protezione per i piedi sono disponibili su richiesta.

ZETA REVERSE

Ruote industriali medio pesanti con stabilità direzionale automatica

Capacità di carico:	300 - 450 kg
Standard:	EN 12532
Diametro ruota:	125 - 200 mm
Temperatura:	- 20 / + 85 °C
Altezza complessiva:	164 - 240 mm
Prestazioni di rotolamento	●●●○○
Rumore di movimento	●●●●○
Attrito	●●●○○
Resistenza alla corrosione	●●●○○

Vantaggi in sintesi

Materiale

Aloja in acciaio stampato molto spesso, zincatura lucida, passivato blu, sigillato, cuscinetto a sfere girevole a doppio fori, copertine delle sfere rinforzate e termoresistenti, perni a sella, anello antipolvere con nipple di grasso integrato, asse ruota con dado



Rotelle girevoli con direzione inversa	Diametro della ruota [mm]	Larghezza delle ruote [mm]	Dimensione della piastra [mm]	Centri dei fori della piastra [mm]	Foro della piastra [mm]	Offset [mm]	Altezza totale [mm]	Capacità di carico [kg]	Numero di serie	Numero d'ordine
	125	50	137 x 105	105 x 80/75	11	55	164	300	240	468SIEP125P63 180°	4031582398038
	160	50	137 x 105	105 x 80/75	11	55	200	350	280	468SIEP160P63 180°	4031582398045
	200	50	137 x 105	105 x 80/75	11	55	240	450	360	468SIEP200P63 180°	4031582398052



Roti con ruote girevoli con totale e reverse direzionale	Diametro della ruota [mm]	Larghezza delle ruote [mm]	Dimensione della piastra [mm]	Centri dei fori della piastra [mm]	Foro della piastra [mm]	Offset [mm]	Altezza totale [mm]	Capacità di carico [kg]	Numero di serie	Numero d'ordine
	125	50	137 x 105	105 x 80/75	11	60	164	300	240	468BIEP125P63 180°	4031582398069
	160	50	137 x 105	105 x 80/75	11	55	200	350	280	468BIEP160P63 180°	4031582398076
	200	50	137 x 105	105 x 80/75	11	55	240	450	360	468BIEP200P63 180°	4031582398083



Ruote: IEP 68 Shore A Centro ruota: alluminio, guida: pneumatico elastico, vulcanizzato, cuscinetto a sfere di precisione

ZETA REVERSE

Rulli industriali di media portata per impieghi gravosi con stabilità direzionale automatica

Capacità di carico:	300 - 450 kg
Standard:	EN 12532
Diametro ruota:	125 - 200 mm
Temperatura:	- 20 / + 85 °C
Altezza totale:	164 - 240 mm
Prestazioni di rotolamento	●●●○○
Rumorosità di movimento	●●●●○
Attrito	●●●○○
Resistenza alla corrosione	●●●○○

Vantaggi in breve

Materiale

Alloggiamento in acciaio pressato molto pesante, zincato lucido, passivato blu, sigillato, doppio cuscinetto a sfere orientabile, coperchi delle sfere rinforzati e trattati termicamente, perno king fissato con rivetti, anello antipolvere con ingrassatore integrato, asse della ruota con dado



Rotelle orientabili con inversione direzionale	Diametro della ruota [mm]	Larghezza della ruota [mm]	Dimensione della piastra [mm]	Centri dei fori della piastra [mm]	Foro della piastra [mm]	Offset [mm]	Altezza complessiva [mm]	Capacità di carico [kg]	Numero di serie	Numero d'ordine
	125	50	137 x 105	105 x 80/75	11	55	164	300 240	468SIFP125P63 180°	4031582398090
	160	50	137 x 105	105 x 80/75	11	55	200	350 280	468SIFP160P63 180°	4031582398106
	200	50	137 x 105	105 x 80/75	11	55	240	450 360	468SIFP200P63 180°	4031582398113



Roucettes girevoli con bloccaggio totale e inversione direzionale	Diametro della ruota [mm]	Larghezza della ruota [mm]	Dimensione della piastra [mm]	Centri dei fori della piastra [mm]	Foro della piastra [mm]	Offset [mm]	Altezza complessiva [mm]	Capacità di carico [kg]	Numero di serie	Numero d'ordine
	125	50	137 x 105	105 x 80/75	11	60	164	300 240	468BIFP125P63 180°	4031582398120
	160	50	137 x 105	105 x 80/75	11	55	200	350 280	468BIFP160P63 180°	4031582398137
	200	50	137 x 105	105 x 80/75	11	55	240	450 360	468BIFP200P63 180°	4031582398144



Ruota: IFP 68 Shore A Mozzo ruota: alluminio, Battistrada: gomma elastica, vulcanizzata, grigia, cuscinetto a sfere di precisione

ZETA REVERSE

Ruote industriali per carichi medi con stabilità direzionale automatica

Capacità di carico:	300 - 500 kg
Standard:	EN 12532
Diametro ruota:	125 - 200 mm
Temperatura:	- 30 / + 80 °C
Altezza totale:	164 - 240 mm
Prestazioni di rotolamento	●●●●○
Rumorosità del movimento	●●●○○
Usura	●●●○○
Resistenza alla corrosione	●●●○○

Vantaggi in breve

Materiale

Supporto realizzato in acciaio pressato molto pesante, zincato lucido, passivato blu, sigillato, doppio cuscinetto a sfere girevole, coperture delle sfere rinforzate e sottoposte a trattamento termico, perno del tipo kingpin fissato con rivetti, anello antipolvere con ingrassatore integrato, asse ruota con dado

	Diametro ruota [mm]	Larghezza ruota [mm]	Dimensione della Piastra [mm]	Centri dei fori della piastra [mm]	Foro della piastra [mm]	Offset [mm]	Altezza totale [mm]	Capacità di carico [kg]	Numero di serie	Numero d'ordine
Ruote girevoli con inversione direzionale										
	125	40	137 x 105	105 x 80/75	11	55	164	300	468SUAP125P63 180°	4031582396379
	160	40	137 x 105	105 x 80/75	11	55	200	350	468SUAP160P63 180°	4031582396386
	200	50	137 x 105	105 x 80/75	11	55	240	500	468SUAP200P63 180°	4031582396393
Rotelle girevoli con totale e inversione direzionale										
	125	40	137 x 105	105 x 80/75	11	60	164	300	468BUAP125P63 180°	4031582396430
	160	40	137 x 105	105 x 80/75	11	55	200	350	468BUAP160P63 180°	4031582396447
	200	50	137 x 105	105 x 80/75	11	55	240	500	468BUAP200P63 180°	4031582396454



Ruota: UAP 98 Shore A
Centro ruota: poliammide, bianco,
Battistrada:

poliuretano, viola, cuscinetto a sfera di precisione, intervallo di temperatura da – 40 a + 80 °C

ZETA REVERSA

Ruote industriali di media pesante con stabilità direzionale automatica

Portata:	500 - 800 kg
Standard:	EN 12532
Diametro ruota:	125 - 200 mm
Temperatura:	- 10 / + 60 °C
Altezza complessiva:	164 - 240 mm
Prestazioni di rotolamento	●●●●○
Rumore di movimento	●●●○○
Usura	●●●●○
Resistenza alla corrosione	●●●○○

Vantaggi in breve

Materiale

Alloggiamento in acciaio premuto molto pesante, zincatura a gleba brillante, passivato blu, sigillato, carrello girevole con cuscinetti a doppia sfera, coperchi sferici rinforzati e trattati termicamente, piastra portante a chiodo, anello di polvere con nipples di grasso integrati, albero ruota con dado

	Diametro della ruota [mm]	Larghezza della ruota [mm]	Dimensione della piastra [mm]	Centri dei fori della piastra [mm]	Foro della piastra [mm]	Offset [mm]	Altezza totale [mm]	Capacità di carico [kg]	Numero di serie	Numero d'ordine
Ruote girevoli con invertita direzionale										
	125	50	137 x 105	105 x 80/75	11	55	164	500 400	468SITP125P63 180° Piano	4031582398267
	160	50	137 x 105	105 x 80/75	11	55	200	800 640	468SITP160P63 180° Piatto	4031582398281
	200	50	137 x 105	105 x 80/75	11	55	240	800 640	468SITP200P63 180° Piatto	4031582398304
Puntali girevoli con totale e inverso direzionale										
	125	50	137 x 105	105 x 80/75	11	60	164	500 400	468BITP125P63 180° Piatto	4031582398328
	160	50	137 x 105	105 x 80/75	11	55	200	800 640	468BITP160P63 180° Piatto	4031582398342
	200	50	137 x 105	105 x 80/75	11	55	240	800 640	468BITP200P63 180° Piatto	4031582398366



Ruota: ITP piatto 92 Shore A Centro ruota: alluminio, Fondo: poliuretano, cotti, piatto, cuscinetto a sfere di precisione

ZETA REVERSE

Ruote industriali di medio-pesante uso con stabilità direzionale automatica

Portata:	500 - 800 kg
Standard:	EN 12532
Diametro ruota:	125 - 200 mm
Temperatura:	- 10 / + 60 °C
Altezza totale:	164 - 240 mm
Prestazione di rotolamento	●●●●○
Rumore di movimento	●●●○○
Attrito	●●●●○
Resistenza alla corrosione	●●●○○

Vantaggi in breve

Materiale

Alloggiamento in acciaio stampato molto spesso, zincatura lucida, trattato termicamente-blu, sigillato, cuscinetto a sfere doppio snodato, coperchi in sfera rinforzati e temprati, perno a testa, anello antipolvere con bulbo di grasso integrato, asse ruota con dado



Ruote girevoli con direzione inversa	Diametro Ruota [mm]	Larghezza Ruota [mm]	Dimensione della Piastra [mm]	Centri dei fori della piastra [mm]	Foro della piastra [mm]	Offset [mm]	altezza totale [mm]	Portata [kg]	Numero di serie	Numero d'ordine
	125	50	137 x 105	105 x 80/75	11	55	164	500 400	468SITP125P63 180° Conv	4031582398250
	160	50	137 x 105	105 x 80/75	11	55	200	800 640	468SITP160P63 180° Conv	4031582398274
	200	50	137 x 105	105 x 80/75	11	55	240	800 640	468SITP200P63 180° Conv	4031582398298



Ruote girevoli con totale e inversione direzionale	Diametro Ruota [mm]	Larghezza Ruota [mm]	Dimensione della Piastra [mm]	Centri dei fori della piastra [mm]	Foro della piastra [mm]	Offset [mm]	altezza totale [mm]	Portata [kg]	Numero di serie	Numero d'ordine
	125	50	137 x 105	105 x 80/75	11	60	164	500 400	468BITP125P63 180° Conv	4031582398311
	160	50	137 x 105	105 x 80/75	11	55	200	800 640	468BITP160P63 180° Conv	4031582398335
	200	50	137 x 105	105 x 80/75	11	55	240	800 640	468BITP200P63 180° Conv	4031582398359



Ruota: ITP convessa
Raggio: 92 Shore A, centro ruota: alluminio, Gomma: poliuretano, stampata, cuscinetto a sfere di precisione

ZETA INVERTITA

Ruote industriali di media pesada con stabilità direzionale automatica

Capacità di carico:	400 - 700 kg
Standard:	EN 12532
Diametro ruota:	125 - 200 mm
Temperatura:	- 10 / + 60 °C
Altezza complessiva:	164 - 240 mm
Prestazione di rotolamento	●●●○○
Rumore di movimento	●●●●●
Attrito	●●●●○
Resistenza alla corrosione	●●●○○

Vantaggi in breve

Materiale

Alloggiamento in acciaio molto spesso stampato, zincatura lucida, passivazione blu, sigillato, cuscinetto a sfera a due cuscinetti girevoli, coperture sferiche rinforzate e trattate termicamente, perno a testa chiodata, anello antipolvere con nipples di grasso integrati, assale ruota con dado

	Diametro ruota [mm]	Larghezza ruota [mm]	Dimensione Piatti [mm]	Centri dei fori piatto [mm]	Foro piatto [mm]	Offset [mm]	Altezza totale [mm]	Capacità di carico [kg]	Numero di serie	Numero ordine
Rotelle pivotanti con inverso direzionale										
	125	50	137 x 105	105 x 80/75	11	55	164	400	320	468SITP125P63 180° SH80	4031582398373
	160	50	137 x 105	105 x 80/75	11	55	200	550	440	468SITP160P63 180° SH80	4031582398380
	200	50	137 x 105	105 x 80/75	11	55	240	700	560	468SITP200P63 180° SH80	4031582398397
Ruote piroettanti con totale e inversione direzionale										
	125	50	137 x 105	105 x 80/75	11	60	164	400	320	468BITP125P63 180° SH80	4031582398403
	160	50	137 x 105	105 x 80/75	11	55	200	550	440	468BITP160P63 180° SH80	4031582398410
	200	50	137 x 105	105 x 80/75	11	55	240	700	560	468BITP200P63 180° SH80	4031582398427



Ruota: ITP 80 Shore A Centro della ruota: alluminio, Battistrada: poliuretano, colata (rivestimento morbido in PU), convessa, cuscinetto a sfere di precisione

ZETA REVERSE

Ruote industriali per carichi medi-pesanti con stabilità direzionale automatica

Capacità di carico:	500 - 800 kg
Standard:	EN 12532
Diametro ruota:	125 - 200 mm
Temperatura:	- 40 / + 80 °C
Altezza totale:	164 - 240 mm
Prestazioni di rotolamento	●●●●○
Rumore di movimento	●○○○○
Usura	●●●○○
Resistenza alla corrosione	●●●○○

Vantaggi in breve

Materiale

Corpo in acciaio pressato molto pesante, zincato brillante, passivato blu, sigillato, doppio cuscinetto a sfera orientabile, coperture delle sfere rinforzate e trattate termicamente, perno del re rivettato, anello antipolvere con ingrassatore integrato, asse ruota con dado

Ruote girevoli con inversione direzionale



Diametro ruota [mm]	Larghezza ruota [mm]	Dimensione della piastra [mm]	Centri dei fori della piastra [mm]	Foro piastra [mm]	Offset [mm]	Altezza totale [mm]	Carico utile [kg]	Numero di serie	Numero d'ordine
125	40	137 x 105	105 x 80/75	11	55	164	700	560	468STOO125P63 180°	4031582398151
160	50	137 x 105	105 x 80/75	11	55	200	800	640	468STOO160P63 180°	4031582398168
160	40	137 x 105	105 x 80/75	11	55	200	500	400	468SUOO160P63 180°	4031582398175
200	46	137 x 105	105 x 80/75	11	55	240	600	480	468SUOO200P63 180° WT46	4031582398182
200	50	137 x 105	105 x 80/75	11	55	240	800	640	468SUOO200P63 180° WT50	4031582398199

Ruote girevoli con totale e inverso direzionale



Diametro ruota [mm]	Larghezza ruota [mm]	Dimensione della piastra [mm]	Centri dei fori della piastra [mm]	Foro piastra [mm]	Offset [mm]	Altezza totale [mm]	Carico utile [kg]	Numero di serie	Numero d'ordine
125	50	137 x 105	105 x 80/75	11	60	164	700	560	468BTOO125P63 180°	4031582398205
160	50	137 x 105	105 x 80/75	11	55	200	800	640	468BTOO160P63 180°	4031582398212
160	40	137 x 105	105 x 80/75	11	55	200	500	400	468BUOO160P63 180°	4031582398229
200	46	137 x 105	105 x 80/75	11	55	240	600	480	468BUOO200P63 180° WT46	4031582398236
200	50	137 x 105	105 x 80/75	11	55	240	800	640	468BUOO200P63 180° WT50	4031582398243



Ruote: UOO Ruota: poliamide, bianca, supporto liscio



Ruota: TOO

Ruota: poliamide, bianca, supporto liscio, uso pesante

ZETA REVERSE

Cestelli industriali mediamente pesanti con stabilità direzionale automatica

Carico utile:	700 - 800 kg
Standard:	EN 12532
Diametro ruota:	125 - 200 mm
Temperatura:	- 30 / + 80 °C
Altezza complessiva:	164 - 240 mm
Prestazioni di rotolamento	●●●●●
Rumore di movimento	●○○○○
Usura	●●●●●
Resistenza alla corrosione	●●●○○

Vantaggi in breve

Materiale

Vasca in acciaio stampato molto pesante, zincatura lucida, passivazione blu, sigillata, cuscinetto a sfere doppio orientamento, coperchi a sfera rinforzati e termicamente trattati, perno a cipolla; anello antipolvere con nipple di grasso integrato, asse ruota con dado

Cestelli girevoli con inverso direzionale



Diametro ruota [mm]	Larghezza ruota [mm]	Dimensione della piastra [mm]	Centri fori della piastra [mm]	foro della piastra [mm]	Offset [mm]	altezza totale [mm]	Capacità di carico [kg]	Numero di serie	Numero d'ordine
125	50	137 x 105	105 x 80/75	11	55	164	700	560	468STOP125P63 180°	4031582398434
160	50	137 x 105	105 x 80/75	11	55	200	800	640	468STOP160P63 180°	4031582398441
200	50	137 x 105	105 x 80/75	11	55	240	800	640	468SUOP200P63 180°	4031582398458

Ruote girevoli con totale e marcia all'indietro direzionale



Diametro ruota [mm]	Larghezza ruota [mm]	Dimensione della piastra [mm]	Centri fori della piastra [mm]	foro della piastra [mm]	Offset [mm]	altezza totale [mm]	Capacità di carico [kg]	Numero di serie	Numero d'ordine
125	50	137 x 105	105 x 80/75	11	60	164	700	560	468BTOP125P63 180°	4031582398465
160	50	137 x 105	105 x 80/75	11	55	200	800	640	468BTOP160P63 180°	4031582398472
200	50	137 x 105	105 x 80/75	11	55	240	800	640	468BUOP200P63 180°	4031582398489



Ruota: Ruota UOP in poliammide, bianca, cuscinetto a sfere di precisione



Ruota: Ruota TOP in poliammide, bianca, cuscinetto a sfere di precisione, ad alta capacità

ZETA INOX

Versione lavabile Zeta realizzata in acciaio inossidabile

Acciaio

Vantaggi in breve	
Portata:	300 - 400 kg
Standard:	EN 12533
Diametro ruota:	160 - 200 mm
Temperatura:	- 20 / + 85 °C
Altezza totale:	200 - 240 mm
Prestazioni rotolo	●●●○○
Rumore di movimento	●●●●●
Usura	●●●○○
Resistenza alla corrosione	●●●●●

Materiale

SCATOLA in acciaio Inox, testa girevole a doppi cuscinetti a sfera, protetta, perno rigato, mozzo ruota con dado

	Diametro ruota [mm]	Larghezza ruota [mm]	Dimensione della piastra [mm]	allineamento fori piastra [mm]	Foratura piastra [mm]	Offset [mm]	Altezza totale [mm]	Portata [kg]	Numero di serie	Numero d'ordine
Roti girevoli										
	160	46	137 x 105,0	105 x 80/74	11 55	200		300 240	8670UEX160P63	4031582313512
	200	46	137 x 105,0	105 x 80/74	11 55	240		400 320	8670UEX200P63	4031582313529
Ruote Fisse										
	160	46	137 x 117,0	105 x 80/74	11		200	300 240	8678UEX160P63	4031582313932
	200	46	137 x 117,0	105 x 80/74	11		240	400 320	8678UEX200P63	4031582313949
Ruote girevoli con blocco totale										
	160	46	137 x 105,0	105 x 80/74	11 55	200		300 240	8677UEX160P63	4031582313796
	200	46	137 x 105,0	105 x 80/74	11 55	240		400 320	8677UEX200P63	4031582313802
Ruote girevoli con Blocco direzionale										
	160	46	137 x 105,0	105 x 80/74	11 55	200		300 240	8671UEX160P63	4031582313659
	200	46	137 x 105,0	105 x 80/74	11 55	240		400 320	8671UEX200P63	4031582313666



Ruota: UEX Centro ruota: poliammide, Battistrada: elastico- pneumatico, nero, con piccoli parafiloni, cuscinetto a sfera di precisione, sigillato



Blocco direzionale I carrelli della serie 8671 possono essere dotati di un

blocco direzionale. Tuttavia, il bloccaggio non è fornito di serie e deve essere ordinato come accessorio opzionale.

ZETA INOX

Versione Zeta lavabile in acciaio inossidabile

Carico utile:	300 - 400 kg
Standard:	EN 12533
Diametro ruota:	160 - 200 mm
Temperatura:	- 20 / + 85 °C
Altezza complessiva:	200 - 240 mm
Prestazioni rotolamento	●●●○○
Rumore di movimento	●●●●●
Attrito	●●●○○
Resistenza alla corrosione	●●●●●

Vantaggi in breve

Materiale

Custodia in acciaio inossidabile, testa girevole con doppia boccola, protetta, perno semplice inchiodato, asse ruota con dado

	Diametro ruota [mm]	Larghezza ruota [mm]	Dimensione della piastra [mm]	Centri dei fori della piastra [mm]	Foro della piastra [mm]	Offset [mm]	Altezza totale [mm]	Capacità di carico [kg]	Numero di serie	Numero d'ordine
rotelle girevoli										
	160	46	137 x 105,0	105 x 80/74	11 55	200		300 240	8670UFX160P63	4031582313536
	200	46	137 x 105,0	105 x 80/74	11 55	240		400 320	8670UFX200P63	4031582313543
Rotelle fisse										
	160	46	137 x 117,0	105 x 80/74	11		200	300 240	8678UFX160P63	4031582313956
	200	46	137 x 117,0	105 x 80/74	11		240	400 320	8678UFX200P63	4031582313963
Ruote girevoli con blocco totale										
	160	46	137 x 105,0	105 x 80/74	11 55	200		300 240	8677UFX160P63	4031582313819
	200	46	137 x 105,0	105 x 80/74	11 55	240		400 320	8677UFX200P63	4031582313826
Ruote girevoli con blocco direzionale										
	160	46	137 x 105,0	105 x 80/74	11 55	200		300 240	8671UFX160P63	4031582313673
	200	46	137 x 105,0	105 x 80/74	11 55	240		400 320	8671UFX200P63	4031582313680



Ruote: Ruota UFX centro: poliammide, Spruzzo: elastico- pneumatico, grigio antigraffio, con piccoli dispositivi parasagoma, cuscinetto a sfera di precisione, sigillata



Le ruote girevoli con bloccaggio direzionale della serie 8671 possono essere fornite con blocco direzionale.

ZETA INOX

Versione lavabile Zeta realizzata in acciaio inossidabile

Acciaio

Capacità di carico:	300 - 500 kg
Standard:	EN 12533
Diametro ruota:	125 - 200 mm
Temperatura:	- 30 / + 80 °C
Altezza totale:	164 - 240 mm
Prestazioni rotolamento	●●●●○
Rumore di movimento	●●●○○
Usura	●●●●○
Resistenza alla corrosione	●●●●●

Vantaggi in breve

Materiale

Scocca in acciaio inossidabile, testa girevole a doppi cuscinetti, protetta, perno a testa fissa fisso, mozzo ruota con dado

Roti pivottanti



Diametro della ruota [mm]	Larghezza Ruota [mm]	Dimensione della Piastra [mm]	Centri fori della piastra [mm]	Foratura piastra [mm]	Offset [mm]	Altezza totale [mm]	Capacità di carico [kg]	Numero di serie	Numero d'ordine
125	50	137 x 105,0	105 x 80/74	11	55	164	300 240	8670UAD125P63	4031582313451
160	40	137 x 105,0	105 x 80/74	11	55	200	350 280	8670UAD160P63	4031582313468
200	50	137 x 105,0	105 x 80/74	11	55	240	500 400	8670UAD200P63	4031582313475

Ruote Fisse



Diametro della ruota [mm]	Larghezza Ruota [mm]	Dimensione della Piastra [mm]	Centri fori della piastra [mm]	Foratura piastra [mm]	Offset [mm]	Altezza totale [mm]	Capacità di carico [kg]	Numero di serie	Numero d'ordine
125	40	137 x 117,0	105 x 80/74	11		164	300 240	8678UAD125P63	4031582313871
160	40	137 x 117,0	105 x 80/74	11		200	350 280	8678UAD160P63	4031582313888
200	50	137 x 117,0	105 x 80/74	11		240	500 400	8678UAD200P63	4031582313895

Ruote Girevoli con blocco totale



Diametro della ruota [mm]	Larghezza Ruota [mm]	Dimensione della Piastra [mm]	Centri fori della piastra [mm]	Foratura piastra [mm]	Offset [mm]	Altezza totale [mm]	Capacità di carico [kg]	Numero di serie	Numero d'ordine
125	40	137 x 105,0	105 x 80/74	11	60	164	300 240	8677UAD125P63	4031582313734
160	40	137 x 105,0	105 x 80/74	11	55	200	350 280	8677UAD160P63	4031582313741
200	50	137 x 105,0	105 x 80/74	11	55	240	500 400	8677UAD200P63	4031582313758

Ruote girevoli con blocco direzionale



Diametro della ruota [mm]	Larghezza Ruota [mm]	Dimensione della Piastra [mm]	Centri fori della piastra [mm]	Foratura piastra [mm]	Offset [mm]	Altezza totale [mm]	Capacità di carico [kg]	Numero di serie	Numero d'ordine
125	40	137 x 105,0	105 x 80/74	11	55	164	300 240	8671UAD125P63	4031582313598
160	40	137 x 105,0	105 x 80/74	11	55	200	350 280	8671UAD160P63	4031582313604
200	50	137 x 105,0	105 x 80/74	11	55	240	500 400	8671UAD200P63	4031582313611



Ruota: UAD

perno ruota: poliamide, bianco, pediera: poliuretano, viola, senza protezione debolle, cuscinetto a rotolamento, acciaio inox



Le ruote girevoli della serie 8671 possono essere dotate di un

blocco direzionale.

ZETA INOX

Versione lavabile Zeta in acciaio inossidabile Acciaio

Portata:	500 - 800 kg
Standard:	EN 12533
Diametro ruota:	125 - 200 mm
Temperatura:	- 30 / + 80 °C
Altezza complessiva:	164 - 240 mm
Prestazioni di rotolamento	●●●●●
Rumore di movimento	●○○○○
Atrofia / usura	●●●●●
Resistenza alla corrosione	●●●●●

Vantaggi in breve

Materiale

Alloggiamento in acciaio inossidabile, testa girevole a doppi cuscinetti, protetto, perno ad anello saldato, asse della ruota con dado

	Diametro ruota [mm]	Larghezza ruota [mm]	Dimensione della piastra [mm]	Centri dei fori piatti [mm]	Foro piatto [mm]	Offset [mm]	Altezza totale [mm]	Portata [kg]	Numero di serie	Numero d'ordine
Pesopiedi girevoli										
	125	50	137 x 105,0	105 x 80/74	11	55	164	700	8670TOO125P63	4031582313437
	160	50	137 x 105,0	105 x 80/74	11	55	200	800	8670TOO160P63	4031582313444
	160	40	137 x 105,0	105 x 80/74	11	55	200	500	8670UOO160P63	4031582313550
	200	50	137 x 105,0	105 x 80/74	11	55	240	800	8670UOO200P63	4031582313567
Ruote fisse										
	125	50	137 x 117,0	105 x 80/74	11		164	700	8678TOO125P63	4031582313857
	160	50	137 x 117,0	105 x 80/74	11		200	800	8678TOO160P63	4031582313864
	160	40	137 x 117,0	105 x 80/74	11		200	500	8678UOO160P63	4031582313970
	200	50	137 x 117,0	105 x 80/74	11		240	800	8678UOO200P63	4031582313987
Rotelle girevoli con bloccaggio totale										
	125	50	137 x 105,0	105 x 80/74	11	60	164	700	8677TOO125P63	4031582313710
	160	50	137 x 105,0	105 x 80/74	11	55	200	800	8677TOO160P63	4031582313727
	160	40	137 x 105,0	105 x 80/74	11	55	200	500	8677UOO160P63	4031582313833
	200	50	137 x 105,0	105 x 80/74	11	55	240	800	8677UOO200P63	4031582313840
Ruote girevoli con bloccaggio direzionale										
	125	50	137 x 105,0	105 x 80/74	11	55	164	700	8671TOO125P63	4031582313574
	160	50	137 x 105,0	105 x 80/74	11	55	200	800	8671TOO160P63	4031582313581
	160	40	137 x 105,0	105 x 80/74	11	55	200	500	8671UOO160P63	4031582313697
	200	50	137 x 105,0	105 x 80/74	11	55	240	800	8671UOO200P63	4031582313703



Ruota: Ruota UOO realizzata in poliammide, bianca, senza proteggituraccioli, cuscinetto liscio



Ruota: Ruota TOO realizzata in poliammide, bianca, senza proteggituraccioli, cuscinetto liscio, adatta a uso pesante



Ruote girevoli con blocco direzionale della serie 8671 possono essere dotate di blocco direzionale.

KAPPA

Ruote industriali pesanti

Capacità di carico:	300 - 600 kg
Standard:	EN 12532
Diametro ruota:	125 - 300 mm
Temperatura:	- 20 / + 85 °C
Altezza complessiva:	170 - 355 mm
Prestazioni di rotolamento	●●●○○
Rumore di movimento	●●●●●
Attrsione	●●●○○
Resistenza alla corrosione	●●●○○

Vantaggi in breve

Materiale

Alloggiamento e piastra saldati in acciaio, zincatura brillante, passivazione blu, tenuta con cuscinetto a sfera singolo girevole, perno filettato e dado di chiusura fissati, anello antipolvere con ghiandola di lubrificante integrata, asse ruota con dado

Diametro ruota [mm]	Larghezza ruota [mm]	dimensione della piastra [mm]	centri foro piastra [mm]	Foro della piastra [mm]	Offset [mm]	Altezza totale [mm]	Portata [kg]	Numero di serie	Numero d'ordine
Ruote girevoli									
125	50	135 x 110	105 x 80/75	11	48	170	300	240	9680IEP125P63	4031582315134
160	50	135 x 110	105 x 80/75	11	58	205	350	280	9680IEP160P63	4031582315141
200	50	135 x 110	105 x 80/75	11	59	245	450	360	9680IEP200P63	4031582315158
250	50	135 x 110	105 x 80/75	11	61	305	500	400	9680IEP250P63	4031582315165
300	55	135 x 110	105 x 80/75	11	70	355	600	480	9680IEP300P63	4031582348644
Ruote fisse									
125	50	135 x 110	105 x 80/75	11		170	300	240	9688IEP125P63	4031582316407
160	50	135 x 110	105 x 80/75	11		205	350	280	9688IEP160P63	4031582316414
200	50	135 x 110	105 x 80/75	11		245	450	360	9688IEP200P63	4031582316421
250	50	135 x 110	105 x 80/75	11		305	500	400	9688IEP250P63	4031582316438
300	55	135 x 110	105 x 80/75	11		355	600	480	9688IEP300P63	4031582348651
Ruote girevoli con blocco totale									
125	50	135 x 110	105 x 80/75	11	48	170	300	240	9682IEP125P63	4031582315899
160	50	135 x 110	105 x 80/75	11	58	205	350	280	9682IEP160P63	4031582315905
200	50	135 x 110	105 x 80/75	11	59	245	450	360	9682IEP200P63	4031582315912
250	50	135 x 110	105 x 80/75	11	61	305	500	400	9682IEP250P63	4031582315929
300	55	135 x 110	105 x 80/75	11	70	355	600	480	9682IEP300P63	4031582348668
Ruote girevoli con blocco direzionale									
125	50	135 x 110	105 x 80/75	11	48	170	300	240	9681IEP125P63	4031582315523
160	50	135 x 110	105 x 80/75	11	58	205	350	280	9681IEP160P63	4031582315530
200	50	135 x 110	105 x 80/75	11	59	245	450	360	9681IEP200P63	4031582315547
250	50	135 x 110	105 x 80/75	11	61	305	500	400	9681IEP250P63	4031582315554
300	55	135 x 110	105 x 80/75	11	70	355	600	480	9681IEP300P63	4031582348675



Ruota: IEP 68 Shore A Centro Ruota: alluminio, Fodera: pneumatico elastico, vulcanizzato, cuscinetto a sfere di precisione



Protezione dei piedi

Diversi tipi di protezioni per i piedi sono disponibili su richiesta.



Blocco direzionale: anche disponibile in versione 2x180° e 4x90°.



Opzionale: Ergonomico pedale di spinta

Il blocco totale ha due leve operative: una leva per bloccare il pattino e una seconda per rilasciarlo.

KAPPA

Ruote industriali per uso pesante

Portata:	300 - 500 kg
Standard:	EN 12532
Diametro ruota:	125 - 250 mm
Temperatura:	- 20 / + 85 °C
Altezza totale:	170 - 305 mm
Prestazioni di rotolamento	●●●○○
Rumore di movimento	●●●●●
Attrito	●●●○○
Resistenza alla corrosione	●●●○○

Vantaggi in breve

Materiale

Alloggiamento e piastra saldati in acciaio, zincatura lucida, passivazione blu, cuscinetto a stella singola orientabile sigillato, perno principale filettato e dado di bloccaggio fissati, anello antipolvere con rubinetto di grasso integrato, asse ruota con dado

	Diametro ruota [mm]	Larghezza ruota [mm]	Dimensione della piastra [mm]	Centri dei fori della piastra [mm]	Foro per piastra [mm]	Offset [mm]	Altezza totale [mm]	Capacità di carico [kg]	Numero di serie	Numero d'ordine
Ruote girevoli										
	125	50	135 x 110	105 x 80/75	11	48	170	300	240	9680IFP125P63	4031582366105
	160	50	135 x 110	105 x 80/75	11	58	205	350	280	9680IFP160P63	4031582366112
	200	50	135 x 110	105 x 80/75	11	59	245	450	360	9680IFP200P63	4031582366129
	250	50	135 x 110	105 x 80/75	11	61	305	500	400	9680IFP250P63	4031582366136
Ruote fisse										
	125	50	135 x 110	105 x 80/75	11	12,5	170	300	240	9688IFP125P63	4031582366228
	160	50	135 x 110	105 x 80/75	11		205	350	280	9688IFP160P63	4031582366235
	200	50	135 x 110	105 x 80/75	11		245	450	360	9688IFP200P63	4031582366242
	250	50	135 x 110	105 x 80/75	11		305	500	400	9688IFP250P63	4031582366259
Ruote giranti con blocco totale										
	125	50	135 x 110	105 x 80/75	11	48	170	300	240	9682IFP125P63	4031582366181
	160	50	135 x 110	105 x 80/75	11	58	205	350	280	9682IFP160P63	4031582366198
	200	50	135 x 110	105 x 80/75	11	59	245	450	360	9682IFP200P63	4031582366204
	250	50	135 x 110	105 x 80/75	11	61	305	500	400	9682IFP250P63	4031582366211
Ruote girevoli con la blocco direzionale										
	125	50	135 x 110	105 x 80/75	11	48	170	300	240	9681IFP125P63	4031582366143
	160	50	135 x 110	105 x 80/75	11	58	205	350	280	9681IFP160P63	4031582366150
	200	50	135 x 110	105 x 80/75	11	59	245	450	360	9681IFP200P63	4031582366167
	250	50	135 x 110	105 x 80/75	11	61	305	500	400	9681IFP250P63	4031582366174



Ruote: IFP 68 Shore A Centro ruota: alluminio, Sportello: elastomero, pneumatico vulcanizzato, grigio, non macchiante, cuscinetto a sfera di precisione



Protezione piedi

Diversi tipi di protezione per i piedi sono disponibili su richiesta.



Il blocco direzionale è disponibile anche nelle versioni 2x180° e 4x90°.



Opzionale: Ergonomico pedale di spinta Il blocco totale ha due leve operative: una leva per bloccare la ruota e una seconda per rilasciarla.

KAPPA

Ruote industriali pesanti

Potenza di carico:	450 - 500 kg
Standard:	EN 12533
Diametro ruota:	160 - 200 mm
Temperatura:	- 20 / + 85 °C
Altezza totale:	205 - 245 mm
Prestazioni di rotolamento	●●●○○
Rumore di movimento	●●●●●
Attrito	●●●○○
Resistenza alla corrosione	●●●○○

Vantaggi in breve

Materiale

Alloggiamento e piastra saldata in acciaio, zincatura brillante, passivazione blu, cuscinetto a sfera singolo sigillato girevole, perno filettato e dado di fissaggio sicuri, anello antipolvere con rubinetto di grasso integrato, asse della ruota con dado

	Diametro Ruota [mm]	Larghezza Ruota [mm]	Dimensione della Piastra [mm]	Centri dei fori della piastra [mm]	Foro della piastra [mm]	Offset [mm]	Altezza totale [mm]	Portata [kg]	Numero di serie	Numero d'ordine
Ruote Pirotabili										
	160	50	135 x 110	105 x 80/75	11	58	205	540 450	9680SEP160P63	4031582364644
	200	50	135 x 110	105 x 80/75	11	59	245	600 500	9680SEP200P63	4031582364613
Ruote fisse										
	160	50	135 x 110	105 x 80/75	11		205	540 450	9688SEP160P63	4031582364651
	200	50	135 x 110	105 x 80/75	11		245	600 500	9688SEP200P63	4031582364620
Ruote girevoli con bloccaggio totale										
	160	50	135 x 110	105 x 80/75	11	58	205	540 450	9682SEP160P63	4031582364668
	200	50	135 x 110	105 x 80/75	11	59	245	600 500	9682SEP200P63	4031582364637
Ruote girevoli con blocco direzionale										
	160	50	135 x 110	105 x 80/75	11	58	205	540 450	9681SEP160P63	4031582364675
	200	50	135 x 110	105 x 80/75	11	59	245	600 500	9681SEP200P63	4031582364682



Ruota: SEP 67 Shore A
Centro ruota: acciaio stampato, battistrada: elastomer-toma, nera, vulcanizzata, cuscinetto a sfera di precisione



Protezione del piede

Diversi tipi di protezioni per i piedi sono disponibili su richiesta.



Blocco direzionale II
blocco direzionale è disponibile anche nelle versioni 2x180° e 4x90°.



Opzionale: pedale di spinta ergonomico II
blocco totale ha due leve di azionamento: una leva per bloccare la ruota girevole e una seconda per rilasciarla.

KAPPA

Ruote industriali ad uso pesante

Capacità di carico:	450 - 500 kg
Standard:	EN 12533
Diametro ruota:	160 - 200 mm
Temperatura:	- 20 / + 85 °C
Altezza totale:	205 - 245 mm
Prestazioni di rotolamento	●●●○○
Rumore di movimento	●●●●●
Usura	●●●○○
Resistenza alla corrosione	●●●○○

Vantaggi in breve

Materiale

Alloggiamento e piastra saldati in acciaio, zincatura brillante, passivazione blu, cuscinetto a sfera singolo sigillato, perno filettato con dado di fissaggio, anello antipolvere con tubo di ingrassaggio integrato, perno assale ruota con dado

	Diametro ruota [mm]	Larghezza ruota [mm]	Dimensione della piastra [mm]	Centri dei fori della piastra [mm]	Foro per piastra [mm]	Offset [mm]	Altezza totale [mm]	Portata [kg]	Numero di serie	Numero ordine
Castors girevoli										
	160	50	135 x 110	105 x 80/75	11	58	205	540	9680SFP160P63	4031582367003
	200	50	135 x 110	105 x 80/75	11	59	245	600	9680SFP200P63	4031582367010
Castors fissi										
	160	50	135 x 110	105 x 80/75	11		205	540	9688SFP160P63	4031582367065
	200	50	135 x 110	105 x 80/75	11		245	600	9688SFP200P63	4031582367072
Ruote girevoli con blocco totale										
	160	50	135 x 110	105 x 80/75	11	58	205	540	9682SFP160P63	4031582367041
	200	50	135 x 110	105 x 80/75	11	59	245	600	9682SFP200P63	4031582367058
Ruote girevoli con blocco direzionale										
	160	50	135 x 110	105 x 80/75	11	58	205	540	9681SFP160P63	4031582367027
	200	50	135 x 110	105 x 80/75	11	59	245	600	9681SFP200P63	4031582367034



Ruota: SFP 67 Shore A Centro ruota: acciaio pressato, Corsa: pneumatico elastico, grigio, non macchiante, vulcanizzato, cuscinetto a sfera di precisione



Protezione dei piedi Diversi tipi di protezione piedi sono disponibili su richiesta.



Blocco direzionale Il blocco direzionale è disponibile anche in versione 2x180° e 4x90°.



Opzionale: Pedale di spinta ergonomico Il blocco totale ha due leve di azionamento: una leva per bloccare il CASTOR e una seconda per rilasciarlo.

KAPPA
Ruote industriali pesanti

Capacità di carico:	500 - 1000 kg
Standard:	EN 12532
Diametro della ruota:	100 - 250 mm
Temperatura:	- 10 / + 60 °C
Altezza totale:	145 - 305 mm
Prestazione di rotolamento	●●●○○
Rumore di movimento	●●●○○
Attrito	●●●●○
Resistenza alla corrosione	●●●○○

Vantaggi in breve

Materiale

Alloggiamento e piastra saldati in acciaio, zincatura brillante, passivazione blu, cuscinetto a sfera singolo girevole sigillato, perno filettato e dado di fissaggio assicurati, anello antipolvere con boccola di grasso integrata, mozzo ruota con dado

	Diametro ruota [mm]	Larghezza ruota [mm]	Dimensione della piastra [mm]	centri dei fori della piastra [mm]	foro della piastra [mm]	Offset [mm]	Altezza totale [mm]	Portata [kg]	Numero di serie	Numero ordine
Ruote girevoli										
	100	50	135 x 110	105 x 80/75	11	41	145	540 430	9680ITP100P63 Flat	4031582315172
	125	50	135 x 110	105 x 80/75	11	48	170	500 400	9680ITP125P63 Flat	4031582315189
	150	50	135 x 110	105 x 80/75	11	58	200	650 520	9680ITP150P63 Flat	4031582315196
	160	50	135 x 110	105 x 80/75	11	58	205	800 640	9680ITP160P63 Flat	4031582315202
	200	50	135 x 110	105 x 80/75	11	59	245	800 640	9680ITP200P63 Flat	4031582315219
	250	55	135 x 110	105 x 80/75	11	61	305	1000 800	9680ITP250P63 Flat	4031582315226
Ruote fisse										
	100	50	135 x 110	105 x 80/75	11		145	540 430	9688ITP100P63 Flat	4031582316445
	125	50	135 x 110	105 x 80/75	11		170	500 400	9688ITP125P63 Flat	4031582316452
	150	50	135 x 110	105 x 80/75	11		200	650 520	9688ITP150P63 Flat	4031582316469
	160	50	135 x 110	105 x 80/75	11		205	800 640	9688ITP160P63 Flat	4031582316483
	200	50	135 x 110	105 x 80/75	11		245	800 640	9688ITP200P63 Flat	4031582316506
	250	55	135 x 110	105 x 80/75	11		305	1000 800	9688ITP250P63 Flat	4031582316520
Rotelle girevoli con blocco totale										
	125	50	135 x 110	105 x 80/75	11	48	170	500 400	9682ITP125P63 Flat	4031582315936
	150	50	135 x 110	105 x 80/75	11	58	200	650 520	9682ITP150P63 Flat	4031582315943
	160	50	135 x 110	105 x 80/75	11	58	205	800 640	9682ITP160P63 Flat	4031582315950
	200	50	135 x 110	105 x 80/75	11	59	245	800 640	9682ITP200P63 Flat	4031582315967
	250	55	135 x 110	105 x 80/75	11	61	305	1000 800	9682ITP250P63 Flat	4031582315974
Ruote girevoli con blocco direzionale										
	100	50	135 x 110	105 x 80/75	11	41	145	540 430	9681ITP100P63 Flat	4031582315561
	125	50	135 x 110	105 x 80/75	11	48	170	500 400	9681ITP125P63 Flat	4031582315578
	150	50	135 x 110	105 x 80/75	11	58	200	650 520	9681ITP150P63 Flat	4031582315585
	160	50	135 x 110	105 x 80/75	11	58	205	800 640	9681ITP160P63 Flat	4031582315592
	200	50	135 x 110	105 x 80/75	11	59	245	800 640	9681ITP200P63 Flat	4031582315608
	250	55	135 x 110	105 x 80/75	11	61	305	1000 800	9681ITP250P63 Flat	4031582315615



Ruota: ITP flat 92 Shore A Centro ruota: alluminio, Sartia: poliuretano, stampata, piatta, cuscinetto a sfere di precisione



Protezione dei piedi Diverse protezioni per i piedi

sono disponibili su richiesta.



Blocco direzionale Il blocco direzionale è disponibile anche come versione 2x180° e 4x90°.



Opzionale: pedale a scatto ergonomico Il blocco totale ha due leve operative: una leva per bloccare la ruota e una seconda per

rilasciarlo.

KAPPA

rotelle industriali ad alta capacità

Capacità di carico:	450 - 2000 kg
Standard:	EN 12533
Diametro ruota:	80 - 300 mm
Temperatura:	- 10 / + 60 °C
Altezza totale:	135 - 355 mm
Prestazioni di rotolamento	●●●●○
Rumore di movimento	●●●○○
Corrosione/Usura	●●●●○
Resistenza alla corrosione	●●●○○

Vantaggi in breve

Materiale

Alloggiamento e piastra saldati in acciaio, zincatura lucida, passivazione blu, cuscinetto a sfere singolo a peso antico-DOPPIA, perno filettato e dado di bloccaggio assicurati, anello antipolvere con rubinetto di grasso integrato, asse della ruota con dado

Diametro ruota [mm]	Larghezza ruota [mm]	Dimensione della piastra [mm]	Distanza tra i fori della piastra [mm]	Foro della piastra [mm]	Distanza [mm]	Altezza totale [mm]	Portata [kg]	Numero di serie	Numero d'ordine
Ruote pivottanti									
80	60	135 x 110	105 x 80/75	11	41	135	600 500	9680ETP080P63	4031582314960
100	50	135 x 110	105 x 80/75	11	41	145	540 450	9680FTP100P63	4031582314977
125	50	135 x 110	105 x 80/75	11	48	170	660 550	9680FTP125P63	4031582314984
150	50	135 x 110	105 x 80/75	11	58	200	960 800	9680FTP150P63 WT50	4031582314991
150	60	135 x 110	105 x 80/75	11	58	200	960 800	9680FTP150P63 WT60	4031582315004
160	50	135 x 110	105 x 80/75	11	58	205	900 750	9680FTP160P63	4031582315011
200	50	135 x 110	105 x 80/75	11	59	245	1200 1000	9680FTP200P63	4031582315035
200	60	135 x 110	105 x 80/75	11	59	245	1200 1000	9680FTP200P63 WT60	4031582315042
250	50	135 x 110	105 x 80/75	11	61	305	1200 1000	9680FTP250P63	4031582315066
300	50	135 x 110	105 x 80/75	11	70	355	1200 1000	9680FTP300P63	4031582348682
Girelle fisse									
80	60	135 x 110	105 x 80/75	11		135	600 500	9688ETP080P63	4031582316087
100	50	135 x 110	105 x 80/75	11		145	540 450	9688FTP100P63	4031582316094
125	50	135 x 110	105 x 80/75	11		170	660 550	9688FTP125P63	4031582316100
150	50	135 x 110	105 x 80/75	11		200	960 800	9688FTP150P63 WT50	4031582316117
150	60	135 x 110	105 x 80/75	11		200	960 800	9688FTP150P63 WT60	4031582316131
160	50	135 x 110	105 x 80/75	11		205	900 750	9688FTP160P63	4031582316155
200	50	135 x 110	105 x 80/75	11		245	1200 1000	9688FTP200P63 WT50	4031582316193
200	60	135 x 110	105 x 80/75	11		245	1440 1200	9688FTP200P63 WT60	4031582316216
200	80	175 x 140	140 x 105	15		255	1680 1400	9658FTP200P64	4031582316230
250	50	135 x 110	105 x 80/75	11		305	1440 1200	9688FTP250P63	4031582316261
250	80	175 x 140	140 x 105	15		305	2160 1800	9658FTP250P64	4031582316315
300	50	135 x 110	105 x 80/75	11		355	1440 1200	9688FTP300P63	4031582316339
300	80	175 x 140	140 x 105	15		355	2400 2000	9658FTP300P64	4031582316346







Ruota: ETP 92 Shore A Mozzo ruota: acciaio, battistrada: poliuretano, colato, cuscinetto a sfere di precisione



Ruota: FTP 92 Shore A Mozzo ruota: acciaio, verniciato, battistrada: poliuretano, colato, cuscinetto a sfere di precisione



Protezione dei piedini

Sono disponibili diverse protezioni dei piedini su richiesta.

KAPPA
rotelle industriali heavy duty

Capacità di carico:	450 - 1000 kg
Standard:	EN 12533
Diametro ruota:	80 - 300 mm
Temperatura:	- 10 / + 60 °C
Altezza totale:	135 - 355 mm
Prestazioni di rotolamento	●●●●○
Rumore di movimento	●●●○○
Usura	●●●●○
Resistenza alla corrosione	●●●○○

Vantaggi in breve

Materiale

Supporto e piastra saldate in acciaio, zincatura bella, passivazione blu, cuscinetto a sfera singolo girevole sigillato, perno filettato e dado di bloccaggio fissati, anello antipolvere con Nippo grasso integrato, perno ruota con dado

	Diametro ruota [mm]	Larghezza della ruota [mm]	Dimensione della piastra [mm]	centri dei fori della piastra [mm]	Foro della piastra [mm]	Offset [mm]	Altezza totale [mm]	Portata [kg]	Numero di serie	Numero d'ordine
Rotelle girevoli con blocco totale										
	125	50	135 x 110	105 x 80/75	11	48	170	660 550	9682FTP125P63	4031582315745
	150	50	135 x 110	105 x 80/75	11	58	200	960 800	9682FTP150P63 WT50	4031582315752
	150	60	135 x 110	105 x 80/75	11	58	200	960 800	9682FTP150P63 WT60	4031582315769
	160	50	135 x 110	105 x 80/75	11	58	205	900 750	9682FTP160P63	4031582315776
	200	50	135 x 110	105 x 80/75	11	59	245	1200 1000	9682FTP200P63	4031582315790
	200	60	135 x 110	105 x 80/75	11	59	245	1200 1000	9682FTP200P63 WT60	4031582315806
	250	50	135 x 110	105 x 80/75	11	61	305	1200 1000	9682FTP250P63	4031582315820
	300	50	135 x 110	105 x 80/75	11	70	355	1200 1000	9682FTP300P63	4031582348699
Ruote girevoli con blocco direzionale										
	80	60	135 x 110	105 x 80/75	11	41	135	600 500	9681ETP080P63	4031582315356
	100	50	135 x 110	105 x 80/75	11	41	145	540 450	9681FTP100P63	4031582315363
	125	50	135 x 110	105 x 80/75	11	48	170	660 550	9681FTP125P63	4031582315370
	150	50	135 x 110	105 x 80/75	11	58	200	960 800	9681FTP150P63 WT50	4031582315387
	150	60	135 x 110	105 x 80/75	11	58	200	960 800	9681FTP150P63 WT60	4031582315394
	160	50	135 x 110	105 x 80/75	11	58	205	900 750	9681FTP160P63	4031582315400
	200	50	135 x 110	105 x 80/75	11	59	245	1200 1000	9681FTP200P63 WT50	4031582315424
	200	60	135 x 110	105 x 80/75	11	59	245	1200 1000	9681FTP200P63 WT60	4031582315431
	250	50	135 x 110	105 x 80/75	11	61	305	1200 1000	9681FTP250P63	4031582315455
	300	50	135 x 110	105 x 80/75	11	70	355	1200 1000	9681FTP300P63	4031582348705



Ruota: ETP 92 Shore A Centro ruota: acciaio, Corpo: poliestere, Fregi: poliuretano, casted, cuscinetti a sfere di precisione



Ruota: FTP 92 Shore A Centro ruota: Acciaio, laccato, Fregi: Poliuretano, casted, cuscinetti a sfere di precisione



Protezione del piede

Diversi tipi di protezione per i piedi sono disponibili su richiesta.



Blocco direzionale Il blocco direzionale è disponibile anche in versione 2x180° e 4x90°.

KAPPA

Ruote/pattini industriali per impieghi gravosi

Capacità di carico:	600 - 1000 kg
Standard:	EN 12533
Diametro ruota:	100 - 250 mm
Temperatura:	- 40 / + 80 °C
Altezza totale:	145 - 305 mm
Prestazioni di scorrimento	●●●●○
Rumorosità del movimento	●○○○○
Usura	●●●●●
Resistenza alla corrosione	●●●○○

Vantaggi in breve

Materiale

Staffa e piastra saldate in acciaio, zincatura brillante, passivazione blu, doppio cuscinetto a sfere singolo per rotazione sigillato, perno a re filettato e dado di bloccaggio fissato, anello antipolvere con ingrassatore integrato, mozzo asse ruota con dado

	Diametro della ruota [mm]	Larghezza della ruota [mm]	Dimensione della piastra [mm]	Interasse dei fori della piastra [mm]	Foro della piastra [mm]	Distanza [mm]	Altezza complessiva [mm]	Capacità di carico [kg]	Numero di serie	Numero d'ordine
Ruote girevoli										
	100	50	135 x 110	105 x 80/75	11	41	145	720 600	9680TOO100P63	4031582315233
	125	50	135 x 110	105 x 80/75	11	48	170	840 700	9680TOO125P63	4031582315240
	150	50	135 x 110	105 x 80/75	11	58	200	960 800	9680TOO150P63	4031582315257
	160	50	135 x 110	105 x 80/75	11	58	205	1020 850	9680TOO160P63	4031582315264
	200	50	135 x 110	105 x 80/75	11	59	245	1200 1000	9680TOO200P63	4031582315271
	250	50	135 x 110	105 x 80/75	11	61	305	1200 1000	9680TOO250P63	4031582315288
Ruote fisse										
	100	50	135 x 110	105 x 80/75	11		145	720 600	9688TOO100P63	4031582316544
	125	50	135 x 110	105 x 80/75	11		170	840 700	9688TOO125P63	4031582316551
	150	50	135 x 110	105 x 80/75	11		200	960 800	9688TOO150P63	4031582316568
	160	50	135 x 110	105 x 80/75	11		205	1020 850	9688TOO160P63	4031582316582
	200	50	135 x 110	105 x 80/75	11		245	1200 1000	9688TOO200P63	4031582316605
	250	50	135 x 110	105 x 80/75	11		305	1320 1200	9688TOO250P63	4031582316629
Ruote piroettanti con bloccaggio totale										
	125	50	135 x 110	105 x 80/75	11	48	170	840 700	9682TOO125P63	4031582315981
	150	50	135 x 110	105 x 80/75	11	58	200	960 800	9682TOO150P63	4031582315998
	160	50	135 x 110	105 x 80/75	11	58	205	1020 850	9682TOO160P63	4031582316001
	200	50	135 x 110	105 x 80/75	11	59	245	1200 1000	9682TOO200P63	4031582316018
	250	50	135 x 110	105 x 80/75	11	61	305	1200 1000	9682TOO250P63	4031582316025
Ruote piroettanti con bloccaggio direzionale										
	100	50	135 x 110	105 x 80/75	11	41	145	720 600	9681TOO100P63	4031582315622
	125	50	135 x 110	105 x 80/75	11	48	170	840 700	9681TOO125P63	4031582315639
	150	50	135 x 110	105 x 80/75	11	58	200	960 800	9681TOO150P63	4031582315646
	160	50	135 x 110	105 x 80/75	11	58	205	1020 850	9681TOO160P63	4031582315653
	200	50	135 x 110	105 x 80/75	11	59	245	1200 1000	9681TOO200P63	4031582315660
	250	50	135 x 110	105 x 80/75	11	61	305	1200 1000	9681TOO250P63	4031582315677



Ruota: Ruota TOO in poliammide, bianca, cuscinetto semplice, heavy duty



Protezione del piede

Sono disponibili, su richiesta, diverse protezioni del piede.



Blocco direzionale Il blocco direzionale è disponibile anche nella versione 2x180° und 4x90°.



Pedale a ginocchio ergonomico Il freno totale ha due leve di azionamento: una leva per bloccare la ruota e una seconda per sbloccarla.

KAPPA

Ruote industriali ad uso pesado

Portata:	600 - 1100 kg
Standard:	EN 12533
diametro ruote:	100 - 250 mm
Temperatura:	- 30 / + 80 °C
Altezza complessiva:	145 - 305 mm
Prestazioni di rotolamento	●●●●●
Rumore di movimento	●○○○○
Usura	●●●●●
Resistenza alla corrosione	●●●○○

Vantaggi in breve

Materiale

Housing e piastra in acciaio saldato, zincatura a lucido, passivato blu, cuscinetto sferico singolo sigillato, perno a testa filettata e dado di serraggio fissati, anello antipolvere con rubinetto pergrassi integrato, mozzo ruota con dado

Ruote girevoli



Diametro Ruota [mm]	Larghezza Ruota [mm]	Dimensione della Piastra [mm]	Centri dei fori della piastra [mm]	Foro piatto [mm]	Offset [mm]	Altezza totale [mm]	Capacità di carico [kg]	Numero di serie	Numero d'ordine
100	50	135 x 110	105 x 80/75	11	41	145	720 600	9680TOP100P63	4031582315295
125	50	135 x 110	105 x 80/75	11	48	170	840 700	9680TOP125P63	4031582315301
150	50	135 x 110	105 x 80/75	11	58	200	960 800	9680TOP150P63	4031582315318
160	50	135 x 110	105 x 80/75	11	58	205	1020 850	9680TOP160P63	4031582315325
200	50	135 x 110	105 x 80/75	11	59	245	1200 1000	9680TOP200P63	4031582315332
250	50	135 x 110	105 x 80/75	11	61	305	1200 1000	9680TOP250P63	4031582315349

Ruote fisse



Diametro Ruota [mm]	Larghezza Ruota [mm]	Dimensione della Piastra [mm]	Centri dei fori della piastra [mm]	Foro piatto [mm]	Altezza totale [mm]	Capacità di carico [kg]	Numero di serie	Numero d'ordine
100	50	135 x 110	105 x 80/75	11	145	720 600	9688TOP100P63	4031582316643
125	50	135 x 110	105 x 80/75	11	170	840 700	9688TOP125P63	4031582316650
150	50	135 x 110	105 x 80/75	11	200	960 800	9688TOP150P63	4031582316667
160	50	135 x 110	105 x 80/75	11	205	1020 850	9688TOP160P63	4031582316681
200	50	135 x 110	105 x 80/75	11	245	1200 1000	9688TOP200P63	4031582316704
250	50	135 x 110	105 x 80/75	11	305	1320 1100	9688TOP250P63	4031582316728

Ruote girevoli con blocco totale



Diametro Ruota [mm]	Larghezza Ruota [mm]	Dimensione della Piastra [mm]	Centri dei fori della piastra [mm]	Foro piatto [mm]	Offset [mm]	Altezza totale [mm]	Capacità di carico [kg]	Numero di serie	Numero d'ordine
125	50	135 x 110	105 x 80/75	11	48	170	840 700	9682TOP125P63	4031582316032
150	50	135 x 110	105 x 80/75	11	58	200	960 800	9682TOP150P63	4031582316049
160	50	135 x 110	105 x 80/75	11	58	205	1020 850	9682TOP160P63	4031582316056
200	50	135 x 110	105 x 80/75	11	59	245	1200 1000	9682TOP200P63	4031582316063
250	50	135 x 110	105 x 80/75	11	61	305	1200 1000	9682TOP250P63	4031582316070

Ruote girevoli con blocco direzionale



Diametro Ruota [mm]	Larghezza Ruota [mm]	Dimensione della Piastra [mm]	Centri dei fori della piastra [mm]	Foro piatto [mm]	Offset [mm]	Altezza totale [mm]	Capacità di carico [kg]	Numero di serie	Numero d'ordine
100	50	135 x 110	105 x 80/75	11	41	145	720 600	9681TOP100P63	4031582315684
125	50	135 x 110	105 x 80/75	11	48	170	840 700	9681TOP125P63	4031582315691
150	50	135 x 110	105 x 80/75	11	58	200	960 800	9681TOP150P63	4031582315707
160	50	135 x 110	105 x 80/75	11	58	205	1020 850	9681TOP160P63	4031582315714
200	50	135 x 110	105 x 80/75	11	59	245	1200 1000	9681TOP200P63	4031582315721
250	50	135 x 110	105 x 80/75	11	61	305	1200 1000	9681TOP250P63	4031582315738



Ruota: Ruota TOP in poliammide, bianca, cuscinetto a sfera di precisione, heavy duty



Protezione per i piedi

Diversi tipi di protezione per i piedi sono disponibili su richiesta.



Blocco direzionale Il blocco direzionale è disponibile anche in versione 2x180° e 4x90°.



Pedale di spinta ergonomico Il blocco totale ha due leve operative: una leva per bloccare la ruota pivotante e una seconda per rilasciarla.

KAPPA

Ruote industriali per uso gravoso

Capacità di carico:	500 - 1000 kg
Standard:	EN 12532
Diametro ruota:	125 - 250 mm
Temperatura:	- 10 / + 60 °C
altezza totale:	170 - 305 mm
Prestazioni di rotolamento	●●●●○
Rumore di movimento	●●●○○
Usura	●●●●○
Resistenza alla corrosione	●●●○○

Vantaggi in breve

Materiale

Alloggiamento e piastra saldati in acciaio, zincatura brillante, passo blu passivato, cuscinetto girevole sigillato con cuscinetto a doppia funzione e cuscinetto a rulli conici, perno filettato e dado di bloccaggio fissati, anello antipolvere con nipples, mozzo ruota con dado

Diametro della ruota [mm]	Larghezza della ruota [mm]	Dimensione della piastra [mm]	Centri dei fori della piastra [mm]	Foro della piastra [mm]	Distanza/offset [mm]	Altezza totale [mm]	Capacità di carico [kg]	Numero di serie	Numero d'ordine
Ruote girevoli									
									
125	50	135 x 110	105 x 80/75	11	48	170	500	9650ITP125P63 Conv	4031582367119
125	50	135 x 110	105 x 80/75	11	48	170	500	9650ITP125P63 Flat	4031582367089
150	50	135 x 110	105 x 80/75	11	58	200	650	9650ITP150P63 Flat	4031582314304
160	50	135 x 110	105 x 80/75	11	58	205	800	9650ITP160P63 Conv	4031582367126
160	50	135 x 110	105 x 80/75	11	58	205	800	9650ITP160P63 Flat	4031582314311
200	50	135 x 110	105 x 80/75	11	59	245	800	9650ITP200P63 Conv	4031582367133
200	50	135 x 110	105 x 80/75	11	59	245	800	9650ITP200P63 Flat	4031582314328
250	55	135 x 110	105 x 80/75	11	61	305	1000	9650ITP250P63 Flat	4031582314335
Ruote girevoli con blocco totale									
									
125	50	135 x 110	105 x 80/75	11	48	170	500	9652ITP125P63 Conv	4031582367171
125	50	135 x 110	105 x 80/75	11	48	170	500	9652ITP125P63 Flat	4031582367096
150	50	135 x 110	105 x 80/75	11	58	200	650	9652ITP150P63 Flat	4031582314847
160	50	135 x 110	105 x 80/75	11	58	205	800	9652ITP160P63 Conv	4031582367188
160	50	135 x 110	105 x 80/75	11	58	205	800	9652ITP160P63 Flat	4031582314854
200	50	135 x 110	105 x 80/75	11	59	245	800	9652ITP200P63 Conv	4031582367195
200	50	135 x 110	105 x 80/75	11	59	245	800	9652ITP200P63 Flat	4031582314861
250	55	135 x 110	105 x 80/75	11	61	305	1000	9652ITP250P63 Flat	4031582314878
Ruote girevoli con blocco direzionale									
									
125	50	135 x 110	105 x 80/75	11	48	170	500	9651ITP125P63 Conv	4031582367140
125	50	135 x 110	105 x 80/75	11	48	170	500	9651ITP125P63 Flat	4031582367102
150	50	135 x 110	105 x 80/75	11	58	200	650	9651ITP150P63 Flat	4031582314571
160	50	135 x 110	105 x 80/75	11	58	205	800	9651ITP160P63 Conv	4031582367157
160	50	135 x 110	105 x 80/75	11	58	205	800	9651ITP160P63 Flat	4031582314588
200	50	135 x 110	105 x 80/75	11	59	245	800	9651ITP200P63 Conv	4031582367164
200	50	135 x 110	105 x 80/75	11	59	245	800	9651ITP200P63 Flat	4031582314595
250	55	135 x 110	105 x 80/75	11	61	305	1000	9651ITP250P63 Flat	4031582314601



Ruota: ITP flat 92 Shore A Mozzo della ruota: alluminio, Battistrada: poliuretano, colata, piatto, cuscinetto a sfere di precisione



Protezione del piede

Sono disponibili diverse protezioni del piede su richiesta.



Blocco direzionale Il blocco direzionale è disponibile anche come 2x180°

e versione 4x90°.



Pedale a leva ergonomico Il bloccaggio totale dispone di due leve di azionamento: una leva per bloccare la ruota e una seconda per sbloccarla.

KAPPA

Ruote industriali per impieghi gravosi

Capacità di carico:	550 - 2000 kg
Standard:	EN 12533
Diametro della ruota:	125 - 300 mm
Temperatura:	- 10 / + 60 °C
Altezza totale:	170 - 355 mm
Prestazioni di scorrimento	●●●●○
Rumorosità del movimento	●●●○○
Usura	●●●●○
Resistenza alla corrosione	●●●○○

Vantaggi in breve

Materiale

Struttura e piastra saldate in acciaio, zincatura lucida, passivazione blu, cuscinetto girevole sigillato con cuscinetto a doppio uso e cuscinetto a rulli conici, perno di articolazione filettato e dado di bloccaggio fissato, anello antipolvere con ingrassatore, asse della ruota con dado

	Diametro ruota [mm]	Larghezza ruota [mm]	Dimensione della piastra [mm]	centri dei fori della piastra [mm]	Foro della piastra [mm]	Offset [mm]	Altezza totale [mm]	Portata [kg]	Numero di serie	Numero di ordine
Ruote piroettanti										
	125	50	135 x 110	105 x 80/75	11	48	170	660 550	9650FTP125P63	4031582348712
	150	50	135 x 110	105 x 80/75	11	58	200	960 800	9650FTP150P63 WT50	4031582314151
	150	60	135 x 110	105 x 80/75	11	58	200	960 800	9650FTP150P63 WT60	4031582314168
	160	50	135 x 110	105 x 80/75	11	58	205	900 750	9650FTP160P63	4031582314175
	200	50	135 x 110	105 x 80/75	11	59	245	1200 1000	9650FTP200P63 WT50	4031582314199
	200	60	135 x 110	105 x 80/75	11	59	245	1440 1200	9650FTP200P63 WT60	4031582314205
	200	80	175 x 140	140 x 105	15	65	255	1680 1400	9650FTP200P64	4031582314212
	250	50	135 x 110	105 x 80/75	11	61	305	1440 1200	9650FTP250P63	4031582314236
	250	80	175 x 140	140 x 105	15	65	305	2160 1800	9650FTP250P64	4031582314250
	300	50	135 x 110	105 x 80/75	11	70	355	1440 1200	9650FTP300P63	4031582314274
	300	80	175 x 140	140 x 105	15	76	355	2400 2000	9650FTP300P64	4031582314281
Ruote fisse										
	125	50	135 x 110	105 x 80/75	11		170	660 550	9688FTP125P63	4031582316100
	150	50	135 x 110	105 x 80/75	11		200	960 800	9688FTP150P63 WT50	4031582316117
	150	60	135 x 110	105 x 80/75	11		200	960 800	9688FTP150P63 WT60	4031582316131
	160	50	135 x 110	105 x 80/75	11		205	900 750	9688FTP160P63	4031582316155
	200	50	135 x 110	105 x 80/75	11		245	1200 1000	9688FTP200P63 WT50	4031582316193
	200	60	135 x 110	105 x 80/75	11		245	1440 1200	9688FTP200P63 WT60	4031582316216
	200	80	175 x 140	140 x 105	15		255	1680 1400	9658FTP200P64	4031582316230
	250	50	135 x 110	105 x 80/75	11		305	1440 1200	9688FTP250P63	4031582316261
	250	80	175 x 140	140 x 105	15		305	2160 1800	9658FTP250P64	4031582316315
	300	50	135 x 110	105 x 80/75	11		355	1440 1200	9688FTP300P63	4031582316339
	300	80	175 x 140	140 x 105	15		355	2400 2000	9658FTP300P64	4031582316346



Ruota: FTP 92 Shore A Centro ruota: acciaio, verniciato, Pavimentazione: poliuretano, stampato, cuscinetto a sfera di precisione



Protezione del piede

Diversi tipi di protezione del piede sono disponibili su richiesta.

KAPPA

é ruote industriali ad alte prestazioni

Carico nominale:	550 - 2000 kg
Standard:	EN 12533
Diametro ruota:	125 - 300 mm
Temperatura:	- 10 / + 60 °C
Altezza totale:	170 - 355 mm
Prestazioni di rotolamento	●●●●○
Rumore di movimento	●●●○○
usura	●●●●○
Resistenza alla corrosione	●●●○○

Vantaggi in breve

Materiale

Alloggiamento e piastra saldati in acciaio, zincatura brillante, passivato blu, cuscinetto girevole sigillato con cuscinetto a doppia funzione e cuscinetto a rulli conici, perno filettato e dado di serraggio fissati, anello antipolvere con nipples di grasso integrati, perno ruota con dado

	Diametro ruota [mm]	Larghezza ruota [mm]	Dimensione della piastra [mm]	Centri fori piatto [mm]	Foro piatto [mm]	Offset [mm]	altezza totale [mm]	Portata [kg]	Numero di serie	Numero d'ordine
Ruote girevoli con blocco totale										
	125	50	135 x 110	105 x 80/75	11	48	170	660 550	9652FTP125P63	4031582348729
	150	50	135 x 110	105 x 80/75	11	58	200	960 800	9652FTP150P63 WT50	4031582314694
	150	60	135 x 110	105 x 80/75	11	58	200	960 800	9652FTP150P63 WT60	4031582314700
	160	50	135 x 110	105 x 80/75	11	58	205	900 750	9652FTP160P63	4031582314717
	200	50	135 x 110	105 x 80/75	11	59	245	1200 1000	9652FTP200P63 WT50	4031582314731
	200	60	135 x 110	105 x 80/75	11	59	245	1440 1200	9652FTP200P63 WT60	4031582314748
	200	80	175 x 140	140 x 105	15	65	255	1680 1400	9652FTP200P64	4031582314755
	250	50	135 x 110	105 x 80/75	11	61	305	1440 1200	9652FTP250P63	4031582314779
	250	80	175 x 140	140 x 105	15	65	305	2160 1800	9652FTP250P64	4031582314793
	300	50	135 x 110	105 x 80/75	11	70	355	1440 1200	9652FTP300P63	4031582314816
	300	80	175 x 140	140 x 105	15	76	355	2400 2000	9652FTP300P64	4031582314823
Ruote piroettanti con blocco direzionale										
	125	50	135 x 110	105 x 80/75	11	48	170	660 550	9651FTP125P63	4031582348736
	150	50	135 x 110	105 x 80/75	11	58	200	960 800	9651FTP150P63 WT50	4031582314427
	150	60	135 x 110	105 x 80/75	11	58	200	960 800	9651FTP150P63 WT60	4031582314434
	160	50	135 x 110	105 x 80/75	11	58	205	900 750	9651FTP160P63	4031582314441
	200	50	135 x 110	105 x 80/75	11	59	245	1200 1000	9651FTP200P63 WT50	4031582314465
	200	60	135 x 110	105 x 80/75	11	59	245	1440 1200	9651FTP200P63 WT60	4031582314472
	200	80	175 x 140	140 x 105	15	65	255	1680 1400	9651FTP200P64	4031582314489
	250	50	135 x 110	105 x 80/75	11	61	305	1440 1200	9651FTP250P63	4031582314502
	250	80	175 x 140	140 x 105	15	65	305	2160 1800	9651FTP250P64	4031582314526
	300	50	135 x 110	105 x 80/75	11	70	355	1440 1200	9651FTP300P63	4031582314540
	300	80	175 x 140	140 x 105	15	76	355	2400 2000	9651FTP300P64	4031582314557



Ruota: FTP 92 Shore A Centro ruota: acciaio, laccato, Filatura: poliuretano, casto, cuscinetto a sfera di precisione



Protezione piedi

Diversi tipi di protezioni per i piedi sono disponibili su richiesta.



Blocco direzionale Il blocco direzionale è disponibile anche come 2x180°

e versione 4x90°.



Pedale di spinta ergonomico

Il blocco totale ha due leve operative: una leva per bloccare la ruota e una seconda per rilasciarla.

KAPPA
rovette industriali pesanti

Capacità di carico:	700 - 1100 kg
Standard:	EN 12533
Diametro ruota:	125 - 250 mm
Temperatura:	- 40 / + 80 °C
Altezza complessiva:	170 - 305 mm
Prestazioni di rotolamento	●●●●●
Rumore di movimento	●○○○○
Usura	●●●●●
Resistenza alla corrosione	●●●○○

Vantaggi a colpo d'occhio

Materiale

Alloggiamento e piastra saldati in acciaio, zincatura brillante, passivato blu, sfera girevole sigillata con cuscinetto a doppia funzione e cuscinetto a rulli conici, pino filettato e dado di serraggio fissati, anello antipolvere con nipple di grasso integrato, mozzo ruota con dado

	Diametro ruota [mm]	Larghezza ruota [mm]	Dimensione della piastra [mm]	centri foro placca [mm]	Foro placca [mm]	Offset [mm]	altezza complessiva [mm]	Portata [kg]	Numero di serie	Numero d'ordine
Rotelle girevoli										
	125	50	135 x 110	105 x 80/75	11	48	170	840 700	9650TOO125P63	4031582348743
	150	50	135 x 110	105 x 80/75	11	58	200	960 800	9650TOO150P63	4031582314342
	160	50	135 x 110	105 x 80/75	11	58	205	1020 850	9650TOO160P63	4031582314359
	200	50	135 x 110	105 x 80/75	11	59	245	1200 1000	9650TOO200P63	4031582314366
	250	50	135 x 110	105 x 80/75	11	61	305	1320 1100	9650TOO250P63	4031582314373
Ruote piroettanti con bloccaggio totale										
	125	50	135 x 110	105 x 80/75	11	48	170	840 700	9652TOO125P63	4031582348750
	150	50	135 x 110	105 x 80/75	11	58	200	960 800	9652TOO150P63	4031582314885
	160	50	135 x 110	105 x 80/75	11	58	205	1020 850	9652TOO160P63	4031582314892
	200	50	135 x 110	105 x 80/75	11	59	245	1200 1000	9652TOO200P63	4031582314908
	250	50	135 x 110	105 x 80/75	11	61	305	1320 1100	9652TOO250P63	4031582314915
Rotelle girevoli con blocco direzionale										
	125	50	135 x 110	105 x 80/75	11	48	170	840 700	9651TOO125P63	4031582348767
	150	50	135 x 110	105 x 80/75	11	58	200	960 800	9651TOO150P63	4031582314618
	160	50	135 x 110	105 x 80/75	11	58	205	1020 850	9651TOO160P63	4031582314625
	200	50	135 x 110	105 x 80/75	11	59	245	1200 1000	9651TOO200P63	4031582314632
	250	50	135 x 110	105 x 80/75	11	61	305	1320 1100	9651TOO250P63	4031582314649



Ruota: Ruota TOO realizzata in poliamide, bianca, cuscinetto semplice, ad alta resistenza



Protezione del piede Diverse protezioni per il piede sono disponibili su richiesta.



Blocco direzionale Il blocco direzionale è disponibile anche nelle versioni 2x180° e 4x90°.



Pedale a pedale ergonomico Il blocco totale ha due leve di azione: una leva per bloccare la ruota e una seconda per rilasciarla.

KAPPA
Ruote industriali pesanti

Carico utile:	700 - 1100 kg
Standard:	EN 12533
Diametro ruota:	125 - 250 mm
Temperatura:	- 30 / + 80 °C
Altezza totale:	170 - 305 mm
Prestazione rotolamento	●●●●●
Rumore di movimento	●○○○○
Attrito	●●●●●
Resistenza alla corrosione	●●●○○

Vantaggi in anteprima

Materiale

Alloggiamento e piastra saldati in acciaio, zincatura brillante, passivazione blu, cuscinetto girevole sigillato con cuscinetto a doppia funzione e cuscinetto a rulli conici, perno filettato e dado di fissaggio, anello antipolvere con lubrificante integrato, perno ruota con dado assicurato

	diametro ruota [mm]	Larghezza ruota [mm]	Dimensione della piastra [mm]	Centri dei fori piatto [mm]	Foro piatto [mm]	Offset [mm]	Altezza complessiva [mm]	Portata [kg]	Numero di serie	Numero d'ordine
Ruote girevoli										
	125	50	135 x 110	105 x 80/75	11	48	170	840 700	9650TOP125P63	4031582348774
	150	50	135 x 110	105 x 80/75	11	58	200	960 800	9650TOP150P63	4031582314380
	160	50	135 x 110	105 x 80/75	11	58	205	1020 850	9650TOP160P63	4031582314397
	200	50	135 x 110	105 x 80/75	11	59	245	1200 1000	9650TOP200P63	4031582314403
	250	50	135 x 110	105 x 80/75	11	61	305	1320 1100	9650TOP250P63	4031582314410
Ruote piroettanti con blocco totale										
	125	50	135 x 110	105 x 80/75	11	48	170	840 700	9652TOP125P63	4031582348781
	150	50	135 x 110	105 x 80/75	11	58	200	960 800	9652TOP150P63	4031582314922
	160	50	135 x 110	105 x 80/75	11	58	205	1020 850	9652TOP160P63	4031582314939
	200	50	135 x 110	105 x 80/75	11	59	245	1200 1000	9652TOP200P63	4031582314946
	250	50	135 x 110	105 x 80/75	11	61	305	1320 1100	9652TOP250P63	4031582314953
Ruote girevoli con blocco direzionale										
	125	50	135 x 110	105 x 80/75	11	48	170	840 700	9651TOP125P63	4031582348798
	150	50	135 x 110	105 x 80/75	11	58	200	960 800	9651TOP150P63	4031582314656
	160	50	135 x 110	105 x 80/75	11	58	205	1020 850	9651TOP160P63	4031582314663
	200	50	135 x 110	105 x 80/75	11	59	245	1200 1000	9651TOP200P63	4031582314670
	250	50	135 x 110	105 x 80/75	11	61	305	1320 1100	9651TOP250P63	4031582314687



Ruota: Ruota TOP realizzata in poliammide, bianca, cuscinetto a sfera di precisione, robusta



Protezione del piede Diversi tipi di protezione per i piedi sono disponibili su richiesta.



Blocco direzionale Il bloccaggio direzionale è disponibile anche nelle versioni 2x180° e 4x90°.



Pedale di spinta ergonomico Il blocco totale ha due leve di azionamento: una leva per bloccare il piedino e una seconda per rilasciarlo.

KAPPA LOAD

Versione Kappa che può trasportare carichi più elevati

Portata:	1400 - 2000 kg
Standard:	EN 12533
Diametro ruota:	200 - 300 mm
Temperatura:	- 10 / + 60 °C
Altezza totale:	255 - 355 mm
Prestazioni di rotolamento	●●●●○
Rumorosità di movimento	●●●○○
Usura	●●●●○
Resistenza alla corrosione	●●●○○

Vantaggi a colpo d'occhio

Materiale

Alloggiamento e piastra saldati in acciaio, finitura zinco-ferro, cuscinetto pivottante sigillato con cuscinetto a doppio scopo e cuscinetto a rulli conici, perno king pin filettato e dado di bloccaggio fissato, anello antipolvere con ingrassatore, mozzo dell'asse ruota con dado

	Diametro della ruota [mm]	Larghezza ruota [mm]	Dimensioni della piastra [mm]	Interasse dei fori della piastra [mm]	Foro della piastra [mm]	Scostamento [mm]	Altezza complessiva [mm]	Capacità di carico [kg]	Numero di serie	Numero d'ordine
Ruote girevoli										
	200	80	175 x 140	140 x 105	15	65	255	1680 1400	9650FTP200P64	4031582314212
	250	80	175 x 140	140 x 105	15	65	305	2160 1800	9650FTP250P64	4031582314250
	300	80	175 x 140	140 x 105	15	76	355	2400 2000	9650FTP300P64	4031582314281
Rotelle orientabili con blocco direzionale										
	200	80	175 x 140	140 x 105	15	65	255	1680 1400	9651FTP200P64	4031582314489
	250	80	175 x 140	140 x 105	15	65	305	2160 1800	9651FTP250P64	4031582314526
	300	80	175 x 140	140 x 105	15	76	355	2400 2000	9651FTP300P64	4031582314557
Rotelle orientabili con blocco totale										
	200	80	175 x 140	140 x 105	15	65	255	1680 1400	9652FTP200P64 pedale di spinta	4031582455786
	250	80	175 x 140	140 x 105	15	65	305	2040 1700	9652FTP250P64 pedale di spinta	4031582446173
	300	80	175 x 140	140 x 105	15	76	355	2400 2000	9652FTP300P64 pedale di spinta	4031582455014
Ruote fisse										
	200	80	175 x 140	140 x 105	15		255	1680 1400	9658FTP200P64	4031582316230
	250	80	175 x 140	140 x 105	15		305	2160 1800	9658FTP250P64	4031582316315
	300	80	175 x 140	140 x 105	15		355	2400 2000	9658FTP300P64	4031582316346



Ruota: FTP 92 Shore A Centro ruota: acciaio, verniciato, battistrada: poliuretano, colato, cuscinetto a sfera di precisione



Protezione del piede È possibile fornire diverse protezioni del piede su richiesta.



Ruote diverse disponibile Disponibile su richiesta con ruota in poliammide o con varie ruote in poliuretano colato.



Pedale a scatto ergonomico Il bloccaggio totale dispone di due leve di azionamento: una leva per bloccare la ruota e una seconda per sbloccarla.

OMIKRON

Ruote industriali super resistenti per carichi estremi

Capacità di carico:	2200 - 3840 kg
Standard:	EN 12533
Diametro della ruota:	250 - 400 mm
Temperatura:	- 10 / + 60 °C
Altezza complessiva:	325 - 470 mm
Prestazioni di rotolamento	●●●●○
Rumore di movimento	●●●○○
Usura	●●●●○
Resistenza alla corrosione	●●●○○

Vantaggi in breve

Materiale

Alloggiamento e piastra saldati in acciaio, zincato, passivato blu, cuscinetto girevole sigillato con cuscinetto a doppia funzione e cuscinetto a rullo conici, perno passante filettato e dado di blocco fissato, Moulinette di grasso, mozzo ruota con dado, fissaggio della piastra.



Ruote orientabili

Diametro della ruota [mm]	Larghezza della ruota [mm]	Dimensione della Piastra [mm]	Centri dei fori della piastra [mm]	foro della piastra [mm]	Offset [mm]	Altezza totale [mm]	Capacità di carico [kg]	Numero di serie	Numero d'ordine
250	100	200 x 160	160 x 120	15	75	325	2640	2200	9250FTP250P65	4031582313994
250	100	200 x 160	160 x 120	15	75	325	2640	2200	9250STP250P65	4031582314038
300	100	200 x 160	160 x 120	15	90	370	3120	2600	9250FTP300P65	4031582314007
300	100	250 x 200	210 x 160	17	90	370	3120	2600	9250FTP300P66	4031582314014
300	100	200 x 160	160 x 120	15	90	370	3120	2600	9250STP300P65	4031582314045
300	100	250 x 200	210 x 160	17	90	370	3120	2600	9250STP300P66	4031582314052
400	100	250 x 200	210 x 160	17	115	470	3840	3200	9250FTP400P66	4031582314021
400	100	250 x 200	210 x 160	17	115	470	3840	3200	9250STP400P66	4031582314069



Ruote fisse

Diametro della ruota [mm]	Larghezza della ruota [mm]	Dimensione della Piastra [mm]	Centri dei fori della piastra [mm]	foro della piastra [mm]	Altezza totale [mm]	Capacità di carico [kg]	Numero di serie	Numero d'ordine
250	100	200 x 160	160 x 120	15	325	2640	2200	9258FTP250P65	4031582314076
250	100	200 x 160	160 x 120	15	325	2640	2200	9258STP250P65	4031582314113
300	100	200 x 160	160 x 120	15	370	3120	2600	9258FTP300P65	4031582314083
300	100	250 x 200	210 x 160	17	370	3120	2600	9258FTP300P66	4031582314090
300	100	200 x 160	160 x 120	15	370	3120	2600	9258STP300P65	4031582314120
300	100	250 x 200	210 x 160	17	370	3120	2600	9258STP300P66	4031582314137
400	100	250 x 200	210 x 160	17	470	3840	3200	9258FTP400P66	4031582314106
400	100	250 x 200	210 x 160	17	470	3840	3200	9258STP400P66	4031582314144



Ruota FTP: Centro ruota in ghisa, Battistrada: poliuretano, stampato, cuscinetto a sfera di precisione



Ruota STP: Centro ruota in acciaio stampato, verniciato, heavy duty, Battistrada: Poliuretano, stampato, cuscinetto a sfera di precisione

OMIKRON TWIN

ruote doppie ad alto carico estremo per carichi molto elevati

Carico utile:	1080 - 7200 kg
Standard:	EN 12533
Diametro ruota:	100 - 500 mm
Temperatura:	- 10 / + 60 °C
Altezza complessiva:	180 - 610 mm
Prestazioni di rotolamento	●●●●○
Rumore di movimento	●●●○○
Usura	●●●●○
Resistenza alla corrosione	●●●○○

Vantaggi in breve

Materiale

Alloggiamento e piastra saldati in acciaio, zincatura, passivazione blu, cuscinetto girevole sigillato con cuscinetto a doppia funzione e cuscinetto a rulli conici, perno filetto e dado di fissaggio fissati, anello antipolvere con lubrificante integrato, perno asse ruota con dado

verghezze girevoli



Diametro ruota [mm]	Larghezza ruota [mm]	Dimensione della piastra [mm]	Centri dei fori della piastra [mm]	foro della piastra [mm]	Offset [mm]	Altezza totale [mm]	Capacità di carico [kg]	Numero di serie	Numero d'ordine
100	50	200 x 160	160 x 120	15	40	180 1080	900	9950FTP100P65	4031582316742
125	50	200 x 160	160 x 120	15	50	205 1320	1100	9950FTP125P65	4031582316759
150	50	200 x 160	160 x 120	15	55	230 1680	1400	9950FTP150P65	4031582316766
160	50	200 x 160	160 x 120	15	55	235 1800	1500	9950FTP160P65	4031582316773
200	50	200 x 160	160 x 120	15	60	275 2400	2000	9950FTP200P65	4031582316780
200	80	270 x 250	230 x 210	17	60	315 3360	2800	9950FTP200P68	4031582316797
250	50	200 x 160	160 x 120	15	70	325 2880	2400	9950FTP250P65	4031582316803
250	80	270 x 250	230 x 210	17	70	365 4320	3600	9950FTP250P68	4031582316810
300	80	270 x 250	230 x 210	17	80	415 4000	4000	9950FTP300P68	4031582316827
400	80	270 x 250	230 x 210	17	105	510 6000	5000	9950FTP400P68	4031582316841
500	80	270 x 250	230 x 210	17	130	610 7200	6000	9950STP500P68	4031582316858

Rotelle fisse



Diametro ruota [mm]	Larghezza ruota [mm]	Dimensione della piastra [mm]	Centri dei fori della piastra [mm]	foro della piastra [mm]	Altezza totale [mm]	Capacità di carico [kg]	Numero di serie	Numero d'ordine
100	50	200 x 160	160 x 120	15	180 1080	900	9958FTP100P65	4031582316926
125	50	200 x 160	160 x 120	15	205 1320	1100	9958FTP125P65	4031582316933
150	50	200 x 160	160 x 120	15	230 1680	1400	9958FTP150P65	4031582316940
160	50	200 x 160	160 x 120	15	235 1800	1500	9958FTP160P65	4031582316957
200	50	200 x 160	160 x 120	15	275 2400	2000	9958FTP200P65	4031582316964
200	80	270 x 250	230 x 210	17	315 3360	2800	9958FTP200P68	4031582316971
250	50	200 x 160	160 x 120	15	325 2880	2400	9958FTP250P65	4031582316988
250	80	270 x 250	230 x 210	17	365 4320	3600	9958FTP250P68	4031582316995
300	80	270 x 250	230 x 210	17	415 4000	4000	9958FTP300P68	4031582317008
400	80	270 x 250	230 x 210	17	510 6000	5000	9958FTP400P68	4031582317022
500	80	270 x 250	230 x 210	17	610 7200	6000	9958STP500P68	4031582317039



Ruota: FTP 92 Shore A Centro ruota: acciaio, verniciato, banda: poliuretano, fuso: gettato, cuscinetto a sfera di precisione



Ruota: STP 92 Shore A Centro ruota: acciaio piegato, saldato, verniciato, Banda: poliuretano, gettato, cuscinetto a sfera di precisione



Capacità di carico maggiori Versioni fino a 22,5 t

capacità di carico disponibile su richiesta.

Blocco direzionale

Versioni con blocco direzionale disponibili su

OMIKRON TWIN

piano girevoli gemelli per carichi estremi

Carico massimo:	1440 - 3840 kg
Standard:	EN 12533
Diametro ruota:	100 - 250 mm
Temperatura:	- 40 / + 85 °C
Altezza complessiva:	180 - 325 mm
Prestazioni di rotolamento	●●●●●
Rumore di movimento	●●●○○
Usura	●●●●●
Resistenza alla corrosione	●●●○○

Vantaggi a colpo d'occhio

Materiale

Custodia e piastra saldate in acciaio, zincato, passerivita blu, ingranaggio girevole sigillato con cuscinetto a doppia funzione e cuscinetto conico, perno di king filettato e dado di bloccaggio fissati, anello antipolvere con nipple di grasso integrato, albero ruota con dado

	Diametro ruota [mm]	Larghezza ruota [mm]	Dimensione della piastra [mm]	Centri fori della piastra [mm]	Foratura della piastra [mm]	Offsets [mm]	Altezza totale [mm]	Capacità di carico [kg]	Numero di serie	Numero ordine
Piano girevoli										
	100	50	200 x 160	160 x 120	15	40	180	3360 2800	9950MOP100P65	4031582367232
	125	50	200 x 160	160 x 120	15	50	205	1680 1400	9950MOP125P65	4031582367249
	150	50	200 x 160	160 x 120	15	55	230	3840 3200	9950MOP150P65	4031582367256
	160	50	200 x 160	160 x 120	15	55	235	3840 3200	9950MOP160P65	4031582367263
	200	50	200 x 160,0	160 x 120	15	60	275	3840 3200	9950MOP200P65	4031582367270
	250	50	200 x 160	160 x 120	15	70	325	3840 3200	9950MOP250P65	4031582367287
	100	50	200 x 160	160 x 120	15	40	180	1440 1200	9950TOP100P65	4031582316865
	125	50	200 x 160	160 x 120	15	50	205	1680 1400	9950TOP125P65	4031582316872
	150	50	200 x 160	160 x 120	15	55	230	1920 1600	9950TOP150P65	4031582316889
	160	50	200 x 160,0	160 x 120	15	55	235	2040 1700	9950TOP160P65	4031582316896
	200	50	200 x 160	160 x 120	15	60	275	2400 2000	9950TOP200P65	4031582316902
	250	50	200 x 160	160 x 120	15	70	325	2640 2200	9950TOP250P65	4031582316919
Ruote fisse										
	100	50	200 x 160	160 x 120	15		180	3360 2800	9958MOP100P65	4031582367294
	125	50	200 x 160	160 x 120	15		205	3840 3200	9958MOP125P65	4031582367300
	150	50	200 x 160	160 x 120	15		230	3840 3200	9958MOP150P65	4031582367317
	160	50	200 x 160	160 x 120	15		235	3840 3200	9958MOP160P65	4031582367324
	200	50	200 x 160	160 x 120	15		275	3840 3200	9958MOP200P65	4031582367331
	250	50	200 x 160	160 x 120	15		325	3840 3200	9958MOP250P65	4031582367348
	100	50	200 x 160	160 x 120	15		180	1440 1200	9958TOP100P65	4031582317046
	125	50	200 x 160	160 x 120	15		205	1680 1400	9958TOP125P65	4031582317053
	150	50	200 x 160	160 x 120	15		230	1920 1600	9958TOP150P65	4031582317060
	160	50	200 x 160	160 x 120	15		235	2040 1700	9958TOP160P65	4031582317077
	200	50	200 x 160	160 x 120	15		275	2400 2000	9958TOP200P65	4031582317084
	250	50	200 x 160	160 x 120	15		325	2640 2200	9958TOP250P65	4031582317091



Ruota: Ruota TOP realizzata in poliammide, bianca, cuscinetto a sfera di precisione, ad alta resistenza



Ruota: Ruota MOP realizzata in poliammide, bianca, cuscinetto a sfera di precisione, extra heavy duty

Blocco direzionale

Versioni con blocco direzionale disponibili su richiesta

RADIATA

Tre ruote pirottate gemelle per manovrabilità incredibile in spazi ristretti

Vantaggi in breve	
Capacità di carico:	1200 - 1500 kg
Diametro ruota:	80 mm
Temperatura:	- 20 / + 60 °C
Altezza totale:	146 - 166 mm
Prestazioni di rotolamento	●●●●●
Rumore di movimento	●●●○○
Attrito	●●●●○
Resistenza alla corrosione	●●●○○

Materiale

Alloggiamento realizzato in acciaio pressato pesante, zincatura lucida, passivazione blu, testa girevole con cuscinetto a sfere di precisione, sigillato, asse della ruota con dado, fissaggio a piastra.

Soluzioni Speciali	Diametro ruota [mm]	Larghezza ruota [mm]	Dimensione della Piastra [mm]	Centri dei fori della piastra [mm]	Foro della piastra [mm]	Altezza totale [mm]	Portata [kg]	Numero di serie	Numero d'ordine
	80	40	135 x 110	105 x 80 / 75	11	146	1200	994TETP080P63	4031582428988
	80	40	175 x 140	140 x 105	15	166	1500	994TETP080P64	4031582423471





Ruota: ETP

Centro ruota in acciaio, cerchione: poliuretano, stampato, cuscinetto a sfera di precisione.

Ottimale manovrabilità

Con tre ruote girevoli gemelle, il ruotino Radiata garantisce la massima portata - anche ad altezza totale ridotta.

FOOT MASTER

rotelle speciali per uso in applicazioni AGV/AMR

FOOT MASTER®

AGV casters

Capacità di carico:	100 - 630 kg
Diametro ruota:	75 - 150 mm
Temperatura:	-10 / +90 °C
Altezza complessiva:	101 - 215 mm
Prestazioni di rotolamento	●●●●●
Rumore di movimento	●●●●○
Attrito	●●●●○
Resistenza alla corrosione	●●●●○

Vantaggi in breve

	Diametro ruota (mm)	Larghezza ruota [mm]	Dimensione della piastra [mm]	Centri dei fori della piastra [mm]	Foro piastra [mm]	Offset [mm]	Altezza totale [mm]	Capacità di carico [kg]	Numero di serie	Numero d'ordine
Soluzioni Speciali										
	75	30	95 x 64,0	72/78 x 45	9	30	101	100	FOOT MASTER GAPC-075-ASF-HUD	4031582496604
Soluzioni Speciali										
	75	23	100 x 100,0	64/78 x 64/78	10,5	35	115	200	FOOT MASTER GAPHD-075-ASF-HUD	4031582495195
Soluzioni Speciali										
	75	30	112 x 112,0	92 x 92	9	30	123	250	FOOT MASTER GAGD-075-ASF-HUD	4031582496567
	100	30	112 x 112,0	92 x 92	9	30	150	310	FOOT MASTER GAGD-100-ASF-HUD	4031582495287
	125	35	145 x 145,0	120 x 120	11	33	175	440	FOOT MASTER GAGD-125-ASF-HUD	4031582495294
	150	40	145 x 145,0	120 x 120	11	35	200	630	FOOT MASTER GAGD-150-ASF-HUD	4031582496574
Soluzioni speciali										
	75	30	112 x 112,0	92 x 92	9	30	130	250	FOOT MASTER GAAD-075-ASF-HUD	4031582495133
	100	30	112 x 112,0	92 x 92	9	30	160	310	FOOT MASTER GAAD-100-ASF-HUD	4031582495164
	125	35	145 x 145,0	120 x 120	11	33	190	440	FOOT MASTER GAAD-125-ASF-HUD	4031582495171
	150	35	145 x 145,0	120 x 120	11	35	215	630	FOOT MASTER GAAD-150-ASF-HUD	4031582495188

Nota

Questo prodotto non è disponibile in alcuni paesi.
Si prega di contattarci.

FOOT MASTER

Carrucole speciali per uso in AGV/AMR applicazioni

FOOT MASTER®

AGV casters

Capacità di carico:	250 - 630 kg
Diametro ruota:	75 - 150 mm
Temperatura:	-10 / +90 °C
Altezza complessiva:	120 - 200 mm
Prestazioni di rotolamento	●●●●●
Rumore di movimento	●●●●○
Attrito	●●●●○
Resistenza alla corrosione	●●●●○

Vantaggi in breve

Soluzioni speciali



Diametro ruota [mm]	Larghezza ruota [mm]	Dimensione della piastra [mm]	Centri fori della piastra [mm]	Foro della piastra [mm]	Offset [mm]	Altezza totale [mm]	Portata [kg]	Numero di serie	Numero d'ordine
75	30	112 x 112,0	92 x 92	9	30	120	250	FOOT MASTER GASD-075-ASF-HUD	4031582495201
100	30	112 x 112,0	92 x 92	9	32	150	310	FOOT MASTER GASD-100-ASF-HUD	4031582495218
125	35	145 x 145,0	120 x 120	11	33	175	440	FOOT MASTER GASD-125-ASF-HUD	4031582496581
150	40	145 x 145,0	120 x 120	11	37	200	630	FOOT MASTER GASD-150-ASF-HUD	4031582495225

Soluzioni Speciali



Diametro ruota [mm]	Larghezza ruota [mm]	Dimensione della piastra [mm]	Centri fori della piastra [mm]	Foro della piastra [mm]	Offset [mm]	Altezza totale [mm]	Portata [kg]	Numero di serie	Numero d'ordine
75	30	112 x 112,0	92 x 92	9	30	123	250	FOOT MASTER GATD-075-ASF-HUD	4031582495232
100	30	112 x 112,0	92 x 92	9	30	150	310	FOOT MASTER GATD-100-ASF-HUD	4031582495249
125	35	145 x 145,0	120 x 120	11	33	175	440	FOOT MASTER GATD-125-ASF-HUD	4031582496598
150	40	145 x 145,0	120 x 120	11	35	200	630	FOOT MASTER GATD-150-ASF-HUD	4031582495256

Nota
Questo prodotto non è disponibile in alcuni paesi. Contattaci.

SCOUT

Ruote folle per allineamento automatico per trasporto da AGV/AMR

Capacità di carico:	200 - 350 kg
Standard:	simile EN12532
Diametro ruota:	160 - 200 mm
Temperatura:	- 20 / + 85 °C
Altezza totale:	205 - 245 mm
Prestazioni di rotolamento	●●●●●
Rumore di movimento	●●●●○
Usura	●●●●●
Resistenza alla corrosione	●●●●●

Vantaggi in sintesi

Materiale

Fasce fisse, ruote directory con inversa direzionale e ruote con blocco ruota e inversa direzionale, alloggiamento in acciaio inossidabile con forma forcella snella perfetta per AGV, fissaggio piatti, allineamento automatico

	Diametro della ruota [mm]	Larghezza della ruota [mm]	Dimensione della piastra [mm]	Centri dei fori della piastra [mm]	Foro della piastra [mm]	Spostamento [mm]	Altezza complessiva [mm]	Capacità di carico [kg]	Numero di serie	Numero d'ordine
Ruote fisse										
	160	40	130 x 74,0	110 x 50	10,5	54	205	200	8148QSC160P60	4031582503296
	200	40	130 x 74,0	110 x 50	10,5	50	245	350	8148QSC200P60	4031582501919
Ruote direzionali con inversa direzionale										
	160	40	130 x 74,0	110 x 50	10,5	54	205	200	814SQSC160P60	4031582503272
	200	40	130 x 74	110 x 50	10,5	50	245	350	814SQSC200P60	4031582489286
ruote girevoli con ruota blocco e reverse direzionale										
	160	40	130 x 74,0	110 x 50	10,5	54	205	200	814WQSC160P60	4031582503289
	200	40	130 x 74	110 x 50	10,5	50	245	350	814WQSC200P60	4031582489293

Nota

Dimensioni piastre diverse e/o altre varianti su richiesta.



Freno facile da usare
Funzione semplice con palla per innescare o disinnescare il freno della ruota; il freno può essere attivato e disattivato con una forza minima.



Bloccaggio direzionale Disponibile anche con bloccaggio direzionale.



Allineamento automatico Il corpo è dotato di una molla per l'allineamento automatico. È perfetto anche per l'uso di veicoli a guida automatica. Ogni volta che la ruota viene sollevata, si allinea automaticamente nella direzione del viaggio.



Ruota: centro ruota QSC realizzato in poliuretano, battistrada in poliuretano termoplastico, cuscinetti a sfera di precisione sigillati, inox, lavabile

SCOUT

Ruote piane autolivellanti per il trasporto da parte di AGV/AMR

Capacità di carico:	250 kg
Standard:	EN12532
Diametro ruota:	160 - 200 mm
Temperatura:	-40 / +80 °C
Altezza complessiva:	205 - 245 mm
Prestazioni di rotolamento	●●●●○
Rumore di movimento	●●●●●
Attrito	●●●●○
Resistenza alla corrosione	●●●●●

Vantaggi in breve

Materiale

Rotelle fisse, ruote giranti con inversione direzionale e ruote girevoli con bloccaggio ruote e inversione direzionale, alloggiamento in acciaio inossidabile con forma forcella sottile perfetta per AGV, fissaggio piastra, allineamento automatico

Diametro ruota [mm]	Larghezza ruota [mm]	Dimensione della piastra [mm]	Centri dei fori della piastra [mm]	Foro della piastra [mm]	Offset [mm]	Altezza complessiva [mm]	Capacità di carico [kg]	Numero di serie	Numero d'ordine
Ruote Fisse									
160	46	130 x 74	110 x 50	10,5	54	205	250	8148UFC160P60	4031582472592
200	40	130 x 74	110 x 50	10,5	50	245	250	8148UFC200P60	4031582429473
Ruote girevoli con inversione direzionale									
160	46	130 x 74,0	110 x 50	10,5	54	205	250	814SUFC160P60	4031582501902
200	46	130 x 74	110 x 50	10,5	50	245	250	814SUFC200P60	4031582489231
Ruote girevoli con ruota blocco e inverso direzionale									
160	46	130 x 74	110 x 50	10,5	54	205	250	814WUFC160P60	4031582472578
200	46	130 x 74	110 x 50	10,5	50	245	250	814WUFC200P60	4031582489224







Nota

Dimensioni della piastra diverse e/o altre varianti su richiesta.



Freno a gestione intuitiva
Operazione semplice di chiusura della ruota con una penna a sfera per attivare o disattivare il freno; il freno può essere attivato e disattivato con uno sforzo minimo.



Bloccaggio direzionale
Disponibile anche con blocco direzionale.



Allineamento automatico
Il alloggiamento è dotato di una molla per l'allineamento automatico. È ideale anche per l'uso di veicoli guidati automaticamente. Ogni volta che la ruota viene sollevata, si allinea automaticamente nella direzione di marcia.



Ruota: centro ruota UFC in polyamide, battistrada con pneumatico elastico non marcante, protezione piccola, cuscinetto a sfera in acciaio inossidabile ad alta precisione

SCOUT SMART

Rotelle autocentranti per trasporto da AGV/AMR

Capacità di carico:	150 kg
Standard:	EN12532
Diametro ruota:	160 - 200 mm
Temperatura:	-40 / +80 °C
altezza complessiva:	202 - 242 mm
Prestazioni di rotolamento	●●●●●
Rumore di movimento	●●●○○
Usura	●●●●●
Resistenza alla corrosione	●●●●○

Vantaggi in breve

Materiale

Roti fissi, ruote girevoli con inversione direzionale e ruote girevoli con blocco ruota e inversione direzionale, alloggiamento in acciaio inossidabile con forma forcella sottile adattata ai requisiti AGV, montaggio piastra, allineamento automatico

	Diametro della ruota [mm]	Larghezza della ruota [mm]	Dimensione della piastra [mm]	-centro fori della piastra [mm]	Foro della piastra [mm]	Offset [mm]	Altezza totale [mm]	Capacità di carico [kg]	Numero di serie	Numero d'ordine
Roti fissi										
	160	40	130 x 74	110 x 50	10.5	54	202	150	8148UAC160P60 smart	4031582463927
	200	40	130 x 74	110 x 50	10,5	54	242	150	8148UAC200P60 smart	4031582429879
Ruote girevoli con inversione direzionale										
	160	40	130 x 74,0	110 x 50	10,5	54	202	150	814SUAC160P60 smart	4031582501865
	200	40	130 x 74	110 x 50	10,5	54	242	150	814SUAC200P60 smart	4031582501872
Ruote girevoli con ruota bloccaggio e retromarcia direzionale										
	160	40	130 x 74	110 x 50	10,5	54	202	150	814WUAC160P60 smart	4031582463934
	200	40	130 x 74	110 x 50	10,5	54	242	150	814WUAC200P60 smart	4031582501889

Nota

Dimensioni diverse della piastra e/o altre varianti su richiesta.



Freno facile da usare

Operazione semplice con penna a sfera per attivare o disattivare il freno della ruota; il freno può essere attivato e disattivato con una forza minima.



Bloccaggio direzionale

Disponibile anche con blocco direzionale.



Allineamento automatico Il alloggiamento è dotato di una molla per l'allineamento automatico. È anche perfetto per l'uso di veicoli a guida automatica. Ogni volta che la ruota viene sollevata, si allinea automaticamente nella direzione di marcia.



Ruota: nucleo ruota UAC in poliamide, battistrada in poliuretano, cuscinetto a sfera di precisione, acciaio inossidabile, lavabile

INTEGRAL

Gambi a ruota singola medicali

Vantaggi in breve	
Portata:	150 kg
Standard:	EN 12531
Diametro ruota:	125 - 200 mm
Temperatura:	- 25 / - 25 °C
Altezza totale:	158 - 229 mm
Prestazioni rotolamento	●●●○○
Rumore di movimento	●●●○○
Usura	●●●●○
Resistenza alla corrosione	●●●○○

Materiale

Telaio in acciaio pressato, cuscinetti a sfera di precisione in entrambe le ruote e nella testa girevole, coperchio custodia in materiale sintetico, UAX e XSX = lavabili secondo AK-BWA

	Diametro ruota [mm]	Larghezza ruota [mm]	Ø bullone [mm]	Lunghezza bullone [mm]	Offset [mm]	Altezza totale [mm]	Carico massimo [kg]	Numero di serie	Numero d'ordine
Ruote girevoli									
	125	32	28	45	35	158	150	2040UAP125R05-28	4031582300109
	125	32	28	45	35	158	150	2040XSX125R05-28	4031582344738
	150	32	28	45	40	183	150	2040UAP150R05-28	4031582300123
	150	32	28	45	40	183	150	2040XSX150R05-28	4031582344592
	200	35	28	45	60	229	150	2040UAX200R05-28	4031582300147
	200	35	28	45	60	229	150	2040XSX200R05-28	4031582341676
Ruote girevoli con bloccaggio centrale, totale o direzionale									
	125	32	28	96	35	158	150	2044UAX125R26-28S45	4031582424102
	125	32	28	96	35	158	150	2044UAP125R26-28S45 4xM8	4031582300161
	125	32	28	96	35	158	150	2044UAX125R26-28S45 4xM8	4031582431339
	125	32	28	96	35	158	150	2044XSX125R26-28S45 4xM8	4031582340693
	150	32	28	96	40	183	150	2044UAX150R26-28S45 4xM8	4031582430899
	150	32	28	96	40	183	150	2044UAP150R26-28S45 4xM8	4031582300185
	150	32	28	96	40	183	150	2044XSX150R26-28S45 4xM8	4031582431308
	200	35	28	96	60	229	150	2044UAX200R26-28S45 4xM8	4031582300208
	200	35	28	96	60	229	150	2044XSX200R26-28S45 4xM8	4031582341881
Ruote pivottanti con centrale, blocco totale									
	125	32	28	96	35	158	150	2046UAP125R26-28S45 4xM8	4031582300222
	125	32	32	51	35	158	150	2046UAX125R26-28S45 4xM8	4031582431322
	125	32	28	96	35	158	150	2046XSX125R26-28S45 4xM8	4031582341164
	150	32	28	96	40	183	150	2046UAP150R26-28S45 4xM8	4031582300246
	150	32	28	96	40	183	150	2046UAX150R26-28S45 4xM8	4031582430912
	200	35	28	96	60	229	150	2046UAX200R26-28S45 4xM8	4031582300260
	200	35	28	96	60	229	150	2046XSX200R26-28S45 4xM8	4031582342086

Informazioni aggiuntive

Ruote/dadi disponibili con angoli differenti per la camma di commutazione ad es. 30°, 35°, 45° + 1x30° e con coppia di azionamento personalizzata.

Colori standard: RAL9002 (grigio-bianco), RAL9006 (bianco- aluminio), RAL7001 (argento-grigio), RAL9011 (grafite-nero).

Si prega di contattarci per la personalizzazione.



Ruota: UAP Centro ruota: Poliammide, Strato: Poliuretano, cuscinetto a sfera di precisione



Ruota: UAX Centro ruota: Poliammide, Strato: Poliuretano, cuscinetto a sfera di precisione, sigillato, lavabile



Ruota: XSX conduttiva elettrica, non lascia segni

Centro ruota: Poliammide, Strato: Poliuretano, cuscinetto a sfera di precisione, sigillato, lavabile

Certificato TÜV

Lo standard di prestazione di queste ruote supera persino i requisiti delle normative stabilite dalla norma europea DIN EN 12531.

INTEGRALE

Ruote con mozzo singolo medicale

product design award winner

reddot design award winner

Portata utile:	150 kg
Standard:	EN 12531
diametro ruota:	125 - 200 mm
Temperatura:	- 25 / - 25 °C
Altezza totale:	158 - 229 mm
Prestazioni di rotolamento	●●●○○
Rumore di movimento	●●●○○
Attrito	●●●●○
Resistenza alla corrosione	●●●○○

Vantaggi in breve

Materiale

Telaio in acciaio pressato, cuscinetti a sfere di precisione in entrambe le ruote e nella testa girevole, copertura del alloggiamento in materiale sintetico, UAX e XSX = lavabili secondo AK-BWA

	Diametro ruota [mm]	Larghezza ruota [mm]	Ø bullone [mm]	Lunghezza bullone [mm]	Offset [mm]	Altezza totale [mm]	Carico utile [kg]	Numero di serie	Numero ordine
Ruote girevoli									
	125	32	32	45	35	158	150	2040UAP125R05-32	4031582300116
	125	32	32	45	35	158	150	2040XSX125R05-32	4031582344653
	150	32	32	45	40	183	150	2040UAP150R05-32	4031582300130
	200	35	32	45	60	229	150	2040UAX200R05-32	4031582300154
	150	32	32	45	40	183	150	2040XSX150R05-32	4031582340587
	200	35	32	45	60	229	150	2040XSX200R05-32	4031582341782
Rotelle girevoli con centrale, blocco totale o direzionale									
	125	32	32	51	35	158	150	2044UAP125R36-32S35	4031582497502
	125	32	32	51	35	158	150	2044XSX125R36-32S35	4031582497519
	125	32	32	51	35	158	150	2044UAP150R36-32S35	4031582497496
	150	32	32	51	40	183	150	2044XSX150R36-32S35	4031582497489
	200	35	32	51	60	229	150	2044UAX200R36-32S35	4031582497472
Ruote pivottanti con centrale , blocco totale									
	125	32	32	51	35	158	150	2046UAP125R36-32S35	4031582497465
	125	32	32	51	35	158	150	2046UAX125R26-28S45	4031582497526
	150	32	32	51	40	183	150	2046UAX150R36-32S35	4031582497458
	200	35	32	51	60	229	150	2046UAX200R36-32S35	4031582497328
	200	35	32	51	60	229	150	2046XSX200R36-32S35	4031582497311

Informazioni aggiuntive

Ruote con guide disponibili con angoli differenti per la camma di commutazione ad es. 30°, 35°, 45° + 1x30° e con gancio di azionamento personalizzato.

Colori standard: RAL9002 (grigio-bianco), RAL9006 (bianco alluminio), RAL7001 (argento-grigio), RAL9011 (grafite-nero).

Si prega di contattarci per la personalizzazione.



ruota: UAP Centro ruota: poliammide, Pavimento: poliuretano, cuscinetto a sfera di precisione



Centro ruota: poliammide, Pavimento: poliuretano, cuscinetto a sfera di precisione, sigillato, lavabile



Ruota: XSX conduttiva elettricamente, non segna, Centro ruota: poliammide, Pavimento: poliuretano, cuscinetto a sfera di precisione, sigillato,

lavabile

Certificato TÜV
Lo standard di prestazione di questi carrelli supera persino i requisiti delle normative indicate dalla norma europea DIN EN 12531.

INTEGRAL SMART

Ruote a cerchio singolo medicale

Portata:	100 - 150 kg
Standard:	EN 12531
Diametro ruota:	100 - 150 mm
Temperatura:	- 25 / - 25 °C
Altezza complessiva:	130 - 183 mm
Prestazioni di rotolamento	●●●●○
Rumore di movimento	●●●○○
Usura	●●●●○
Resistenza alla corrosione	●●●○○

Vantaggi a colpo d'occhio

Materiale

Telaio in acciaio pressato, cuscinetti a sfera di precisione in entrambe le ruote e nella testa girevole, coperchio del alloggiamento in materiale sintetico

	Diametro ruota [mm]	Larghezza ruota [mm]	Ø bullone [mm]	Lunghezza bullone [mm]	Offset [mm]	Altezza totale [mm]	Capacità di carico [kg]	Numero di serie	Numero d'ordine
Ruote pivotanti con centrale , blocco totale									
	100	32	28	45	40	130	100	1040UAP100R05-28 RAL9002	4031582455335
	125	32	28	45	35	158	150	1040UAP125R05-28 RAL9002	4031582444711
	150	32	28	45	40	183	150	1040UAP150R05-28 RAL9002	4031582497229
Ruote girevoli con asse centrale con cen al, blocco totale o direzionale , blocco totale									
	100	32	28	96	40	130	100	1044XSX100R26-28 S45 RAL9002	4031582455687
	100	32	28	96	40	139	100	1044UAP100R26-28 S45 RAL9002 BH139	4031582455717
	125	32	28	96	35	158	135	1044XSP125R26-28S45 RAL9002	4031582497236
	125	32	28	96	35	158	135	1044UAP125R26-28S45 D RAL9002	4031582416848
	150	32	28	96	40	183	135	1044UAP150R26-28S45 D RAL 9002 4xM8	4031582424683
	150	32	28	96	40	183	135	1044UAP150R26-28S45 RAL9002	4031582497243
Ruote girevoli con perno centrale , blocco totale									
	100	32	28	96	40	139	100	1046UAP100R26-28S45 RAL9002	4031582497250
	100	32	28	96	40	139	100	1046UAP100R26-28 S45 RAL9002 BH139 softspring	4031582455724
	100	32	28	96	40	130	100	1046UAP100R26-28 S45 RAL9002 soft spring	4031582455694
	125	32	28	96	35	158	150	1046UAP125R26-28S45 RAL9002	4031582497267
	125	32	28	96	35	158	135	1046UAP125R26-28S45 D RAL9002	4031582416855
	125	32	28	96	35	158	135	1046XSP125R26-28S45 RAL9002	4031582497625
	150	32	28	96	40	183	135	1046UAP150R26-28S45 RAL9002	4031582497274

Informazioni aggiuntive

Ruote disponibili con angoli diversi per la camma di commutazione, ad es. 30°, 35°, 45° + 1x30° e con coppia di azionamento personalizzata.

Colori standard: RAL9002 (grigio-bianco), RAL7001 (grigio argento), RAL9011 (nero-graphite). Contattaci per la personalizzazione.

Disponibile su opzione come versione 1096UAP/XSP: Ruota fissa con offset, funzione di bloccaggio centrale, bloccaggio totale, versione sinistra e destra



Ruota: UAP Mozzo ruota: Poliammide, Battistrada: Poliuretano, cuscinetto a sfere di precisione



Ruota: XSX conduttiva elettricamente, non lascia segni Mozzo ruota: Poliammide, Battistrada: Poliuretano, cuscinetto a sfere di precisione, sigillato, lavabile

Certificato TÜV Lo standard prestazionale di queste ruote supera persino i requisiti delle normative previste dalla norma europea DIN

EN 12531.



Ruota: XHP antistatica, non lascia segni Mozzo ruota: Poliammide, Battistrada: Poliuretano, cuscinetto a sfere di precisione Disponibile su richiesta

INTEGRAL SMART

Ruote speciali mediche a una sola ruota

Capacità di carico:	100 - 150 kg
Standard:	EN 12531
Diametro ruota:	100 - 150 mm
Temperatura:	- 25 / - 25 °C
Altezza complessiva:	130 - 183 mm
Prestazioni di rotolamento	●●●●○
Rumore di movimento	●●●○○
Attrito	●●●●○
Resistenza alla corrosione	●●●○○

Vantaggi in breve

Materiale

Telaio in acciaio stampato, cuscinetti a sfera di precisione in entrambe le ruote e della testa girevole, coperchio del alloggiamento in materiale sintetico

UAX e XSX = lavabili secondo AK-BWA

Ruote girevoli con centrale , blocco totale	Diametro ruota [mm]	Larghezza ruota [mm]	Ø bullone [mm]	Lunghezza bullone [mm]	offset [mm]	Altezza complessiva [mm]	Portata [kg]	Numero di serie	Numero d'ordine
	100	32	32	45	40	130	100	1040UAP100R05-32 RAL9002	4031582455328
	100	32	32	45	40	130	100	1040UAP100R05-32 RAL9002 BH130	4031582497281
	100	32	32	50	40	130	100	1040UAX100R05-32 RAL9002	4031582455564
	100	32	32	50	40	130	100	1040XSX100R05-32 RAL9002	4031582455571
	125	32	32	45	35	158	135	1040UAP125R05-32 RAL9002	4031582430356
	150	32	32	45	40	183	135	1040UAP150R05-32 RAL9002	4031582430363
Ruote girevoli con ruote centrali con blocco totale o direzionale, blocco totale	**Diametro ruota [mm]**	**Larghezza ruota [mm]**	**Ø bullone [mm]**	**Lunghezza bullone [mm]**	**offset [mm]**	**Altezza complessiva [mm]**	**Portata [kg]**		
	100	32	32	51	40	130	100	1044UAX100R36-32 S35 RAL9002	4031582455526
	100	32	32	50	40	130	100	1044UAP100R36-32S35 RAL9002	4031582497335
	100	32	32	51	40	130	100	1044UAP100R36-32 S35 RAL9002	4031582455298
	100	32	32	50	40	130	100	1044XSP100R36-32S35 RAL9002	4031582497649
	100	32	32	51	40	130	100	1044XSX100R36-32 S35 RAL9002	4031582455533
	125	32	32	51	35	158	150	1044UAP125R36-32S35 RAL9002	4031582497342
	125	32	32	51	35	158	135	1044UAP125R36-32S45 D RAL 9002 4xM6	4031582430370
	125	32	32	51	35	158	150	1044XSP125R36-32S35 RAL9002	4031582497359
	150	32	32	51	40	183	150	1044UAP150R36-32 S35 RAL9002	4031582497366
	150	32	32	51	40	183	135	1044UAP150R36-32 S35 D RAL 9002 4xM6	4031582460629
	150	32	32	51	40	183	135	1044UAP150R36-32 S45 D RAL 9002 4xM6	4031582430387
	150	32	32	51	40	183	150	1044XSP150R36-32S35 RAL9002	4031582497373

Informazioni aggiuntive

Ruote disponibili con angolazioni differenti per la camma di commutazione ad es. 30°, 35°, 45° + 1x30° e con coppia di azionamento personalizzata.

Colori standard: RAL9002 (grigio-bianco), RAL7001 (argento-grigio), RAL9011 (grafite-nero).

Contattateci per personalizzazioni.



Ruota: Ruota UAP centro: poliammide, Cintura: poliuretano, cuscinetto a sfere di precisione



Ruota: XHP antistatico, non macchiante, centro: poliammide, Cintura: poliuretano, cuscinetto a sfere di precisione



Ruota: XSX

conduttiva elettricamente, non segna, centro: poliammide, Cintura: poliuretano, cuscinetto a sfere di precisione, sigillato,

lavabile

Certificato TÜV

Lo standard delle loro ruote supera persino i requisiti delle normative indicate nella norma europea DIN EN 12531.

INTEGRAL SMART

Zanche a ruota singola medicale

Capacità di carico:	100 - 150 kg
Standard:	EN 12531
Diametro ruota:	100 - 150 mm
Temperatura:	- 25 / - 25 °C
Altezza complessiva:	130 - 183 mm
Prestazioni di rotolamento	●●●●○
Rumore di movimento	●●●○○
Usura	●●●●○
Resistenza alla corrosione	●●●○○

Vantaggi in breve

Materiale

Telaio in acciaio stampato, cuscinetti a sfera di precisione in entrambe le ruote e nella testa girevole, copertura del alloggiamento in materiale sintetico

Ruote girevoli con centrale
, blocco totale



Diametro ruota [mm]	Larghezza ruota [mm]	Ø vite [mm]	Lunghezza della vite [mm]	Offset [mm]	Altezza totale [mm]	Portata [kg]	Numero di serie	Numero d'ordine
100	32	32	51	40	130	100	1046UAP100R36-32S35 RAL9002	4031582497380
125	32	32	51	35	158	150	1046UAP125R36-32S35 RAL9002	4031582497397
125	32	32	51	35	158	150	1046XSP125R36-32S35 RAL9002	4031582497632
150	32	32	51	40	183	135	1046UAP150R36-32 S35 D RAL 9002 4xM6	4031582460612
150	32	32	51	40	183	150	1046UAP150R36-32S35 RAL9002	4031582497403
150	32	32	51	40	183	150	1046XSP150R36-32S35 RAL9002	4031582497410

Informazioni aggiuntive

Rotelle disponibili con diverse angolazioni per la camma di commutazione ad es. 30°, 35°, 45° + 1x30° e con coppia di azionamento personalizzata.

Colori standard: RAL9002 (grigio-bianco), RAL7001 (argento-grigio), RAL9011 (grafite-nero).

Si prega di contattarci per la personalizzazione.



Ruota: Ruota UAP centro: poliammide, Nervatura: poliuretano, cuscinetto a sfera di precisione



Ruota: XHP

Centro ruota: Poliammide Manto: Poliuretano, cuscinetto a sfere di precisione



Ruota: XSX conduttiva elettrica, non lascia segni

Centro rotella: poliammide, Metà ruota: poliuretano, cuscinetto a sfera di precisione, sigillato, lavabile

Certificato TÜV

Lo standard prestazionale di queste ruote supera persino i requisiti delle norme previste dalla norma europea DIN EN 12531.

INTEGRALE INOSSIDABILE

piedini a ruota singola medicali in acciaio inossidabile

product design award winner

reddot design award winner

RURICAPACITÀ:	150 kg
Standard:	EN 12531 (capacità di c
Diametro ruota:	150 mm
Temperatura:	- 30 / + 80 °C
Altezza complessiva:	183 mm
Prestazioni di rotolamento	●●●○○
Rumore di movimento	●●●○○
Attriti	●●●●○
Resistenza alla corrosione	●●●●●

Vantaggi in breve

Materiale

Telaio in acciaio inossidabile, cuscinetti a sfere di precisione in entrambe le ruote e teste girevoli, coperchio della housing in materiale sintetico, UAX + XSX = lavabile secondo AK-BWA

	Diametro ruota [mm]	Larghezza ruota [mm]	Ø bullone [mm]	Lunghezza bullone [mm]	Offset [mm]	altezza complessiva [mm]	Capacità di carico [kg]	Numero di serie	Numero d'ordine
Ruote girevoli									
	150	32	28	45	40	183	150	7040UAX150R05-28	4031582311372
	150	32	28	45	40	183	150	7040XSX150R05-28	4031582342253
Rotelle girevoli con centrale, blocco totale o direzionale									
	150	32	28	96	40	183	150	7044UAX150R26-28S45 4xM8	4031582311389
	150	32	28	96	40	183	150	7044XSX150R26-28S45 4xM8	4031582342321
Rotelle girevoli con centrale , blocco totale									
	150	32	28	96	40	183	150	7046UAX150R26-28S45 4xM8	4031582311396
	150	32	28	96	40	183	150	7046XSX150R26-28S45 4xM8	4031582342406

Informazioni aggiuntive

Disponibile anche con tappo solido corto R36-32. Ruote disponibili con angolazioni diverse per la camma di commutazione ad es. 30°, 35°, 45° + 1x30° e con coppia di azionamento personalizzata. Colori standard: RAL9002 (grigio-bianco), RAL9006 (bianco-alluminio), RAL7001 (argento-grigio), RAL9011 (grafite-nero). Si prega di contattarci per personalizzazioni



Ruota: UAX Centro ruota: Poliammide, Cuscinetto a sfere di precisione, sigillato, lavabile



Ruota: XSX conduttiva elettricamente, non lascia aloni Centro ruota: Poliammide, Cuscinetto a sfere di precisione, sigillato, lavabile



Avviso

Fissaggi, dimensioni e specifiche tecniche nel capitolo accessori. Profili di camma differenti disponibili su richiesta.

Certificato TÜV Lo standard di prestazione di queste ruote supera persino i requisiti delle normative previste dalla norma europea DIN EN 12531.

INTEGRAL TWIN

Ruote doppie mediche con supporti

Design Award Winner
German Designer Club

reddot design award
winner

Capacità di carico:	125 - 150 kg
Standard:	EN 12531 (capacità di c
Diametro ruota:	100 - 150 mm
Temperatura:	- 30 / + 80 °C
Altezza totale:	129 - 175 mm
Prestazioni di rotolamento	●●●●●
Rumore di movimento	●●●○○
Attrito	●●●●○
Resistenza alla corrosione	●●●○○

Vantaggi a colpo d'occhio

Materiale

Telaio in acciaio pressato, cuscinetti a sfera di precisione su entrambe le ruote e testa girevole, protezione in materiale sintetico, USX = lavabile secondo AK-BWA

	Diametro ruota [mm]	Larghezza ruota [mm]	Ø bullone [mm]	Lunghezza bullone [mm]	offset [mm]	Altezza complessiva [mm]	Capacità di carico [kg]	Numero di serie	Numero d'ordine
Ruote girevoli									
	100	15	28	45	31	129	125	2940UAP100R05-28	4031582338584
	100	15	28	45	31	129	125	2940USX100R05-28	4031582341195
	125	12	28	45	37,5	150	125	2940UAP125R05-28	4031582302486
	125	12	28	45	37,5	150	125	2940USX125R05-28	4031582341379
	150	15	28	45	45	175	150	2940UAP150R05-28	4031582302509
	150	15	28	45	45	175	150	2940USX150R05-28	4031582341591
Ruote girevoli con blocco centrale, totale o direzionale									
	100	15	28	96	31	129	125	2944UAP100R26-28S45 4xM8	4031582302523
	100	15	28	96	31	129	125	2944USX100R26-28S45 4xM8	4031582341713
	125	12	28	96	37,5	150	125	2944UAP125R26-28S45 4xM8	4031582431315
	125	12	28	96	37,5	150	125	2944USX125R26-28S45 4xM8	4031582431353
	150	15	28	96	45	175	150	2944UAP150R26-28S45 RAL9002 4xM8	4031582302561
	150	15	28	96	45	175	150	2944USX150R26-28S45 RAL 9002 4xM8	4031582335446
Ruote girevoli con bloccaggio centrale, totale									
	100	15	28	96	31	129	125	2946UAP100R26-28S45 4xM8	4031582302585
	100	15	28	96	31	129	125	2946USX100R26-28S45 4xM8	4031582340624
	125	12	28	96	37,5	150	125	2946UAP125R26-28S45 RAL9002 4xM8	4031582302608
	125	12	28	96	37,5	150	125	2946USX125R26-28S45 4xM8	4031582431346
	150	15	28	96	45	175	150	2946UAP150R26-28S45 RAL9002 4xM8	4031582302622
	150	15	28	96	45	175	150	2946USX150R26-28S45 RAL9002 4xM8	4031582335453

Informazioni aggiuntive

Ruote disponibili con diversi angoli per la camma di commutazione, ad es. 30°, 35°, 45° + 1x30° e con coppia di azionamento personalizzata.

Colore standard: RAL9002 (grigio-bianco). Contattaci per la personalizzazione.



Ruota: UAP, mozzo ruota: poliammide, battistrada: poliuretano, cuscinetto a sfere di precisione



Ruota: USX conduttiva elettricamente, antitraccia, mozzo ruota: poliammide, battistrada: poliuretano, cuscinetto a sfere di precisione, sigillato,

lavabile



Avviso: raccordi, dimensioni e specifiche tecniche in

capitolo accessori. Profili della camma diversi disponibili su richiesta.

Certificato TÜV

Il livello prestazionale di queste ruote supera persino i requisiti delle normative previste dalla norma europea DIN EN 12531.

INTEGRAL TWIN

Rulli medicali a due ruote

Design Award Winner
German Designer Club

reddot design award
winner

Vantaggi in breve	
Capacità di carico:	125 - 200 kg
Standard:	EN 12531
Diametro delle ruote:	100 - 150 mm
Temperatura:	- 25 / - 25 °C
Altezza complessiva:	129 - 175 mm
Prestazioni di rotolamento	●●●●●
Rumore di movimento	●●●○○
Attrito	●●●●○
Resistenza alla corrosione	●●●○○

Materiale

Telaio in acciaio pressato, cuscinetti a sfera di precisione su entrambe le ruote e sull□8 tavoletta girevole, coperchio della housing in materiale sintetico, USX= lavabile secondo AK-BWA

	Ø ruota [mm]	Larghezza ruota [mm]	Ø vite [mm]	Lunghezza della vite [mm]	Offset [mm]	Altezza totale [mm]	Capacità di carico [kg]	Numero di serie	Numero d'ordine
Ruote con rotazione									
	100	15	32	45	31	129	125	2940UAP100R05-32	4031582338591
	100	15	32	45	31	129	125	2940USX100R05-32	4031582341300
	125	12	32	45	37,5	150	125	2940UAP125R05-32	4031582302493
	125	12	32	45	37,5	150	125	2940USX125R05-32	4031582341485
	150	15	32	45	45	175	150	2940UAP150R05-32	4031582302516
	150	15	32	45	45	175	150	2940USX150R05-32	4031582341706
	150	15	32	45	45	175	200	2940UAC150R05-32	4031582417234
Ruote pivotanti con blocco centrale, totale o direzionale									
	100	15	32	51	31	129	125	2944UAP100R36-32S30 4xM6	4031582302530
	100	15	32	51	31	129	125	2944USX100R36-32S30 4xM6	4031582341812
	125	12	32	51	37,5	150	125	2944UAP125R36-32S30 4xM6	4031582302554
	125	12	32	51	37,5	150	125	2944USX125R36-32S30 4xM6	4031582342017
	150	15	32	51	45	175	200	2944UAP150R36-32S35 4xM6	4031582491333
	150	15	32	51	45	175	150	2944USX150R36-32S30 4xM6	4031582340495
Rotelle girevoli con arresto centrale, bloccaggio totale									
	100	15	32	51	31	129	125	2946UAP100R36-32S30 4xM6	4031582302592
	100	15	32	51	31	129	125	2946USX100R36-32S30 4xM6	4031582340730
	125	12	32	51	37,5	150	125	2946UAP125R36-32S30 4xM6	4031582302615
	150	15	32	51	45	175	200	2946UAP150R36-32S35 4xM6	4031582491340
	125	12	32	51	37,5	150	125	2946USX125R36-32S30 4xM6	4031582340969
	150	15	32	51	45	175	150	2946USX150R36-32S30 4xM6	4031582340501

Ulteriori informazioni

Le rotelle sono disponibili con angolazioni diverse per la camma di commutazione, ad es. 30°, 35°, 45° + 1x30°, e con coppia di azionamento personalizzata.

Colore standard: RAL9002 (grigio-bianco). Contattaci per la personalizzazione.



Ruota: UAP Mozzo ruota: Poliammide, Battistrada: Poliuretano, cuscinetto a sfere di precisione



Ruota: USX a conduttività elettrica, non lascia segni Mozzo ruota: Poliammide, Battistrada: Poliuretano, cuscinetto a sfere di precisione, sigillato,

lavabile



Avviso

Raccordi, dimensioni e specifiche tecniche in capitolo. Profili della camma diversi disponibili su richiesta.

Certificato TÜV

Il livello prestazionale di queste rotelle supera persino i requisiti delle disposizioni previste dalla norma europea DIN EN 12531.

INTEGRALE DOPPIA TORSIONE

Pneumatici medicali a ruota doppia con elevata stabilità torsionale

Portata:	125 kg
Standard:	EN 12531 (portata)
Diametro ruota:	125 mm
Temperatura:	- 30 / + 80 °C
Altezza complessiva:	150 mm
Prestazioni di rotolamento	●●●○○
Rumore di movimento	●●●○○
Attrito	●●●●○
Resistenza alla corrosione	●●●○○

Vantaggi in breve

Materiale

Assoluta rigidità torsionale, telaio in acciaio saldato, cuscinetti a sfera di precisione in entrambe le ruote e nella testa girevole, coperchio di alloggiamento in materiale sintetico
UAC = lavabile secondo AK-BWA

	Diametro ruota [mm]	Larghezza ruota [mm]	Ø vite [mm]	Lunghezza vite [mm]	Offset [mm]	Altezza totale [mm]	Portata [kg]	Numero di serie	Numero d'ordine
Ruote pivotanti									
	125	12	32	45	37,5	150	125	3940UAC125R05-32 RAL7001	4031582382532
Ruote pivotanti con centrale, blocco totale o diretto									
	125	12	32	51	37,5	150	125	3944UAC125R36-32 4xM6	4031582382549
	125	12	32	45	37,5	150	125	3940UAC125R05-32 RAL7001	4031582382532
Ruote girevoli con centrale , blocco totale									
	125	12	32	51	37,5	150	125	3946UAC125R36-32S30 R9002 4xM6 OP	4031582382556

Informazioni aggiuntive

Ruote disponibili con angoli differenti per la camma di commutazione ad es. 30°, 35°, 45° + 1x30° e con coppia di azionamento personalizzata.

Colore standard: RAL7001 (grigio argentato). Si prega di contattarci per la personalizzazione.



Ruota: Ruota UAC centro: Poliammide, Pialtra: Poliuretano, cuscinetto a sfera di precisione, inox, lavabile



Nota Accessori, dimensioni e specifiche tecniche vedere il capitolo accessori. Profili di camma differenti disponibili su richiesta.

Supporto robusto

L'elevata rigidità torsionale garantisce che tavoli operatori o applicazioni pesanti abbiano un

supporto sicuro.

CARICO DOPPIO INTEGRALE

Gattini a doppia ruota medici per carichi elevati

Vantaggi in breve	
Capacità di carico:	200 - 250 kg
Standard:	EN 12531 (capacità di c
Diametro ruota:	150 mm
Temperatura:	- 30 / + 80 °C
Altezza totale:	175 - 193 mm
Prestazioni di rotolamento	●●●○○
Rumore di movimento	●●●○○
Attrito	●●●●○
Resistenza alla corrosione	●●●○○

Materiale

Rigidità torsionale estrema, telaio in acciaio saldato, cuscinetti a sfera di precisione in entrambe le ruote e nella testa girevole, luce posteriore in materiale sintetico

	Diametro ruota [mm]	Larghezza ruota [mm]	Ø bullone [mm]	Lunghezza bullone [mm]	Offset [mm]	altezza complessiva [mm]	Capacità di carico [kg]	Numero di serie	Numero d'ordine
Ruote girevoli									
	150	15	32	45	45	193	250	3940UAP150R05-32	4031582355062
	150	15	32	45	45	175	200	2940UAC150R05-32	4031582417234
Rotulas girevoli con centrale, blocco totale o direzionale									
	150	15	32	51	45	193	250	3944UAP150R36-32S30	4031582355079
	150	15	32	51	45	175	200	2944UAC150R36-32	4031582417241
Rotule girevoli con centrale , blocco totale									
	150	15	32	51	45	193	250	3946UAP150R36-32S30	4031582355086
	150	15	32	51	45	175	200	2946UAC150R36-32S30 4xM6	4031582417258

Informazioni aggiuntive

Ruote/pedine disponibili con angolazioni diverse per la camma di commutazione ad es. 30°, 35°, 45° + 1x30° e con coppia di azionamento personalizzata.

Colore standard: RAL9002 (grigio-bianco). Si prega di contattarci per personalizzazioni



Ruota: UAP Nucleo ruota: poliammide, Cinturino: poliuretano, cuscinetto sferico di precisione



Ruota: UAC Nucleo ruota: poliammide, Cinturino: poliuretano, cuscinetto sferico di precisione in acciaio inossidabile

Supporto robusto

L'estrema rigidità torsionale garantisce che tavoli operatori, robot chirurgici o altre applicazioni pesanti abbiano una base fissata.

LINEA CLINICA

Rotelle medical a due ruote con altezza estremamente bassa

Design Award Winner
German Designer Club

product design award winner

Capacità di carico:	150 kg
Standard:	EN 12531
Diametro ruota:	125 - 150 mm
Temperatura:	- 10 / + 40 °C
Altezza complessiva:	130 - 155 mm
Prestazioni di rotolamento	●●●●●
Rumore di movimento	●●●○○
Usura	●●●●○
Resistenza alla corrosione	●●●●○

Vantaggi in breve

Materiale

Alloggiamento in poliammide, corsa a sfere di precisione nella testata girevole. Centro ruota in poliammide, cuscinetto a sfere di precisione

	Diametro della ruota [mm]	Larghezza della ruota [mm]	Ø della vite [mm]	Lunghezza della vite [mm]	Offset [mm]	Altezza totale [mm]	Capacità di carico [kg]	Numero di serie	Numero d'ordine
Ruote girevoli									
	125	15	32	45	40	130	150	5940UAP125R05-32	4031582348330
	150	15	32	45	47,5	155	150	5940UAP150R05-32	4031582338898
Ruote girevoli con centrale, blocco totale o direzionale									
	125	15	32	42	40	130	150	5944UAP125R36-34XS S30	4031582348354
	150	15	32	42	47,5	155	150	5944UAP150R36-34XS S30	4031582348361
Ruote girevoli con centrale , blocco totale									
	125	15	32	42	40	130	150	5946UAP125R36-34XS S30	4031582348392
	150	15	32	42	47,5	155	150	5946UAP150R36-34XS S30	4031582348378

Informazioni aggiuntive

Ruote disponibili con diverse angolazioni per la camma di commutazione, ad es. 30°, 1x30° e con coppia di azionamento personalizzata.

Colore standard: RAL9002 (grigio-bianco) + RAL7001 (argento-grigio). Si prega di contattarci per la personalizzazione.



Ruota: Ruota UAP centro: poliammide, Piastra: poliuretano, cuscinetto a sfera di precisione



Nota Accessori, dimensioni e specifiche tecniche nel capitolo accessori.

Certificato TÜV: lo standard di prestazione di queste ruote supera persino i requisiti delle norme stabilite nello standard europeo DIN EN 12531.

LINEA CLINIC

Ruote medicali doppie con altezza estremamente bassa

Design Award Winner
German Designer Club

product design award winner

Materiale

Alloggiamento in polyamide, cuscinetto a sfera di precisione nellcoppia girevole. Centro ruota in polyamide, cuscinetto a sfera di precisione

Vantaggi in breve	
Capacità di carico:	150 kg
Standard:	EN 12531
Diametro della ruota:	125 - 150 mm
Temperatura:	- 10 / + 40 °C
Altezza complessiva:	130 - 175 mm
Prestazioni di rotolamento	●●●●●
Rumore di movimento	●●●○○
Attrito	●●●●○
Resistenza alla corrosione	●●●●○

	Diametro ruota [mm]	Larghezza ruota [mm]	Ø dado [mm]	Lunghezza vite [mm]	Offset [mm]	Altezza complessiva [mm]	Portata [kg]	Numero di serie	Numero d'ordine
Ruote girevoli									
	125	15	32	45	40	130	150	5940UAP125R05-32	4031582348330
	150	15	32	45	47,5	155	150	5940UAP150R05-32	4031582338898
Ruote girevoli con centrale, blocco totale o direzionale									
	125	15	32	50	40	130	150	5944UAP125R36-32S30OH130 4xM6	4031582348347
	125	15	32	50	40	130	150	5944UAP125R36-32S30OH150 4xM6	4031582350753
	150	15	32	50	47,5	155	150	5944UAP150R36-32S30OH155 4xM6	4031582338904
	150	15	32	50	47,5	175	150	5944UAP150R36-32S30OH175 4xM6	4031582350784
Ruote girevoli con centrale , blocco totale									
	125	15	32	50	40	130	150	5946UAP125R36-32S30OH130 4xM6	4031582348385
	125	15	32	50	40	150	150	5946UAP125R36-32S30OH150 4xM6	4031582350760
	150	15	32	50	47,5	155	150	5946UAP150R36-32S30OH155 4xM6	4031582338928
	150	15	32	50	47,5	175	150	5946UAP150R36-32S30OH175 4xM6	4031582371260



Ruota: Ruota UAP centro: Poliammide, Battistrada: Poliuretano, cuscinetto a sfera di precisione



Avvertenza: Ressortimenti, dimensioni e specifiche tecniche nel capitolo accessori.

Certificato TÜV
Lo standard di prestazione di queste ruote supera persino i requisiti delle norme previste nella norma europea DIN EN 12531.

Abbinamento colori: colore standard: RAL9002 (grigio-bianco) + RAL7001 (argento-grigio). Si prega di contattarci per Colori personalizzati.

LINEA CLINIC

Rondelle a ruota gemella mediche ad altezza estremamente ridotta

Design Award Winner
German Designer Club

product design award winner

Capacità di carico:	150 kg
Standard:	EN 12531 (capacità di c
Diametro della ruota:	125 - 150 mm
Temperatura:	- 20 / + 80 °C
Altezza totale:	130 - 155 mm
Prestazioni di rotolamento	●●●●●
Rumore di movimento	●●●○○
Usura	●●●●○
Resistenza alla corrosione	●●●●○

Vantaggi a colpo d'occhio

Materiale

Alloggiamento in poliamide, cuscinetto a sfera di precisione nella testa girevole. Centro ruota in poliamide, cuscinetto a sfera, lavabile secondo AK-BWA

	Diametro ruota [mm]	Larghezza ruota [mm]	Ø bullone [mm]	Lunghezza bullone [mm]	Offset [mm]	Altezza complessiva [mm]	Capacità di carico [kg]	Numero di serie	Numero d'ordine
Blocchi girevoli									
	125	15	32	45	40	130	150	5940UAC125R05-32	4031582359954
	125	15	32	45	40	130	150	5940USC125R05-32	4031582360097
	150	15	32	45	47,5	155	150	5940UAC150R05-32	4031582359909
	150	15	32	45	47,5	155	150	5940USC150R05-32	4031582360042
Rotelle girevoli con centrale, blocco totale o direzionale									
	125	15	32	42	40	130	150	5944UAC125R36-34XS S30	4031582359978
	125	15	32	42	40	130	150	5944USC125R36-34XS S30	4031582360110
	150	15	32	42	47,5	155	150	5944UAC150R36-34XS S30	4031582359923
	150	15	32	42	47,5	155	150	5944USC150R36-34XS S30	4031582360066
Rotelle girevoli con centrale , blocco totale									
	125	15	32	42	40	130	150	5946UAC125R36-34XS S30	4031582359992
	125	15	32	42	40	130	150	5946USC125R36-34XS S30	4031582360134
	150	15	32	42	47,5	155	150	5946UAC150R36-34XS S30	4031582359947
	150	15	32	42	47,5	155	150	5946USC150R36-34XS S30	4031582360080

Informazioni aggiuntive

Ruote pivotanti disponibili con angoli diversi per la camma di commutazione, ad es. 30°, 1x30° e con coppia di azionamento personalizzata.

Colore standard: RAL9002 (grigio-bianco) + RAL7001 (grigio-argento). Contattaci per la personalizzazione.



Ruota: UAC Centro ruota: Poliammide, Battistrada: Poliuretano, cuscinetti a sfere di precisione, inox, lavabile



Ruota: USC elettricamente conduttiva, non marciante Centro ruota: Poliammide, Battistrada: Poliuretano, cuscinetti a sfere di precisione, inox, lavabile



Avviso Accessori, dimensioni e specifiche tecniche in

capitolo accessori. Profili della camma diversi disponibili su richiesta.

Certificato TÜV Lo standard di prestazione di queste ruote pivotanti supera anche i requisiti delle normative definite nella norma europea DIN EN 12531.

LINEA CLINIC

Fossette medical con ruote gemelle ad altezza estremamente contenuta

Design Award Winner
German Designer Club

product design award winner

Vantaggi in breve	
Capacità di carico:	150 kg
Standard:	EN 12531 (capacità di c
Diametro ruota:	125 - 150 mm
Temperatura:	- 20 / + 80 °C
Altezza complessiva:	130 - 175 mm
Prestazioni di rotolamento	●●●●●
Rumore di movimento	●●●○○
Usura	●●●●○
Resistenza alla corrosione	●●●●○

Materiale

Alloggiamento in poliammide, cuscinetto a sfera di precisione nella testa snodabile. Centro ruota in poliammide, cuscinetto a sfera, lavabile secondo AK-BWA

	diametro ruota [mm]	Larghezza ruota [mm]	Ø bullone [mm]	Lunghezza bullone [mm]	Offset [mm]	Altezza complessiva [mm]	Portata [kg]	Numero di serie	Numero d'ordine
Ruote girevoli									
	125	15	32	45	40	130	150	5940UAC125R05-32	4031582359954
	125	15	32	45	40	130	150	5940USC125R05-32	4031582360097
	150	15	32	45	47,5	155	150	5940UAC150R05-32	4031582359909
	150	15	32	45	47,5	155	150	5940USC150R05-32	4031582360042
Ruote girevoli con centrale, blocco totale o direzionale									
	125	15	32	50	40	130	150	5944UAC125R36-32S30OH130 4xM6	4031582359961
	125	15	32	50	40	130	150	5944USC125R36-32S30OH130 4xM6	4031582360103
	125	15	32	50	40	150	150	5944UAC125R36-32S30OH150 4xM6	4031582360035
	125	15	32	50	40	150	150	5944USC125R36-32S30OH150 4xM6	4031582360172
	150	15	32	50	47,5	155	150	5944UAC150R36-32S30OH155 4xM6	4031582359916
	150	15	32	50	47,5	155	150	5944USC150R36-32S30OH155 4xM6	4031582360059
	150	15	32	50	47,5	175	150	5944UAC150R36-32S30OH175 4xM6	4031582360004
	150	15	32	50	47,5	175	150	5944USC150R36-32S30OH175 4xM6	4031582360141
Ruote girevoli con centrale , blocco totale									
	125	15	32	50	40	130	150	5946UAC125R36-32S30OH130 4xM6	4031582359985
	125	15	32	50	40	130	150	5946USC125R36-32S30OH130 4xM6	4031582360127
	125	15	32	50	40	150	150	5946UAC125R36-32S30OH150 4xM6	4031582360028
	125	15	32	50	40	150	150	5946USC125R36-32S30OH150 4xM6	4031582360165
	150	15	32	50	47,5	155	150	5946UAC150R36-32S30OH155 4xM6	4031582359930
	150	15	32	50	47,5	155	150	5946USC150R36-32S30OH155 4xM6	4031582360073
	150	15	32	50	47,5	175	150	5946UAC150R36-32S30OH175 4xM6	4031582360011
	150	15	32	50	47,5	175	150	5946USC150R36-32S30OH175 4xM6	4031582360158

Informazioni aggiuntive

Ruote disponibili con diverse angolazioni per la camma di commutazione ad es. 30°, 1x30° e con coppia di azionamento personalizzata.

Colore standard: RAL9002 (grigio-bianco) + RAL7001 (argento-grigio).

Contattaci per personalizzazione.



Ruota: Ruota UAC centro: Poliammide, Palla: Poliuretano, cuscinetto a sfera di precisione, inox, lavabile Colore standard: RAL9002 (grigio-bianco) e RAL7001 (argento-grigio). Si prega di contattarci per colori personalizzati.



Ruota: USC conduttiva elettricamente, non lascia segni centro ruota: Poliammide, Palla: Poliuretano, cuscinetto a sfera di precisione, inox, lavabile Colore standard: RAL9002 (grigio-bianco) e RAL7001 (argento-grigio). Si prega di contattarci.



Note fissaggi, dimensioni e specifiche tecniche nel capitolo accessori.

Certificato TÜV Lo standard di prestazione di queste ruote può superare anche i requisiti delle norme previste dalla norma europea DIN EN 12531.

per colori personalizzati.

LINEA CLINIC LOAD

Ruote doppiamente bloccabili medicali per carichi elevati e con elevata stabilità torsionale

Capacità di carico:	200 kg
Standard:	EN 12530
Diametro ruota:	150 mm
Temperatura:	- 10 / + 40 °C
Altezza complessiva:	155 mm
Prestazioni di rotolamento	●●●●●
Rumore di movimento	●●●○○
Attrito	●●●●○
Resistenza alla corrosione	●●●●○

Vantaggi in breve

Materiale

Massima rigidità torsionale, telaio in materiale sintetico di alta qualità, due cuscinetti a sfere di precisione in testa snodabile, elevata stabilità torsionale

	Diametro ruota [mm]	Larghezza ruota [mm]	Ø bullone [mm]	Lunghezza bullone [mm]	Offset [mm]	Altezza totale [mm]	Capacità di carico [kg]	Numero di serie	Numero d'ordine
Ruote girevoli									
	150	15	32	45	47,5	155	200	5980UAP150R05-32	4031582382501
	150	15	32	45	47,5	155	200	5980XSP150R05-32x45 RAL9002	4031582420937
Ruote pivote con asse centrale, blocco totale o direzionale									
	150	15	32	51	47,5	155	200	5984UAP150R36-32S30	4031582382518
	150	15	32	50	47,5	155	200	5984XSP150R36-32S30 D RAL9002	4031582420951
Ruote pivote con asse centrale , blocco totale									
	150	15	32	50	47,5	155	200	5986UAP150R36-32S30	4031582382525
	150	15	32	50	47,5	155	200	5986XSP150R36-32S30 D RAL9002	4031582420968



Ruota: Ruota UAP centro: Poliammide, Piallo: Poliuretano, cuscinetto a sfera di precisione



Ruota: Poliammide UAP, conduttiva, Piallo: Poliuretano, cuscinetto a sfera di precisione

Supporto robusto

L'estrema rigidità torsionale garantisce che tavoli operatori o applicazioni pesanti abbiano un supporto fissato.

Abbinamento colori

Colore standard: RAL9002 (grigio-bianco).

Si prega di contattarci per colori personalizzati.

FORMA

Rotelle medicali doppie con funzione di assorbimento urti elevata

Capacità di carico:	125 - 135 kg
Diametro della ruota:	125 - 150 mm
Temperatura:	- 18 / + 120 °C
Altezza complessiva:	154 - 177 mm
Prestazioni di rotolamento	●●●●○
Rumore di movimento	●●●●○
usura	●●●●○
Resistenza alla corrosione	●●●○○

Vantaggi a colpo d'occhio

Materiale

Alloggiamento in pressofusione di alluminio, verniciato a polvere (colore: bianco o grigio), fissaggio stelo

	Diametro ruota [mm]	Larghezza ruota [mm]	Ø bullone [mm]	Lunghezza bullone [mm]	Offset [mm]	Altezza totale [mm]	Portata [kg]	Numero di serie	Numero d'ordine
Piroscadiscorrimento girabili									
	125	18	28	40	41	154	125	6940UFP125R05-28 grigio	4031582476323
	150	18	28	40	57	177	135	6940UFP150R05-28 grigio	4031582476316
Piroscadiscorrimento con centrale, blocco totale o direzionale									
	150	18	28	97	57	177	135	6944UFP150R26-28 S45 4xM8 grigio	4031582476279
Ruote girevoli con centrale , blocco totale									
	125	18	28	97	41	154	135	6946UFP125R26-28 S45 4xM8 grigio	4031582476293
Ruote girevoli con centrale, ruota o blocco direzionale									
	150	18	28	97	57	177	135	694GUFP150R26-28 S45 4xM8 grigio	4031582476286



Ruota: UFP

Centro della ruota in polyamide, battistrada: elastico-pneumatico, antiscrostio, cuscinetto a sfera di precisione

Alta ammortizzazione agli urti

Proteggere la tecnologia sensibile della tua applicazione dagli impatti quando si superano ostacoli.



Blocco centrale efficiente

L'integrazione in un sistema di blocco centrale può essere realizzata in modo classico tramite una stem fitting con esagono.

Silenzioso e fluido

attivazione Le forze di azionamento molto basse garantiscono un funzionamento fluido e silenzioso.

FORMA

Ruote a doppio asse mediche con funzione di assorbimento degli urti elevata

Portata:	125 - 135 kg
Diametro ruota:	125 - 150 mm
Temperatura:	- 18 / + 120 °C
Altezza complessiva:	190 - 205 mm
Prestazioni di rotolamento	●●●●○
Rumore di movimento	●●●●○
Attrito	●●●●○
Resistenza alla corrosione	●●●○○

Vantaggi a colpo d'occhio

Materiale

Alloggiamento in pressofusione di alluminio, verniciato a polvere (colore: bianco o grigio), fissaggio stelo

Roti girevoli con blocco direzionale



Diametro ruota [mm]	Larghezza ruota [mm]	Ø vite [mm]	Lunghezza vite [mm]	Offset [mm]	Altezza complessiva [mm]	Portata [kg]	Numero di serie	Numero d'ordine
150	18	28	40	57	205	135	6941UFP150R05-28 bianco	4031582476507
125	18	28	40	41	190	125	6941UFP125R05-28 grigio	4031582476514



Ruota: centro ruota UFP in poliammide, battuta: elastica-

ruota, non macchiante, cuscinetto a sfera di precisione

Alta assorbimento agli urti

Proteggere la tecnologia sensibile della tua applicazione dagli urti quando si attraversano ostacoli.



Pedale Doppio Ergonomico

Due pedali facilmente accessibili. Il piede deve essere spostato solo verso il basso per attuare e rilasciare il blocco.

Silenzioso e fluido attuazione

Forze di azionamento molto basse per garantire un funzionamento fluido e silenzioso.

FORMA

Rotelle mediche doppie con funzione di assorbimento urti elevata

Capacità di carico:	135 kg
Diametro ruota:	125 - 150 mm
Temperatura:	- 18 / + 120 °C
Altezza complessiva:	154 - 177 mm
Prestazioni di rotolamento	●●●●○
Rumore di movimento	●●●●○
Usura	●●●●○
Resistenza alla corrosione	●●●○○

Vantaggi in breve

Materiale

Alloggiamento in pressofusione di alluminio, verniciato a polvere (colore: bianco o grigio), montaggio per stelo

	Diametro ruota [mm]	Larghezza ruota [mm]	Ø bullone [mm]	Lunghezza bullone [mm]	Offset [mm]	Altezza complessiva [mm]	Capacità di carico [kg]	Numero di serie	Numero d'ordine
Rotelle girevoli con blocco centrale, totale o direzionale									
	125	18	32	50	41	154	135	6944UFP125R36-32 S30 4xM6 grigio	4031582476309
	150	18	32	50	57	177	135	6944UFP150R36-32 S30 4xM6 grigio	4031582476248
	150	18	32	50	57	177	135	6944UFP150R36-32 S30 4xM6 light grey	4031582476224
Rotelle pivotante con centrale, ruota o blocco direzionale									
	150	18	32	50	57	177	135	694GUFP150R36-32 S30 4xM6 grigio	4031582476262
	150	18	32	50	57	177	135	694GUFP150R36-32 S30 4xM6 light grey	4031582476231



Ruota: UFP

Centro ruota in poliammide, battistrada: elastico-pneumatico, non lascia segni, cuscinetto a sfera di precisione

Ad assorbimento elevato degli urti

Proteggere la tecnologia sensibile della tua applicazione dagli urti quando si superano ostacoli.



Chiave centrale efficiente

L'integrazione in un sistema di chiusura centrale può avvenire classicamente tramite una fissazione a perno con esagono.

Attuazione silenziosa e fluida

Forze di attuazione molto basse che garantiscono un funzionamento fluido e silenzioso.

FORMA

Ruote mediche gemelle con funzione di assorbimento degli urti elevata

Capacità di carico:	135 kg
Diametro ruota:	150 mm
Temperatura:	- 18 / + 120 °C
Altezza totale:	177 mm
Prestazioni di rotolamento	●●●●○
Rumore di movimento	●●●●○
Usura	●●●●○
Resistenza alla corrosione	●●●○○

Vantaggi in breve

Materiale

Alloggiamento in pressofusione di alluminio, verniciato a polvere (colore: bianco o grigio), montaggio dell'asta con leva di attivazione

	Diametro ruota [mm]	Larghezza ruota [mm]	Ø bullone [mm]	Lunghezza bullone [mm]	Offset [mm]	Altezza totale [mm]	Capacità di carico [kg]	Numero di serie	Numero d'ordine
Ruote pivotanti con blocco centrale, a ruota o direzionale									
	150	18	32	38	57	177	135	694GUFP150R33-32 L30 1xM6 grigio	4031582476330



Ruota: UFP

Centro ruota in poliamide, battistrada: elastico-pneumatico, non macchiante, cuscinetto a sfere di precisione

Elevato assorbimento degli urti

Proteggere la tecnologia sensibile della tua applicazione dall'impatto quando si superano ostacoli.



Blocco centrale efficiente

L'integrazione in un centrale

il sistema di bloccaggio può essere realizzato mediante asta di azionamento su una leva di azionamento orizzontale.

Silenzioso e fluido attivazione

Forze di attuazione molto basse garantiscono un funzionamento fluido e silenzioso.

FORMA

Ruote universali mediche a doppio cerchio con funzione di assorbimento urti elevata

Portata:	135 kg
Diametro ruota:	150 mm
Temperatura:	- 18 / + 120 °C
altezza totale:	177 mm
Prestazioni di rotolamento	●●●●○
Rumore di movimento	●●●●○
Usura	●●●●○
Resistenza alla corrosione	●●●○○

Vantaggi in breve

Materiale

Alloggiamento in pressofusione di alluminio, verniciato a polvere (colore: bianco o grigio), fissaggio dell'asse con filettatura e leva di attuazione, altezza regolabile

	Diametro ruota [mm]	Larghezza ruota [mm]	Offset [mm]	Altezza totale [mm]	Portata [kg]	Numero seriale	Numero ordine
Rotelle girevoli con centrale, blocco ruota o direzionale	150	18	57	177	135	694GUFP150S33 Q1-L30 1xM39 bianco	4031582476347





Ruota: UFP

Centro ruota in poliammide, battistrada: elastico-pneumatico, antimark, cuscinetto a sfera di precisione

Elevato assorbimento degli urti

Proteggere la tecnologia sensibile della tua applicazione dagli urti quando si guida su ostacoli.



Blocco centrale efficiente

L'integrazione in un sistema di bloccaggio centrale può essere realizzata tramite asta di azionamento su una leva di azionamento orizzontale.

Silenzioso e fluido azionamento

Forze di azionamento molto basse assicurano un funzionamento fluido e silenzioso.

FORMA

Ruote medical twin con funzione di assorbimento alto degli urti

Capacità di carico:	125 - 135 kg
Diametro ruota:	125 - 150 mm
Temperatura:	- 18 / + 120 °C
Altezza complessiva:	166 - 207 mm
Prestazioni di rotolamento	●●●●○
Rumore di movimento	●●●●○
Attrito	●●●●○
Resistenza alla corrosione	●●●○○

Vantaggi in breve

Materiale

Guscio in pressofusione di alluminio, verniciato a polvere (colore: bianco o grigio), fissaggio piastra

	Diametro ruota [mm]	Larghezza ruota [mm]	Dimensione della piastra [mm]	Centri dei fori del piatto [mm]	Foro piatto [mm]	Offset [mm]	Altezza totale [mm]	Portata [kg]	Numero di serie	Numero d'ordine
Fermi girevoli										
	125	18	92 x 62	73 x 43	9	41	180	125	6940UFP125P33 grigio	4031582476446
	150	18	92 x 64	73 x 43	9	57	207	135	6940UFP150P33 grigio	4031582476439
Ruote girevoli con blocco direzionale										
	125	18	92 x 64	73 x 45/43	10,7 x 9,5	41	166	125	6941UFP125P33 bianco	4031582477375
	150	18	92 x 64	73 x 45/43	10,7 x 9,5	57	176	135	6941UFP150P33 grigio scuro	4031582477382
Ruote girevoli con ruota freno										
	125	18	92 x 64	73 x 45/43	10,7 x 9,5	41	166	125	6945UFP125P33 grigio	4031582477368
Ruote girevoli con blocco totale										
	125	18	92 x 64	73 x 45/43	10,7 x 9,5	41	166	125	6947UFP125P33 grigio	4031582476477
	150	18	92 x 64	73 x 45/43	10,7 x 9,5	57	202	135	6947UFP150P33 grigio	4031582476460



Ruota: cerchio UFP realizzato in poliacrilamide? (nota: tradurre tecnicamente) Centro ruota: Poliammide, Piastra: elastica - pneumatico, antimacchia? - non segnante, cuscinetto a sfera di precisione

Alta assorbimento di shock Proteggere la tecnologia sensibile della tua applicazione dagli urti quando si guida su ostacoli.



Versioni diverse del pedale: un pedale singolo o doppio pedale che aziona e rilascia ciascun dispositivo di bloccaggio tramite due pedali facilmente accessibili.

Azionamento silenzioso e fluido Le forze di azionamento molto basse assicurano un funzionamento regolare e silenzioso.

FORMA

Rotelle mediche a due ruote con funzione di assorbimento shock elevata

Capacità di carico:	125 - 135 kg
Diametro della ruota:	125 - 150 mm
Temperatura:	- 18 / + 120 °C
Altezza totale:	166 - 176 mm
Prestazioni di rotolamento	●●●●○
Rumore di movimento	●●●●○
Attrito	●●●●○
Resistenza alla corrosione	●●●○○

Vantaggi in sintesi

Materiale

Alloggiamento in pressofusione di alluminio, verniciato a polvere (colore: bianco o grigio), fissaggio piastra

Rotelle girevoli con ruota o blocco direzionale	Diametro ruota [mm]	Larghezza ruota [mm]	Dimensione della piastra [mm]	Centri dei fori della piastra [mm]	Foro forplate [mm]	Offset [mm]	Altezza totale [mm]	Portata [kg]	Numero di serie	Numero d'ordine
	125	18	92 x 64	73 x 45/43	10.7 x 9.5	41	166	125	694CUFP125P33 grigio	4031582476491
	150	18	92 x 64	73 x 45/43	10.7 x 9.5	57	176	135	694CUFP150P33 grigio	4031582477399



Ruota: UFP

Centro ruota in poliamide, battistrada: elastico-pneumatico, non lascia segni, cuscinetto a sfere di precisione

Alta assorbimento degli urti

Proteggere la tecnologia sensibile della tua applicazione dagli urti quando si attraversano ostacoli.



Fermo combinato

Entrambi, i sistemi di blocco ruota e blocco direzionale sullo stesso carrello possono essere azionati separatamente.

Azionamento silenzioso e fluido

Forze di azionamento molto basse garantiscono un funzionamento fluido e silenzioso.

FORMA

ruote mobili a doppio supporto medicali con elevata funzione di assorbimento urti

Portata:	125 - 135 kg
Diametro ruota:	125 - 150 mm
Temperatura:	- 18 / + 120 °C
Altezza complessiva:	180 - 202 mm
Prestazioni di rotolamento	●●●●○
Rumore di movimento	●●●●○
Attrito	●●●●○
Resistenza alla corrosione	●●●○○

Vantaggi in breve

Materiale

Alloggiamento in pressofusione di alluminio, verniciato a polvere (colore: bianco o grigio), montaggio a piastra, leva regolabile in lunghezza e posizione

	Diametro ruota [mm]	Larghezza ruota [mm]	Dimensione della piastra [mm]	Centri fori piastre [mm]	foro tazza [mm]	Offset [mm]	Altezza totale [mm]	Portata [kg]	Numero di serie	Numero d'ordine
Ruote girevoli con bloccaggio centrale, blocco totale o diretto	125	18	92 x 64	73 x 43	8	41	180	125	6944UFP125P33 L1-L30 grigio	4031582476408
Ruote girevoli con bloccaggio centrale, blocco ruota o direzionale	150	18	92 x 64	73 x 43	9	57	202	135	694GUFP150P33 L1-L30 grigio scuro	4031582476415
Ruote girevoli con centrale, ruota, blocco totale	150	18	92 x 64	73 x 43	9	57	202	135	694HUFP150P33 L1-L30 grigio scuro	4031582476422









Ruote: centro ruota UFP realizzato in poliammide, battistrada: elastico-pneumatico, non macchiante, cuscinetto a sfere di precisione

Altissimo assorbimento di urti Proteggere la tecnologia sensibile della tua applicazione dall'impatto quando si superano ostacoli.



Blocco centrale efficiente L'integrazione in un sistema di chiusura centrale può essere realizzata tramite asta di guida su una leva di azionamento orizzontale.

Azionamento silenzioso e fluido

Forze di attuazione molto basse assicurano un funzionamento fluido e silenzioso.

FORMA

Rotelle doppie mediche con funzione di assorbimento urti elevata

Portata:	135 kg
Diametro ruote:	150 mm
Temperatura:	- 18 / + 120 °C
Altezza complessiva:	207 mm
Prestazioni di rotolamento	●●●●○
Rumore di movimento	●●●●○
Attrito	●●●○○
Resistenza alla corrosione	●●●○○

Vantaggi in breve

Materiale

Custodia in pressofusione di alluminio, verniciata a polvere (colore: bianco o grigio), morsetto, leva regolabile in lunghezza e posizione

	Diametro ruota [mm]	Larghezza ruota [mm]	Dimensione della piastra [mm]	Centri fori piatto [mm]	Foro placca [mm]	Offset [mm]	Altezza complessiva [mm]	Portata [kg]	Numero di serie	Numero d'ordine
Rotelle pivottanti con centrale, blocco totale o direzionale	150	18	92 x 64	73 x 43	9	57	207	135	6944UFP150P33 Q1-L30 bianco	4031582476354
Rotelle pivottanti con centrale, blocco ruota o direzionale	150	18	92 x 64	73 x 43	9	57	207	135	694GUFP150P33 Q1-L30 grigio	4031582476378
Ruotegire con centrale, ruota, blocco totale	150	18	92 x 64	73 x 43	9	57	207	135	694HUFP150P33 Q1-L30 grigio	4031582476385



Ruota: centro ruota UFP realizzato in poliamide, Piastra: pneumatico elastico, non segnante, cuscinetto a sfera di precisione

Alta assorbimento agli urti

Proteggere la tecnologia sensibile della tua applicazione dagli urti quando si superano ostacoli.



Blocco centrale efficiente L'integrazione in un sistema di chiusura centrale può essere realizzata mediante una biella sull'levetta di azionamento orizzontale.

Bloccaggio silenzioso e azionamento fluido Le forze di azionamento molto basse garantiscono un funzionamento morbido e silenzioso.

FORMA

Castori medicali a ruote gemelle con funzione di assorbimento shock elevata

Impianto di carico:	135 kg
Diametro della ruota:	150 mm
Temperatura:	-18 / +120 °C
altezza totale:	164 mm
Prestazione di rotolamento	●●●●○
Rumore di movimento	●●●●○
Usura	●●●●○
Resistenza alla corrosione	●●●○○

Vantaggi in breve

Materiale

Alloggiamento in pressofusione di alluminio, verniciato a polvere (colore: bianco o grigio), fissaggio a innesto

	Diametro ruota [mm]	Larghezza ruota [mm]	Ø dado [mm]	Lunghezza dado [mm]	Offset [mm]	Altezza totale [mm]	Capacità di carico [kg]	Numero di serie	Numero d'ordine
Pasticole girevoli con ruota freno	150	18	19	25	57	164	135	6945UFP150B33-18,7 grigio	4031582476521





Ruota: UFP

Centro ruota in poliamide, Strofinamento: elastico-pneumatico, non segnante, cuscinetto a sfera di precisione

Elevato assorbimento degli urti

Proteggere la tecnologia sensibile della tua applicazione dagli urti quando si guida su ostacoli.



Fissaggio a innesto

“Assemblaggio rapido ed efficiente grazie al facile fissaggio a innesto. La guarnizione circlip solida è la parte 'maschile' e il cliente progetta la parte 'femminile'. ”

Azionamento silenzioso e fluido

Forze di attuazione molto basse garantiscono un funzionamento fluido e silenzioso.

AVIANA CARE

Ruote ferme medicali a doppia ruota con diametro piccolo della ruota

Carico massimo:	100 kg
Standard:	EN 12530
Diametro ruota:	75 mm
Temperatura:	- 10 / + 40 °C
Altezza complessiva:	
Prestazioni di rotolamento	●●●○○
Rumore di movimento	●●●●○
Usura	●●●○○
Resistenza alla corrosione	●●●●○

Vantaggi in breve

Materiale

Rotella con snodo girevole con blocco centrale totale, alloggiamento in materiali sintetici di alta qualità, testa girevole a doppi cuscinetti a sfera, perno autobloccante, stelo con foro a camma per barre profilo, versione corta

	Diametro ruota [mm]	Larghezza ruota [mm]	Ø bullone [mm]	Lunghezza bullone [mm]	Offset [mm]	Altezza complessiva [mm]	Carico massimo [kg]	Numero di serie	Numero ordine
Ruote girevoli con centrale , blocco centrale	75	25	32	51	29	104,5	100	5979PIP075R36-32S30	4031582382761





Ruota: PIP

Centro ruota in polipropilene, battistrada: gomma solida, grigio antiscintico, cuscinetto a sfera di precisione

AVIANA

Ruote per carrelli in volo

Design Award Winner
German Designer Club

reddot design award
winner

Portata:	100 kg
Norma:	EN 12530
Diametro ruota:	75 mm
Temperatura:	- 10 / + 40 °C
Altezza complessiva:	102 mm
Prestazioni di scorrimento	●●●○○
Rumorosità di movimento	●●●○○
Usura	●●●●○
Resistenza alla corrosione	●●●●○

Vantaggi in breve

Materiale

Corpo in poliammide, testina girevole con doppio cuscinetto a sfera, pista delle sfere in POM, perno ribattuto

	Diametro ruota [mm]	Larghezza ruota [mm]	Dimensione della Piastra [mm]	Centri fori della piastra [mm]	Foro della piastra [mm]	Offset [mm]	Altezza complessiva [mm]	Facoltà di carico [kg]	Numero di serie	Numero d'ordine
Ruote girevoli con centrale , bloccaggio totale	75	25	70 x 55	57/51 x 41	5,5	28	102	100	5976PJE075P54	4031582370966
Ruote girevoli con centrale , bloccaggio totale	75	25	70 x 55	57/51 x 41	5,5	28	102	100	5976UAE075P54	4031582396638







Ruota: PJE

Centro ruota: polipropilene, Fianchi: TENTEprene (gomma termoplastica), con proteggi filetti, cuscinetto a sfera con cono, sfere di POM



Ruota: UAE centro ruota: poliammide, Fianchi: poliuretano, cuscinetto a sfera con cono, sfere di POM

AGILA CARE

Ruote in acciaio per letti di assistenza domiciliare

Vantaggi in breve	
Portata:	60 - 100 kg
Standard:	EN 12530
Diametro ruota:	100 - 150 mm
Temperatura:	- 20 / + 60 °C
Altezza complessiva:	138 - 188 mm
Prestazioni di rotolamento	●●●○○
Rumore di movimento	●●●○○
Usura	●●●○○
Resistenza alla corrosione	●●●○○

Materiale

Alloggiamento in acciaio stampato, zincatura lucida, passivato blu, testa girevole a doppio cuscinetto, asse della ruota con dado

	Diametro della ruota [mm]	Larghezza della ruota [mm]	Ø del bullone [mm]	Lunghezza del bullone [mm]	Scostamento [mm]	Altezza complessiva [mm]	Capacità di carico [kg]	Numero di serie	Numero d'ordine
Ruote girevoli									
	100	32	28	45	38	138	60	2470PIO100R05-28	4031582361063
	100	32	28	45	38	138	80	2470YGO100R05-28	4031582343489
	125	32	28	45	41	163	80	2470PIO125R05-28	4031582361124
	125	32	28	45	41	163	100	2470PJO125R05-28	4031582300796
	125	32	28	45	41	163	100	2470YGO125R05-28	4031582344356
	150	32	28	45	45	188	80	2470PIO150R05-28	4031582361186
	150	32	28	45	45	188	100	2470PJO150R05-28	4031582300864
	100	32	28	45	38	138	80	2470PJO100R05-28	4031582300741
Ruote girevoli con centrale, blocco totale o direzionale									
	100	32	28	96	38	138	60	2474PIO100R26-28S45 4xM8	4031582361568
	100	32	28	96	38	138	80	2474PJO100R26-28S45	4031582301564
	100	32	28	96	38	138	80	2474YGO100R26-28S45 4xM8	4031582341799
	125	32	28	96	41	163	80	2474PIO125R26-28S45 4xM8	4031582361582
	125	32	28	96	41	163	100	2474PJO125R26-28S45 4xM8	4031582301588
	125	32	28	96	41	163	100	2474YGO125R26-28S45 4xM8	4031582341997
	150	32	28	96	45	188	80	2474PIO150R26-28S45 4xM8	4031582361605
	150	32	28	96	45	188	100	2474PJO150R26-28S45 4xM8	4031582301601
Roti girevoli con centrale , blocco totale									
	100	32	28	96	38	138	60	2476PIO100R26-28S45 4xM8	4031582361681
	100	32	28	96	38	138	80	2476PJO100R26-28S45	4031582301731
	100	32	28	96	38	138	80	2476YGO100R26-28S45 4xM8	4031582342185
	125	32	28	96	41	163	80	2476PIO125R26-28S45 4xM8	4031582361704
	125	32	28	96	41	163	100	2476PJO125R26-28S45 4xM8	4031582301755
	125	32	28	96	41	163	100	2476YGO125R26-28S45 4xM8	4031582342338
	150	32	28	96	45	188	80	2476PIO150R26-28S45 4xM8	4031582361728
	150	32	28	96	45	188	100	2476PJO150R26-28S45 4xM8	4031582301779



Ruota: PJO Mozzo ruota: Polipropilene, Battistrada: TENTEprene (gomma termoplastica), senza protezioni per raggi, cuscinetto liscio



Ruota: PIO

Mozzo ruota: Polipropilene, Battistrada: gomma piena, grigia, indelebile, senza protezioni per raggi, cuscinetto liscio



Ruota: YGO conduttivo elettrico, indelebile

Mozzo ruota: Polipropilene, Battistrada: TENTEprene (gomma termoplastica), grigio, indelebile, Shore A 85, cuscinetto liscio



Avviso

Raccordi, dimensioni e specifiche tecniche nel capitolo accessori. Profili cam disponibili diversi su richiesta.

AGILA CARE

Ruote in acciaio per letti di assistenza domiciliare

Portata:	60 - 100 kg
Standard:	EN 12530
Diametro ruota:	100 - 150 mm
Temperatura:	- 20 / + 60 °C
Altezza totale:	138 - 188 mm
Prestazione rotolamento	●●●○○
Rumore di movimento	●●●○○
Attrito	●●●○○
Resistenza alla corrosione	●●●○○

Vantaggi in breve

Materiale

Custodia in acciaio stampato, zincatura bianca lucida, passivazione blu, testa girevole a doppia boccola, asse ruota con dado

	Diametro ruota [mm]	Larghezza ruota [mm]	Ø bullone [mm]	Lunghezza bullone [mm]	Offset [mm]	Altezza totale [mm]	Capacità di carico [kg]	Numero di serie	Numero d'ordine
Ruote girevoli									
	100	32	32	45	38	138	60	2470PIO100R05-32	4031582361070
	100	32	32	45	38	138	80	2470YGO100R05-32	4031582343618
	125	32	32	45	41	163	80	2470PIO125R05-32	4031582361131
	125	32	32	45	41	163	100	2470PJO125R05-32	4031582300819
	125	32	32	45	41	163	100	2470YGO125R05-32	4031582344400
	150	32	32	45	45	188	80	2470PIO150R05-32	4031582361193
	150	32	32	45	45	188	100	2470PJO150R05-32	4031582300888
	100	32	32	45	38	138	80	2470PJO100R05-32	4031582300765
Ruote girevoli con centrale, blocco totale o direzionale									
	100	32	32	51	38	138	60	2474PIO100R36-32S30 4xM6	4031582361575
	100	32	32	51	38	138	80	2474PJO100R36-32S30	4031582301571
	100	32	32	51	38	138	80	2474YGO100R36-32S30 4xM6	4031582341898
	125	32	32	51	41	163	80	2474PIO125R36-32S30 4xM6	4031582361599
	125	32	32	51	41	163	100	2474PJO125R36-32S30 4xM6	4031582301595
	125	32	32	51	41	163	100	2474YGO125R36-32S30 4xM6	4031582342093
	150	32	32	51	45	188	80	2474PIO150R36-32S30 4xM6	4031582361612
	150	32	32	51	45	188	100	2474PJO150R36-32S30 4xM6	4031582301618
Rotelle girevoli con centrale , blocco totale									
	100	32	32	51	38	138	60	2476PIO100R36-32S30 4xM6	4031582361698
	100	32	32	51	38	138	80	2476PJO100R36-32S30	4031582301748
	100	32	32	51	38	138	80	2476YGO100R36-32S30 4xM6	4031582342260
	125	32	32	51	41	163	80	2476PIO125R36-32S30 4xM6	4031582361711
	125	32	32	51	41	163	100	2476PJO125R36-32S30 4xM6	4031582301762
	125	32	32	51	41	163	100	2476YGO125R36-32S30 4xM6	4031582342413
	150	32	32	51	45	188	80	2476PIO150R36-32S30 4xM6	4031582361735
	150	32	32	51	45	188	100	2476PJO150R36-32S30 4xM6	4031582301786



Ruota: PJO, Centro ruota: Polipropilene, Pista: TENTEprene (gomma termoplastica),

senza protezioni del filetto, cuscinetto a sfera di precisione



Ruota: PIO

Centro ruota: Polipropilene, Pista: gomma solida, grigio, non marcante, senza protezioni del filetto, cuscinetto liscio



Ruota: YGO conduttiva elettrica, non marcante

Centro ruota: Polipropilene, Pista: TENTEprene (gomma termoplastica), grigio, non marcante, Shore A 85, cuscinetto liscio



Avviso

Accessori, dimensioni e specifiche tecniche nel capitolo accessori. Profili a cam differenti disponibili su richiesta.

AGILA CARE

Ruote in acciaio per letti di assistenza domiciliare

Capacità di carico:	80 - 100 kg
Standard:	EN 12530
Diametro delle ruote:	100 - 150 mm
Temperatura:	- 20 / + 60 °C
Altezza totale:	138 - 188 mm
Prestazioni di rotolamento	●●●○○
Rumore di movimento	●●●○○
Usura	●●●○○
Resistenza alla corrosione	●●●○○

Vantaggi a colpo d'occhio

Materiale

Alloggiamento in acciaio pressato, zincatura lucida, passivazione blu, testa girevole a doppio cuscinetto, mozzo ruota con dado

Ruote girevoli	Diametro ruota [mm]	Larghezza ruota [mm]	Diam. bullone [mm]	Lunghezza del bullone [mm]	Offset [mm]	Altezza totale [mm]	Portata [kg]	Numero di serie	Numero d'ordine
	100	32	28	45	38	138	80	2470PIP100R05-28.	4031582393644
	100	32	28	45	38	138	100	2470PJP100R05-28	4031582300932
	100	32	28	45	38	138	100	2470XSP100R05-28	4031582343014
	125	32	28	45	41	163	100	2470PIP125R05-28	4031582361346
	125	32	28	45	41	163	100	2470PJP125R05-28	4031582300987
	125	32	28	45	41	163	100	2470XSP125R05-28	4031582343892
	150	32	28	45	45	188	80	2470PIP150R05-28	4031582361407
	150	32	28	45	45	185	100	2470PJP150R05-28	4031582301038
	150	32	28	45	45	188	100	2470XSP150R05-28	4031582341973
Ruote girevoli con bloccaggio centrale, totale o direzionale									
	100	32	28	96	38	138	80	2474PIP100R26-28S45 4xM8	4031582361629
	100	32	28	96	38	138	100	2474PJP100R26-28S45 4xM8	4031582301625
	100	32	28	96	38	138	100	2474XSP100R26-28S45 4xM8	4031582358100
	125	32	28	96	41	163	80	2474PIP125R26-28S45 4xM8	4031582361643
	125	32	28	96	41	163	100	2474PJP125R26-28S45 4xM8	4031582301649
	125	32	28	96	41	163	100	2474XSP125R26-28S45 4xM8	4031582358070
	150	32	28	96	45	188	80	2474PIP150R26-28S45 4xM8	4031582361667
	150	32	28	96	45	188	100	2474PJP150R26-28S45 4xM8	4031582301663
	150	32	28	96	45	188	100	2474XSP150R26-28S45 4xM8	4031582358087
Ruote girevoli con bloccaggio centrale, totale									
	100	32	28	96	38	138	80	2476PIP100R26-28S45 4xM8	4031582361742
	100	32	28	96	38	138	100	2476PJP100R26-28S45 4xM8	4031582301793
	100	32	28	96	38	138	100	2476XSP100R26-28S45 4xM8	4031582358117
	125	32	28	96	41	163	80	2476PIP125R26-28S45 4xM8	4031582361766
	125	32	28	96	41	163	100	2476PJP125R26-28S45 4xM8	4031582301816
	125	32	28	96	41	163	100	2476XSP125R26-28S45 4xM8	4031582358063
	150	32	28	96	45	188	80	2476PIP150R26-28S45 4xM8	4031582361780
	150	32	28	96	45	188	100	2476PJP150R26-28S45 4xM8	4031582301830
	150	32	28	96	45	188	100	2476XSP150R26-28S45 4xM8	4031582358094



Ruota: PJP

Mozzo ruota: Polipropilene, Battistrada: TENTEprene (gomma termoplastica), con parafilo, cuscinetto a sfere di precisione



Ruota: PIP

Mozzo ruota: Polipropilene, Battistrada: gomma piena, grigio, non marcante, con parafilo, cuscinetto a sfere di precisione



Ruota: XSX conduttiva elettrica, non marcante

Mozzo ruota: Poliammide, Battistrada: Poliuretano, con parafilo, cuscinetto a sfere di precisione, sigillato



Ruote in acciaio stampato

La serie 2470 è disponibile anche con ruote in acciaio stampato DIK e DYK.

AGILA CARE

Ruote in acciaio per letti di assistenza domestica

Carico utile:	80 - 100 kg
Standard:	EN 12530
Diametro ruota:	100 - 150 mm
Temperatura:	- 20 / + 60 °C
altezza complessiva:	138 - 188 mm
Prestazione rotolamento	●●●○○
Rumore di movimento	●●●○○
Attrito	●●●○○
Resistenza alla corrosione	●●●○○

Vantaggi in breve

Materiale

Custodia in acciaio pressato, zincatura lucida, passivazione blu, testina girevole a doppio cuscinetto, mozzo ruota con dado

Diametro ruota [mm]	Larghezza ruota [mm]	Ø bullone [mm]	Lunghezza bullone [mm]	Offset [mm]	Altezza totale [mm]	Capacità di carico [kg]	Numero di serie	Numero d'ordine
Ruote piroettanti								
100	32	32	45	38	138	80	2470PIP100R05-32	4031582361292
100	32	32	45	38	138	100	2470PJP100R05-32	4031582300956
100	32	32	45	38	138	100	2470XSP100R05-32	4031582358124
125	32	32	45	41	163	100	2470PIP125R05-32	4031582361353
125	32	32	45	41	163	100	2470PJP125R05-32	4031582301007
125	32	32	45	41	163	100	2470XSP125R05-32	4031582358131
150	32	32	45	45	188	80	2470PIP150R05-32	4031582361414
150	32	32	45	45	188	100	2470PJP150R05-32	4031582301052
150	32	32	45	45	188	100	2470XSP150R05-32	4031582358148
Roti pivanti con bloccaggio centrale, totale o direzionale								
100	32	32	50	38	138	80	2474PIP100R36-32S30 4xM6	4031582361636
100	32	32	51	38	138	100	2474PJP100R36-32S30 4xM6	4031582301632
100	32	32	50	38	138	100	2474XSP100R36-32S30 4xM6	4031582358155
125	32	32	50	41	163	80	2474PIP125R36-32S30 4xM6	4031582361650
125	32	32	50	41	163	100	2474PJP125R36-32S30 4xM6	4031582301656
125	32	32	50	41	163	100	2474XSP125R36-32S30 4xM6	4031582358162
150	32	32	50	45	188	80	2474PIP150R36-32S30 4xM6	4031582361674
150	32	32	51	45	188	100	2474PJP150R36-32S30 4xM6	4031582301670
150	32	32	51	45	188	100	2474XSP150R36-32S30 4xM6	4031582358179
Roti pivanti con centrale, blocco totale								
100	32	32	50	38	138	80	2476PIP100R36-32S30 4xM6	4031582361759
100	32	32	51	38	138	100	2476PJP100R36-32S30 4xM6	4031582301809
100	32	32	50	38	138	100	2476XSP100R36-32S30 4xM6	4031582358186
125	32	32	50	41	163	80	2476PIP125R36-32S30 4xM6	4031582361773
125	32	32	51	41	163	100	2476PJP125R36-32S30 4xM6	4031582301823
125	32	32	50	41	163	100	2476XSP125R36-32S30 4xM6	4031582358193
150	32	32	50	45	188	80	2476PIP150R36-32S30 4xM6	4031582361797
150	32	32	51	45	188	100	2476PJP150R36-32S30 4xM6	4031582301847
150	32	32	51	45	188	100	2476XSP150R36-32S30 4xM6	4031582358209



Ruota: ruota PJP centro: polipropilene, battistrada: TENTEprene (gomma termoplastica),

con protezioni filettate, cuscinetto a sfera di precisione



Ruota: PIP

Centro ruota: polipropilene, battistrada: gomma solida, grigio, non marcante, con protezioni filettate, cuscinetto a sfera di precisione



Ruota: XSX conduttiva elettrica, non lascia segni

Centro ruota: poliammide, battistrada: poliuretano, con protezioni filettate, cuscinetto a sfera di precisione, sigillato



Ruote in acciaio pressato

La serie 2470 è disponibile anche con ruote in acciaio pressato DIK e DYK.

AGILA

Ruote castor multipurpose

Capacità di carico:	40 - 70 kg
Standard:	EN 12530
Diametro ruota:	50 - 100 mm
Temperatura:	- 20 / + 60 °C
Altezza complessiva:	70 - 125 mm
Prestazione di rotolamento	●●●○○
Rumore di movimento	●●●○○
Usura	●●●●○
Resistenza alla corrosione	●●●○○

Vantaggi in breve

Materiale

Alloggiamento in acciaio pressato, zincatura a brillante, passivazione blu, testa snodabile a doppio cuscinetto, perno della ruota con dado, versione leggera

	Diametro della ruota [mm]	Larghezza della ruota [mm]	Dimensione della piastra [mm]	Al centro dei fori della piastra [mm]	Foro della piastra [mm]	Offset [mm]	Altezza complessiva [mm]	Capacità di carico [kg]	Numero di serie	Numero d'ordine
Castori girevoli										
	50	19	60 x 60	48/38 x 48/38	6,3	25	70	40	1470PAO050P40	4031582335347
										
Castori girevoli con ruota freno										
	50	19	60 x 60	48/38 x 48/38	6,3	25	70	40	1475PAO050P40	4031582331455
										
Rotelle girevoli										
	75	25	60 x 60	48/38 x 48/38	6,3	25	100	60	1470PAO075P40	4031582331486
	100	25	77 x 67	61,5/56 x 51,5/46,5	8,5	28	125	70	1470PAO100P50	4031582331523
										
Ruote girevoli con blocco totale										
	75	25	60 x 60	48/38 x 48/38	6,3	25	100	60	1477PAO075P40	4031582331493
	100	25	77 x 67	61,5/56 x 51,5/46,5	8,5	28	125	70	1477PAO100P50	4031582331530
										



Ruote: ruota PAO, centro della ruota: polipropilene, battistrada: poliuretano, cuscinetto semplice

AGILA

Ruote/rotelle multifunzione

Capacità di carico:	40 - 70 kg
Standard:	EN 12530
diametro della ruota:	50 - 100 mm
Temperatura:	- 20 / + 60 °C
Altezza complessiva:	70 - 125 mm
Prestazioni di rotolamento	●●●○○
Rumore di movimento	●●●○○
Usura	●●●●○
Resistenza alla corrosione	●●●○○

Vantaggi in breve

Materiale

Alloggiamento in acciaio stampato, zincatura zincatura lucida, passivazione azzurra, testata girevole a doppio cuscinetto, perno ruota con dado, versione leggera

	Diametro ruota [mm]	Larghezza ruota [mm]	Foro centrale [mm]	Offset [mm]	Altezza totale [mm]	Portata [kg]	Numero di serie	Numero d'ordine
Rotelle girevoli								
	50	19	11	25	70	40	1470PAO050P30-11	4031582338461
								
Rotelle girevoli con ruota freno								
	50	19	11	25	70	40	1475PAO050P30-11	4031582338485
								
Ruote pivotanti a ruotino								
	75	25	11	25	100	60	1470PAO075P30-11	4031582338478
	100	25	11	28	125	70	1470PAO100P30-11	4031582331509
								
Ruote pivotanti con bloccaggio totale								
	75	25	11	25	100	60	1477PAO075P30-11	4031582338492
	100	25	11	28	125	70	1477PAO100P30-11	4031582331516
								



Ruote: ruota PAO
centro ruota:
Polipropilene
Fodina: Poliuretano,
cuscinetto liscio

AGILA

Ruote multi funzione

Portata di carico:	40 - 70 kg
Standard:	EN 12530
Diametro ruota:	50 - 100 mm
Temperatura:	- 20 / + 60 °C
Altezza complessiva:	70 - 125 mm
Prestazioni di rotolamento	●●●○○
Rumore di movimento	●●●○○
Usura	●●●●●
Resistenza alla corrosione	●●●○○

Vantaggi in breve

Materiale

Alloggiamento in acciaio pressato, zincatura lucida, passivazione blu, testa girevole con doppio cuscinetto a sfera, perno della ruota con dado, versione leggera

	Diametro ruota [mm]	Larghezza ruota [mm]	Dimensione della piastra [mm]	Centri dei fori della piastra [mm]	Foro della piastra [mm]	Offset [mm]	Altezza totale [mm]	Portata [kg]	Numero di serie	Numero d'ordine
Ruote girevoli										
	50	18	60 x 60	48/38 x 48/38	6,3	25	70	40	1470POI050P40	4031582338546
Ruote girevoli con ruota freno										
	50	18	60 x 60	48/38 x 48/38	6,3	25	70	40	1475POI050P40	4031582338560
Ruote girevoli										
	75	25	60 x 60	48/38 x 48/38	6,3	25	100	40	1470POO075P40	4031582338553
	100	25	77 x 67	61,5/56 x 51,5/46,5	8,5	28	125	70	1470POO100P50	4031582348835
Ruote girevoli con blocco totale										
	75	25	60 x 60	48/38 x 48/38	6,3	25	100	40	1477POO075P40	4031582338577
	100	25	77 x 67	61,5/56 x 51,5/46,5	8,5	28	125	70	1477POO100P50	4031582348859



Ruota: ruota POO in polipropilene, nera,

cuscinetto a sfere

AGILA
Roti multifunzione

Capacità di carico:	40 - 70 kg
Standard:	EN 12530
Diametro ruota:	50 - 100 mm
Temperatura:	- 20 / + 60 °C
Altezza complessiva:	70 - 125 mm
Prestazioni di rotolamento	●●●○○
Rumore di movimento	●●●○○
Abrasione	●●●●●
Resistenza alla corrosione	●●●○○

Vantaggi in breve

Materiale

Alloggiamento in acciaio pressato, placcatura in zinco lucido, zincatura blu, testa girevole con doppio cuscinetto a sfera, mozzo ruota con dado, versione leggera

	Diametro ruota [mm]	Larghezza ruota [mm]	foro centrale [mm]	Offset [mm]	altezza totale [mm]	Capacità di carico [kg]	Numero di serie	Numero d'ordine
Ruote cardaniche								
	50	18	11	25	70	40	1470POO050P30-11	4031582338508
								
Ruote con ruota girevole freno								
	50	18		25	70	40	1475POO050P30-11	4031582335822
								
Ruote girevoli								
	75	25	11	25	100	40	1470POO075P30-11	4031582338515
	100	25	11	28	125	70	1470POO100P30-11	4031582348804
								
Ruote girevoli con blocco totale								
	75	25	11	25	100	40	1477POO075P30-11	4031582338539
	100	25	11	28	125	70	1477POO100P30-11	4031582348824
								



Ruote: Ruota POO in polipropilene, nera,
cuscinetto liscio

AGILA

Ruote/rotelle multifunzione

Portata:	60 - 80 kg
Standard:	EN 12530
Diametro ruota:	100 - 125 mm
Temperatura:	- 20 / + 60 °C
Altezza complessiva:	135 - 160 mm
Prestazioni di rotolamento	●●●○○
Rumore di movimento	●●●○○
Usura	●●●○○
Resistenza alla corrosione	●●●○○

Vantaggi in breve

Materiale

Alloggiamento in acciaio pressato, zincatura lucida, passivato blu, testa girevole con doppio cuscinetto a sfera, asse della ruota con dado, versione leggera

Diametro ruota [mm]	Larghezza ruota [mm]	Dimensione del piatto [mm]	centri dei fori del piatto [mm]	Foro per piatto [mm]	Offset [mm]	Altezza totale [mm]	Portata [kg]	Numero di serie	Numero d'ordine
Ruote girevoli									
									
100	32	77 × 67	61,5/56 x 51,5/46,5	8,5	38	135	60	1670PIO100P50	4031582356557
125	32	77 × 67	61,5/56 x 51,5/46,5	8,5	41	160	80	1670PIO125P50	4031582356564
100	32	77 × 67	61,5/56 x 51,5/46,5	8,5	38	135	80	1670PJO100P50	4031582356519
125	32	77 x 67	61,5/56 x 51,5/46,5	8,5	41	160	80	1670PJO125P50	4031582356526
Ruote girevoli con blocco totale									
									
100	32	77 x 67	61,5/56 x 51,5/46,5	8,5	38	135	60	1677PIO100P50	4031582356571
125	32	77 x 67	61,5/56 x 51,5/46,5	8,5	41	160	80	1677PIO125P50	4031582356588
100	32	77 x 67	61,5/56 x 51,5/46,5	8,5	38	135	80	1677PJO100P50	4031582356533
125	32	77 x 67	61,5/56 x 51,5/46,5	8,5	41	160	80	1677PJO125P50	4031582356540
Ruote girevoli									
									
100	32	77 x 67	61,5/56 x 51,5/46,5	8,5	38	135	70	1670PIP100P50	4031582356595
125	32	77 x 67	61,5/56 x 51,5/46,5	8,5	41	160	80	1670PIP125P50	4031582356601
100	32	77 x 67	61,5/56 x 51,5/46,5	8,5	38	135	70	1670PJP100P50	4031582360387
125	32	77 x 67	61,5/56 x 51,5/46,5	8,5	41	160	80	1670PJP125P50	4031582360394
Ruote girevoli con bloccaggio totale									
									
100	32	77 x 67	61,5/56 x 51,5/46,5	8,5	38	135	70	1677PIP100P50	4031582356618
100	32	77 x 67	61,5/56 x 51,5/46,5	8,5	38	135	80	1677PJP100P50	4031582360417
125	32	77 x 67	61,5/56 x 51,5/46,5	8,5	41	160	80	1677PIP125P50	4031582356625
125	32	77 x 67	61,5/56 x 51,5/46,5	8,5	41	160	80	1677PJP125P50	4031582360400



Ruota: PJO Ruota centrale: Polipropilene, Sartia: TENTEprene (gomma termoplastica), senza protezioni della filettatura, cuscinetto semplice



Ruota: PIO Ruota centrale: Polipropilene, Sartia: gomma solida, grigio, non marcante, senza protezioni della filettatura, cuscinetto semplice



Ruota: PJP Ruota centrale: Polipropilene, Sartia: TENTEprene (gomma termoplastica), con protezioni della filettatura, cuscinetto a sfere di precisione



Ruota: PIP Ruota centrale: Polipropilene, Sartia: gomma solida, grigio, non marcante, con protezioni della filettatura, cuscinetto a sfere di precisione

AGILA

Ralle multifunzionali

Capacità di carico:	60 - 80 kg
Standard:	EN 12530
Diametro ruota:	100 - 125 mm
Temperatura:	- 20 / + 60 °C
Altezza complessiva:	135 - 160 mm
Prestazioni di rotolamento	●●●○○
Rumore di movimento	●●●○○
Attrito	●●●○○
Resistenza alla corrosione	●●●○○

Vantaggi in breve

Materiale

Alloggiamento in acciaio pressato, zincatura lucida, passivato blu, testa snodabile con doppio cuscinetto a sfera, mozzo ruota con dado, versione leggera

diametro ruota [mm]	Larghezza ruota [mm]	Buco centrale [mm]	Offset [mm]	Altezza complessiva [mm]	Carico utile [kg]	Numero di serie	Numero d'ordine
Rulli girevoli							
							
100	32	13	38	135	60	1670PIO100P30-13	4031582356441
100	32	13	38	135	80	1670PJO100P30-13	4031582356403
125	32	13	41	160	80	1670PIO125P30-13	4031582356458
125	32	13	41	160	80	1670PJO125P30-13	4031582356410
Ruote girevoli con blocco totale							
							
100	32	13	38	135	60	1677PIO100P30-13	4031582334005
100	32	13	38	135	80	1677PJO100P30-13	4031582356427
125	32	13	41	160	80	1677PIO125P30-13	4031582356465
125	32	13	41	160	80	1677PJO125P30-13	4031582356434
Ruote girevoli							
							
100	32	13	38	135	70	1670PIP100P30-13	4031582356472
125	32	13	41	160	80	1670PIP125P30-13	4031582356489
100	32	13	38	135	70	1670PJP100P30-13	4031582360356
125	32	13	41	160	80	1670PJP125P30-13	4031582360349
Ruote girevoli con blocco totale							
							
100	32	13	38	135	70	1677PIP100P30-13	4031582356496
125	32	13	41	160	80	1677PIP125P30-13	4031582356502
100	32	13	38	135	80	1677PJP100P30-13	4031582360363
125	32	13	41	160	80	1677PJP125P30-13	4031582360370



Ruota: PJO
Centro ruota: polipropilene, battistrada: TENTEprene (gomma termoplastica), senza proteggiradice, cuscinetto pieno



Ruota: PIO
Centro ruota: polipropilene, battistrada: gomma solida, grigio, non marcante, senza proteggiradice, cuscinetto pieno



Ruota: PJP
Centro ruota: polipropilene, battistrada: TENTEprene (gomma termoplastica), con proteggiradice, cuscinetto a sfera di precisione



Ruota: PIP
Centro ruota: polipropilene, battistrada: gomma solida, grigio, non marcante, con proteggiradice, cuscinetto a sfera di precisione

AGILA

Ruote/dadi multifunzionali

Capacità di carico:	50 kg
Standard:	EN 12530
diametro della ruota:	50 mm
Temperatura:	- 25 / - 25 °C
Altezza complessiva:	69 mm
Prestazioni di rollio	●●●○○
Rumore di movimento	●●●○○
Attrito	●●●●●
Resistenza alla corrosione	●●●○○

Vantaggi in breve

Materiale

Alloggiamento in acciaio pressato, zincatura lucida, passivazione blu, testa girevole a doppio cuscinetto, perno ruota con dado

	Diametro ruota [mm]	Larghezza ruota [mm]	Dimensione della piastra [mm]	Centri dei fori della piastra [mm]	Foro della piastra [mm]	Offset [mm]	Altezza totale [mm]	Portata [kg]	Numero di serie	Numero d'ordine
Ruote girevoli	50	20	60 x 60	48/38 x 48/38	6,3	24	69	50	2470UOO050P40	4031582301281



	Diametro ruota [mm]	Larghezza ruota [mm]	Dimensione della piastra [mm]	Centri dei fori della piastra [mm]	Foro della piastra [mm]	Offset [mm]	Altezza totale [mm]	Portata [kg]	Numero di serie	Numero d'ordine
Ruote girevoli	50	19	60 x 60	48/38 x 48/38	6,3	24	69	50	2470UOK050P40	4031582301267





Ruota: Ruota UOO realizzata in poliamide, nera, cuscinetto liscio



Ruota: RuOK Ruota realizzata in poliamide, con proteggi-filetti, palla conica

cuscinetto

AGILA

Ruote/rotelle multifunzione

Capacità di carico:	50 kg
Standard:	EN 12530
Diametro della ruota:	50 mm
Temperatura:	- 25 / -25 °C
Altezza totale:	69 mm
Prestazioni di rotolamento	●●●○○
Rumore di movimento	●●●○○
Usura	●●●●●
Resistenza alla corrosione	●●●○○

Vantaggi in breve

Materiale

Alloggiamento in acciaio pressato, zincatura brillante, passivazione blue, testa girevole a doppio cuscinetto sferico, asse della ruota con dado

	Diametro della ruota [mm]	Larghezza della ruota [mm]	Foro centrale [mm]	Offset [mm]	Altezza totale [mm]	Capacità di carico [kg]	Numero di serie	Numero d'ordine
Ruote pivottanti	50	20	11	24	69	50	2470UOO050P30-11	4031582301274



	Diametro della ruota [mm]	Larghezza della ruota [mm]	Foro centrale [mm]	Offset [mm]	Altezza totale [mm]	Capacità di carico [kg]	Numero di serie	Numero d'ordine
Ruote pivottanti	50	19	11	24	69	50	2470UOK050P30-11	4031582301250





Ruota: Ruota UOO in poliammide, nera, cuscinetto liscio



Ruota: RuOTA UOK in poliammide, con protezioni filettate, cuscinetto a sfere conico



Rotelle facili da montare con foro filettato P30 possono essere assemblate con viti standard di qualsiasi lunghezza.

AGILA

Ruote sterzanti multifunzionali

Capacità di carico:	40 - 50 kg
Standard:	EN 12530
Diametro ruota:	50 mm
Temperatura:	- 25 / - 25 °C
Altezza totale:	69 mm
Prestazioni di scorrimento	●●●○○
Rumorosità di movimento	●●●○○
Usura	●●●●○
Resistenza alla corrosione	●●●○○

Vantaggi in breve

Materiale

Supporto in acciaio stampato, zincato brillante, passivato blu, testina sterzante con doppio cuscinetto a sfere, perno ruota con dado

	Diametro ruota [mm]	Larghezza ruota [mm]	Dimensione della piastra [mm]	Centri foro piastra [mm]	Foro piastra [mm]	Offset [mm]	Altezza complessiva [mm]	Capacità di carico [kg]	Numero di serie	Numero ordine
Ruote sterzanti	50	20	60 x 60	48/38 x 48/38	6,3	24	69	50	2470UAK050P40	4031582301090
Ruote sterzanti	50	20	60 x 60	48/38 x 48/38	6,3	24	69	40	2470UAP050P40	4031582324624







Ruota: UAK

Ruota: UAKCentro ruota: Poliammide, Tassello: Poliuretano, con proteggi filetti, cuscinetto conico a sfera



Ruota: UAP Centro ruota: Poliammide, Tassello: Poliuretano, con proteggi filetti, precisione

cuscinetto a sfera

AGILA

Measurement di ruote multifunzionali

Capacità di carico:	40 - 50 kg
Standard:	EN 12530
Diametro della ruota:	50 mm
Temperatura:	- 25 / - 25 °C
Altezza complessiva:	69 mm
Prestazioni di rotolamento	●●●○○
Rumore di movimento	●●●○○
Attrito	●●●●○
Resistenza alla corrosione	●●●○○

Vantaggi in breve

Materiale

Involucro in acciaio stampato, zinco lucido, blu passivato, testa girevole a doppio cuscinetto, perno ruota con dado

	Diametro ruota [mm]	Larghezza ruota [mm]	Foro centrale [mm]	Offset [mm]	Altezza totale [mm]	Portata [kg]	Numero di serie	Numero d'ordine
Ruote girevoli	50	20	11	24	69	50	2470UAK050P30-11	4031582301083
Ruote girevoli	50	20	11	24	69	40	2470UAP050P30-11	4031582324631







Ruota: UAK

Centro ruota: poliammide, Sartia: poliuretano, con protezioni filettate, cuscinetto a sfera conico



Ruota: UAP

Centro ruota: poliammide, Sartia: poliuretano, con protezioni filettate, cuscinetto a sfera di precisione



Assemblaggio facile

Ruoteoline con foro a bullone P30 possono essere assemblate con viti standard di qualsiasi lunghezza.

AGILA

Ruote universali multifunzione

Capacità di carico:	40 kg
Standard:	EN 12530
Diametro della ruota:	50 mm
Temperatura:	- 20 / + 85 °C
Altezza complessiva:	69 mm
Prestazioni di rotolamento	●●●○○
Rumore di movimento	●●●○○
Logoramento	●●●○○
Resistenza alla corrosione	●●●○○

Vantaggi in breve

Materiale

Alloggiamento in acciaio stampato, zincatura lucida, passivazione blu, piastra girevole a doppio cuscinetto, mozzo ruota con dado

	Diametro ruota [mm]	Larghezza ruota [mm]	Dimensione della Piastra [mm]	CENTRI dei fori della piastra [mm]	foro della piastra [mm]	OFFSET [mm]	Altezza totale [mm]	Portata [kg]	Numero di serie	Numero d'ordine
Ruote girevoli										
	50	19	60 x 60	48/38 x 48/38	6,3	24	69	40	2470DIK050P40	4031582010107
	50	19	60 x 60	48/38 x 48/38	6,3	24	69	40	2470DYK050P40	4031582335163
Rotelline fisse										
	50	19	55 x 55	44/38,5 x 44/38,5	6,3		69	40	2478DIK050P41	4031582030037
	50	19	55 x 55	44/38,5 x 44/38,5	6,3		69	40	2478DYK050P41	4031582344479
Rotelle girevoli con ruota freno										
	50	19	60 x 60	48/38 x 48/38	6,3	24	69	40	2475DIK050P40	4031582050080
	50	19	60 x 60	48/38 x 48/38	6,3	24	69	40	2475DYK050P40	4031582344363



Ruota: DIK

Centro ruota: acciaio stampato, battistrada: gomma, grigio, non lascia tracce, con proteggi filetti, cuscinetto a sfera a cono



Ruota: DYK conduttiva elettricamente e secondo ESD

Centro ruota: acciaio stampato, battistrada: gomma, nero, senza aloni, con proteggi filetti, cuscinetto a sfera a cono

AGILA

ammortizzatori multifunzionali

Capacità di carico:	40 kg
Standard:	EN 12530
Diametro ruota:	50 mm
Temperatura:	- 20 / + 85 °C
Altezza complessiva:	69 - 72 mm
Prestazioni di rotolamento	●●●○○
Rumore di movimento	●●●○○
Usura	●●●○○
Resistenza alla corrosione	●●●○○

Vantaggi in breve

Materiale

Alloggiamento in acciaio pressato, zincatura lucida, passivazione blu, testa girevole a doppio cuscinetto, asse della ruota con dado

	Diametro ruota [mm]	Larghezza ruota [mm]	Foro centrale [mm]	Offset [mm]	Altezza totale [mm]	Capacità di carico [kg]	Numero di serie	Numero d'ordine
Ruote girevoli								
	50	19	11	24	69	40	2470DIK050P30-11	4031582010091
	50	19	11	24	69	40	2470DYK050P30-11	4031582334852
Ruote girevoli con ruota freno								
	50	19	11	24	69	40	2475DIK050P30-11	4031582050073
	50	19	11	24	69	40	2475DYK050P30-11	4031582344318
Rotelle girevoli								
	50	19	11 x 31	24	72	40	2470DIK050B10-11x31	4031582300598
	50	19	11 x 31	24	72	40	2470DYK050B10-11x31	4031582341089
Rotelle girevoli con ruota freno								
	50	19	11 x 31	24	72	40	2475DIK050B10-11x31	4031582301687
	50	19	11 x 31	24	72	40	2475DYK050B10-11x31	4031582344264



Ruota: Ruota DIK centro: acciaio pressato, Batteggio: gomma, grigio,

non segnante, con protezioni filetti, cuscinetto a sfera a cono



Ruota: DYK conduttiva elettricamente e secondo ESD Ruota centro: acciaio pressato, Batteggio: gomma, nero, non macchia, con protezioni filettate, cuscinetto a sfera a cono



Facile assemblaggio SK di ruote con foro fissaggio P30 può essere montato con viti standard di qualsiasi lunghezza.



Accessori Le sedi corrispondenti per ruote con stelo a perno possono essere trovate nel capitolo accessori.

AGILA
rotelle multifunzione

Capacità di carico:	40 - 50 kg
Standard:	EN 12530
Diametro ruota:	50 mm
Temperatura:	- 20 / + 60 °C
Altezza complessiva:	69 mm
Prestazione di rotolamento	●●●○○
Rumore di movimento	●●●○○
Usura	●●●○○
Resistenza alla corrosione	●●●○○

Vantaggi in breve

Materiale

Alloggiamento in acciaio stampato, zincatura lucida, passivazione blu, testa girevole a doppi cuscinetti a sfera, perno bussola riffisi

	Diametro ruota [mm]	Larghezza ruota [mm]	Dimensione della Piastra [mm]	Centri dei fori della piastra [mm]	Foro della piastra [mm]	Offset [mm]	Altezza totale [mm]	Capacità di carico [kg]	Numero di serie	Numero d'ordine
Ruote girevoli										
	50	19	60 x 60	48/38 x 48/38	6,3	24	69	40	2470PJI050P40	4031582010053
	50	20	60 x 60	48/38 x 48/38	6,3	24	69	50	2470YGO050P40	4031582356359
Ruote fisse										
	50	19	55 x 55	44/38,5 x 44/38,5	6,3		69	40	2478PJI050P41	4031582030013
	50	19	55 x 55	44/38,5 x 44/38,5	6,3		69	50	2478YGO050P41	4031582356397
Rotelle con ruota girevole freno										
	50	19	60 x 60	48/38 x 48/38	6,3	24	69	40	2475PJI050P40	4031582050035
	50	20	60 x 60	48/38 x 48/38	6,2	24	69	50	2475YGO050P40	4031582356380



Ruota: PJI

Albero ruota: polipropilene, Coprente: TENTEprene (gomma termoplastica), senza protezioni filettate, cuscinetto liscio



Ruota: YGO conduttiva elettricamente, non lascia segni

Albero ruota: polipropilene, Coprente: TENTEprene (gomma termoplastica), senza protezioni filettate, cuscinetto liscio

AGILA
Ruote multifunzione

Portata:	40 - 75 kg
Standard:	EN 12530
Diametro ruota:	50 - 75 mm
Temperatura:	- 20 / + 60 °C
Altezza complessiva:	69 - 103 mm
Prestazione rotolamento	●●●○○
Rumore di movimento	●●●○○
Attrito	●●●○○
Resistenza alla corrosione	●●●○○

Vantaggi in breve

Materiale

Alloggiamento in acciaio pressato, zincatura lucida, passivazione blu, testa girevole con cuscinetto a doppia sfera, perno ad asola

	Diametro ruota [mm]	Larghezza ruota [mm]	foro centrale [mm]	Offset [mm]	Altezza totale [mm]	Portata [kg]	Numero di serie	Numero d'ordine
Ruote piroettanti								
	50	19	11	24	69	40	2470PJI050P30-11	4031582010077
	50	20	11	24	69	50	2470YGO050P30-11	4031582356342
Ruote piroettanti con ruota freno								
	50	19	11	24	69	40	2475PJI050P30-11	4031582050059
	50	20	11	24	69	50	2475YGO050P30-11	4031582356373
Rotelle girevoli								
	75	25	11 x 31	24	103	60	2470PJO075B10-11x31	4031582403763
	50	19	11 x 31	24	72	50	2470YGO050B10-11x31	4031582356335
Rotelle girevoli con ruota freno								
	75	25	11 x 31	24	103	75	2477PJO075B10-11x31	4031582403770
	50	19	11 x 31	24	72	50	2475YGO050B10-11x31	4031582356366



Ruota: centro ruota PJI: polipropilene, Zampa: TENTEprene (gomma termoplastica), senza protezioni filettate, cuscinetto liscio



Ruota: YGO conduttiva elettricamente, non lascia segni

Faro ruota: polipropilene, battistrada: TENTEprene (gomma termoplastica), senza proteggi-filetti, cuscinetto liscio



Facile da assemblare

Castors con foro bullone P30 possono essere montati con viti standard di qualsiasi lunghezza.



Accessori: le prese corrispondenti per castors a stelo bullone possono essere trovate nel capitolo accessori.

AGILA

Ruote multifunzione

Capacità di carico:	60 - 100 kg
Standard:	EN 12530
Diametro ruota:	75 - 150 mm
Temperatura:	- 20 / + 60 °C
Altezza totale:	100 - 185 mm
Prestazioni di rotolamento	●●●○○
Rumore di movimento	●●●○○
Usura	●●●○○
Resistenza alla corrosione	●●●○○

Vantaggi in breve

Materiale

Alloggiamento in acciaio pressato, zincatura lucida, passivazione azzurra, testina girevole a doppio cuscinetto, perno della ruota con dado



Ruote girevoli	Diametro ruota [mm]	Larghezza ruota [mm]	Dimensione della piastra [mm]	Distanza tra i fori della piastra [mm]	Foro della piastra [mm]	Spostamento [mm]	Altezza totale [mm]	Capacità di carico [kg]	Numero di serie	Numero d'ordine
	75	25	60 x 60	48/38 x 48/38	6,3	24	100	60	2470PIO075P40	4031582361018
	75	25	60 x 60	48/38 x 48/38	6,3	24	100	75	2470PJO075P40	4031582010404
	75	25	60 x 60	48/38 x 48/38	6,3	24	100	75	2470YGO075P40	4031582342543
	100	32	77 x 67	61,5/56 x 51,5/46,5	8,5	38	135	60	2470PIO100P50	4031582361056
	100	32	77 x 67	61,5/56 x 51,5/46,5	8,5	38	135	80	2470PJO100P50	4031582010428
	100	32	77 x 67	61,5/56 x 51,5/46,5	8,5	38	135	80	2470YGO100P50	4031582343380
	125	32	77 x 67	61,5/56 x 51,5/46,5	8,5	41	160	80	2470PIO125P50	4031582361117
	125	32	77 x 67	61,5/56 x 51,5/46,5	8,5	41	160	100	2470PJO125P50	4031582010442
	125	32	77 x 67	61,5/56 x 51,5/46,5	8,5	41	160	100	2470YGO125P50	4031582344301
	150	32	77 x 67	61,5/56 x 51,5/46,5	8,5	45	185	80	2470PIO150P50	4031582361179
	150	32	77 x 67	61,5/56 x 51,5/46,5	8,5	45	185	100	2470PJO150P50	4031582300857



Ruote fisse	Diametro ruota [mm]	Larghezza ruota [mm]	Dimensione della piastra [mm]	Distanza tra i fori della piastra [mm]	Foro della piastra [mm]	Altezza totale [mm]	Capacità di carico [kg]	Numero di serie	Numero d'ordine
	75	25	67 x 60	48/40 x 48/40	6,3	100	60	2478PIO075P60	4031582362183
	75	25	67 x 60	48/40 x 48/40	6,3	100	75	2478PJO075P60	4031582302387
	75	25	67 x 60	48/40 x 48/40	6,3	100	75	2478YGO075P60	4031582342000
	100	32	77 x 67	61,5/56 x 51,5/46,5	8,5	135	60	2478PIO100P50	4031582362190
	100	32	77 x 67	61,5/56 x 51,5/46,5	8,5	135	80	2478PJO100P50	4031582030303
	100	32	77 x 67	61,5/56 x 51,5/46,5	8,5	135	80	2478YGO100P50	4031582342109
	125	32	77 x 67	61,5/56 x 51,5/46,5	8,5	160	80	2478PIO125P50	4031582362206
	125	32	77 x 67	61,5/56 x 51,5/46,5	8,5	160	100	2478PJO125P50	4031582030327
	125	32	77 x 67	61,5/56 x 51,5/46,5	8,5	160	100	2478YGO125P50	4031582342192
	150	32	77 x 67	61,5/56 x 51,5/46,5	8,5	185	80	2478PIO150P50	4031582362213
	150	32	77 x 67	61,5/56 x 51,5/46,5	8,5	185	100	2478PJO150P50	4031582302394



Ruota: PIO Mozzo della ruota: polipropilene, battistrada: gomma piena, grigio, non-marcante, senza paracolpi per raggi, cuscinetto a strisciamento



Ruota: PJO

Mozzo della ruota: polipropilene, battistrada: TENTEprene (gomma termoplastica), senza paracolpi per raggi, cuscinetto a strisciamento



Ruota: YGO elettricamente conduttiva,

non- marcante

Mozzo della ruota: polipropilene, battistrada: TENTEprene (gomma termoplastica), senza paracolpi per raggi, cuscinetto a strisciamento



Ruota: PJH

La ruota Ø 075, 100 e 125 mm è disponibile con paracolpi per raggi in acciaio e cuscinetto a strisciamento. Sostituire PJO con PJH quando si effettua l'ordine.

AGILA

nti grav sacche di rotolamento multifunzione

Carico utile:	60 - 100 kg
Standard:	EN 12530
Diametro ruote:	75 - 150 mm
Temperatura:	- 20 / + 60 °C
Altezza complessiva:	100 - 185 mm
Prestazioni di rotolamento	●●●○○
Rumore di movimento	●●●○○
Attrito	●●●○○
Resistenza alla corrosione	●●●○○

Vantaggi in breve

Materiale

Alloggiamento in acciaio pressato, zincatura a brillante, passivato blu, testa a rotazione doppia con giunto a sfera, asse della ruota con dado

	Diametro della ruota [mm]	Larghezza della ruota [mm]	Dimensione della piastra [mm]	Centri dei fori della piastra [mm]	Foro della piastra [mm]	Offset [mm]	Altezza totale [mm]	Portata [kg]	Numero di serie	Numero d'ordine
Ruote girevoli con blocco totale										
	75	25	60 x 60	48/38 x 48/38	6,3	24	100	60	2477PIO075P40	4031582361810
	75	25	60 x 60	48/38 x 48/38	6,3	24	100	75	2477PJO075P40	4031582050370
	75	25	60 x 60	48/38 x 48/38	6,3	24	100	75	2477YGO075P40	4031582342550
	100	32	77 x 67	61,5/56 x 51,5/46,5	8,5	43,5	135	60	2477PIO100P50	4031582361858
	100	32	77 x 67	61,5/56 x 51,5/46,5	8,5	43,5	135	80	2477PJO100P50	4031582050394
	100	32	77 x 67	61,5/56 x 51,5/46,5	8,5	43,5	135	80	2477YGO100P50	4031582343397
	125	32	77 x 67	61,5/56 x 51,5/46,5	8,5	41	160	80	2477PIO125P50	4031582361902
	125	32	77 x 67	61,5/56 x 51,5/46,5	8,5	41	160	100	2477PJO125P50	4031582050417
	125	32	77 x 67	61,5/56 x 51,5/46,5	8,5	41	160	100	2477YGO125P50	4031582340716
	150	32	77 x 67	61,5/56 x 51,5/46,5	8,5	36	185	80	2477PIO150P50	4031582361957
	150	32	77 x 67	61,5/56 x 51,5/46,5	8,5	36	185	100	2477PJO150P50	4031582302066
Ruote girevoli con blocco direzionale										
	100	32	77 x 67	61,5/56 x 51,5/46,5	8,5	43,5	135	60	2471PIO100P50	4031582361445
	100	32	77 x 67	61,5/56 x 51,5/46,5	8,5	43,5	135	80	2471PJO100P50	4031582301359
	100	32	77 x 67	61,5/56 x 51,5/46,5	8,5	43,5	135	80	2471YGO100P50	4031582341355
	125	32	77 x 67	61,5/56 x 51,5/46,5	8,5	41	160	80	2471PIO125P50	4031582361469
	125	32	77 x 67	61,5/56 x 51,5/46,5	8,5	41	160	100	2471PJO125P50	4031582301373
	125	32	77 x 67	61,5/56 x 51,5/46,5	8,5	41	160	100	2471YGO125P50	4031582341577
	150	32	77 x 67	61,5/56 x 51,5/46,5	8,5	36	185	80	2471PIO150P50	4031582361483
	150	32	77 x 67	61,5/56 x 51,5/46,5	8,5	36	185	100	2471PJO150P50	4031582301397



Ruota: PIO

Centro ruota: polipropilene, battistrada: gomma solida, grigio, non-marcante, senza proteggi filettatura, cuscinetto semplice



Ruota: PJO

Centro ruota: polipropilene, battistrada: TENTEprene (gomma termoplastica), senza proteggi filettatura, cuscinetto semplice



Ruota: YGO conduttiva elettrica, non marcante

Centro ruota: polipropilene, battistrada: TENTEprene (gomma termoplastica), senza proteggi filettatura, cuscinetto semplice



Ruota: PJH

Ruota Ø 075, 100 e 125 mm è disponibile con proteggi filettatura in acciaio e cuscinetto semplice. Sostituire PJO con PJH al momento dell'ordine.

AGILA
Ruote universali

Capacità di carico:	60 - 100 kg
Standard:	EN 12530
Diametro ruota:	75 - 150 mm
Temperatura:	- 20 / + 60 °C
Altezza totale:	100 - 185 mm
Prestazioni di rotolamento	●●●○○
Rumore di movimento	●●●○○
Logoramento	●●●○○
Resistenza alla corrosione	●●●○○

Vantaggi in breve

Materiale

Alloggiamento realizzato in acciaio pressato, zincatura lucida, passivato blu, testa girevole con doppio cuscinetto a sfere, perno ruota con dado



Ruote girevoli	Diametro ruota [mm]	Larghezza ruota [mm]	foro centrale [mm]	Offset [mm]	Altezza totale [mm]	Portata [kg]	Numero di serie	Numero d'ordine
	75	25	11	24	100	60	2470PIO075P30-11	4031582361001
	75	25	11	24	100	75	2470PJO075P30-11	4031582010398
	75	25	11	24	100	75	2470YGO075P30-11	4031582342475
	100	32	11	38	135	60	2470PIO100P30-11	4031582361049
	100	32	13	38	135	60	2470PIO100P30-13	4031582365030
	100	32	11	38	135	80	2470PJO100P30-11	4031582010411
	100	32	13	38	135	80	2470PJO100P30-13	4031582334920
	100	32	11	38	135	80	2470YGO100P30-11	4031582343311
	100	32	13	38	135	80	2470YGO100P30-13	4031582365153
	125	32	11	41	160	80	2470PIO125P30-11	4031582361100
	125	32	13	41	160	80	2470PIO125P30-13	4031582365047
	125	32	11	41	160	100	2470PJO125P30-11	4031582010435
	125	32	13	41	160	100	2470PJO125P30-13	4031582334937
	125	32	11	41	160	100	2470YGO125P30-11	4031582344257
	125	32	13	41	160	100	2470YGO125P30-13	4031582365160
	150	32	11	45	185	80	2470PIO150P30-11	4031582361162
	150	32	13	45	185	80	2470PIO150P30-13	4031582365054
	150	32	11	45	185	100	2470PJO150P30-11	4031582300840
	150	32	13	45	185	100	2470PJO150P30-13	4031582365085



Ruota: PIO Centro ruota: polipropilene, Fodera: gomma solida, grigio, non marcante, senza protezioni filettate, cuscinetto normale



Ruota: PJO

Centro ruota: Polipropilene, Corsa: TENTEprene (gomma termoplastica), senza protezioni filettate, cuscinetto liscio



Ruota: conduttiva elettricamente YGO, non segnante

Centro ruota: Polipropilene, Corsa: TENTEprene (gomma termoplastica), senza protezioni filettate, cuscinetto liscio



Ruota: PJH

Ruota Ø 075, 100 e 125 mm è disponibile con protezioni filettate in acciaio e cuscinetto liscio. Si prega di sostituire PJO con PJH durante l'ordine.

AGILA

Ruote universali multifunzionali

Capacità di carico:	60 - 100 kg
Standard:	EN 12530
Diametro della ruota:	75 - 150 mm
Temperatura:	- 20 / + 60 °C
altezza totale:	100 - 185 mm
Prestazioni di rotolamento	●●●○○
Rumore di movimento	●●●○○
Attrito	●●●○○
Resistenza alla corrosione	●●●○○

Vantaggi in breve

Materiale

Alloggiamento in acciaio stampato, zinco lucido, passivato blu, testa snodabile con doppia cuscinetto a sfera, perno della ruota con dado



Ruote girevoli con blocco totale	Diametro ruota [mm]	Larghezza ruota [mm]	Foro centrale [mm]	Offset [mm]	Altezza totale [mm]	Portata [kg]	Numero di serie	Numero ordine
	75	25	11	24	100	60	2477PIO075P30-11	4031582361803
	75	25	11	24	100	75	2477PJO075P30-11	4031582050363
	75	25	11	24	100	75	2477YGO075P30-11	4031582342482
	100	32	11	43,5	135	60	2477PIO100P30-11	4031582361841
	100	32	13	43,5	135	60	2477PIO100P30-13	4031582365177
	100	32	11	43,5	135	80	2477PJO100P30-11	4031582050387
	100	32	13	43,5	135	80	2477PJO100P30-13	4031582335064
	100	32	11	43,5	135	80	2477YGO100P30-11	4031582343328
	100	32	13	43,5	135	80	2477YGO100P30-13	4031582365290
	125	32	11	41	160	80	2477PIO125P30-11	4031582361896
	125	32	13	41	160	80	2477PIO125P30-13	4031582365184
	125	32	11	41	160	100	2477PJO125P30-11	4031582050400
	125	32	13	41	160	100	2477PJO125P30-13	4031582335071
	125	32	11	41	160	100	2477YGO125P30-11	4031582340600
	125	32	13	41	160	100	2477YGO125P30-13	4031582365306
	150	30	11	36	185	80	2477PIO150P30-11	4031582361940
	150	30	13	36	185	80	2477PIO150P30-13	4031582365191
	150	32	11	36	185	100	2477PJO150P30-11	4031582302059
	150	30	13	36	185	100	2477PJO150P30-13	4031582365221



Ruota: PIO

Centro ruota: polipropilene, battistrada: gomma solida, grigio, non-marcante, senza proteggicurva, cuscinetto liscio



Ruota: PJO

Centro ruota: polipropilene, battistrada: TENTEprene (gomma termoplastica), senza proteggicurva, cuscinetto liscio



Ruota: YGO conduttiva elettricamente,

non marcante

Centro ruota: polipropilene, battistrada: TENTEprene (gomma termoplastica), senza proteggicurva, cuscinetto liscio



Ruota: PJH

Ruota Ø 075, 100 e 125 mm è disponibile con protezione filettata in acciaio e cuscinetto liscio. Si prega di sostituire PJO con PJH durante l'ordine.

AGILA
Navi multifunzione

Capacità di carico:	60 - 100 kg
Standard:	EN 12530
Diametro ruota:	100 - 150 mm
Temperatura:	- 20 / + 60 °C
Altezza complessiva:	138 - 188 mm
Prestazioni di rotolamento	●●●○○
Rumore di movimento	●●●○○
Usura	●●●○○
Resistenza alla corrosione	●●●○○

Vantaggi in breve

Materiale

Alloggiamento in acciaio pressato, zincatura a piombo lucida, passivazione blu, testa girevole a cuscinetti a doppia sfera, perno ruota con dado

	Diametro ruota [mm]	Larghezza ruota [mm]	Ø bullone [mm]	Lunghezza bullone [mm]	Offset [mm]	Altezza totale [mm]	Portata [kg]	Numero di serie	Numero dell'ordine
Ruote scorrevoli con snodo									
	100	32	28	45	38	138	60	2470PIO100R05-28 Istituzionale	4031582393651
	100	32	28	45	38	138	80	2470PJO100R05-28	4031582300741
	100	32	28	45	38	138	80	2470YGO100R05-28	4031582343489
	125	32	28	45	41	163	80	2470PIO125R05-28	4031582361124
	125	32	28	45	41	163	100	2470PJO125R05-28	4031582300796
	125	32	28	45	41	163	100	2470YGO125R05-28	4031582344356
	150	32	28	45	45	188	80	2470PIO150R05-28	4031582361186
	150	32	28	45	45	188	100	2470PJO150R05-28	4031582300864
Ruote pivottanti con blocco totale									
	100	32	28	45	43,5	138	60	2477PIO100R05-28	4031582361865
	100	32	28	45	43,5	138	80	2477PJO100R05-28	4031582301991
	100	32	28	45	43,5	138	80	2477YGO100R05-28	4031582343496
	125	32	28	45	41	163	80	2477PIO125R05-28	4031582361919
	125	32	28	45	41	163	100	2477PJO125R05-28	4031582302028
	125	32	28	45	41	163	100	2477YGO125R05-28	4031582340822
	150	32	28	45	36	188	80	2477PIO150R05-28	4031582361964
	150	32	28	45	36	188	100	2477PJO150R05-28	4031582302073
Rotelle girevoli con blocco direzionale									
	100	32	28	45	43,5	138	60	2471PIO100R05-28	4031582361452
	100	32	28	45	43,5	138	80	2471PJO100R05-28	4031582301366
	100	32	28	45	43,5	138	80	2471YGO100R05-28	4031582341461
	125	32	28	45	41	163	80	2471PIO125R05-28	4031582361476
	125	32	28	45	41	163	100	2471PJO125R05-28	4031582301380
	125	32	28	45	41	163	100	2471YGO125R05-28	4031582341683
	150	32	28	45	36	188	80	2471PIO150R05-28	4031582361490
	150	32	28	45	36	188	100	2471PJO150R05-28	4031582301403



Ruota: PIO Centro ruota: Polipropilene, Verrucchio: gomma solida, grigio, non marcante, senza protezioni filettate, cuscinetto liscio



Ruota: PJO

Centro ruota: Polipropilene, Cintura: TENTEprene (gomma termoplastica), senza protezioni filettate, cuscinetto liscio



Ruota: YGO conduttivo elettrico, non marcante

Centro ruota: Polipropilene, Cintura: TENTEprene (gomma termoplastica), senza protezioni filettate, cuscinetto liscio



Ruota: PJH

Ruota Ø 075, 100 e 125 mm è disponibile con protezioni filettate in acciaio e cuscinetto liscio. Si prega di sostituire PJO con PJH durante l'ordine.

AGILA

Ruote/pattini multifunzione

Capacità di carico:	60 - 100 kg
Standard:	EN 12530
Diametro ruota:	75 - 150 mm
Temperatura:	- 10 / + 40 °C
Altezza totale:	103 - 188 mm
Prestazioni di rotolamento	●●●○○
Rumore di movimento	●●●○○
Attrito	●●●○○
Resistenza alla corrosione	●●●○○

Vantaggi in breve

Materiale

Involucro in acciaio stampato, zincatura lucida, passivato blu, testa girevole a doppio cuscinetto, asse della ruota con dado

	Diametro ruota [mm]	Larghezza ruota [mm]	Gancio espansibile-Ø [mm]	Offset [mm]	Altezza complessiva [mm]	Capacità di carico [kg]	Numero di serie	Numero d'ordine
Ruote girevoli								
	75	25	19 - 35	24	103	60	2470PIO075R07*	4031582361025
	75	25	19 - 35	24	103	75	2470PJO075R07*	4031582356922
	75	25	19 - 35	24	103	75	2470YGO075R07*	4031582357141
	100	32	19 - 35	38	138	60	2470PIO100R07*	4031582361087
	100	32	19 - 35	38	138	80	2470PJO100R07*	4031582356946
	100	32	19 - 35	38	138	80	2470YGO100R07*	4031582357165
	125	32	19 - 35	41	163	80	2470PIO125R07*	4031582361148
	125	32	19 - 35	41	163	100	2470PJO125R07*	4031582356960
	125	32	19 - 35	41	163	100	2470YGO125R07*	4031582357189
	150	32	19 - 35	45	188	80	2470PIO150R07*	4031582361209
	150	32	19 - 35	45	188	100	2470PJO150R07*	4031582356984
Ruote pivottanti con blocco totale								
	75	25	19 - 35	24	103	60	2477PIO075R07*	4031582361827
	75	25	19 - 35	24	103	60	2477PJO075R07*	4031582357349
	75	25	19 - 35	24	103	75	2477YGO075R07*	4031582357561
	100	32	19 - 35	43,5	138	60	2477PIO100R07*	4031582361872
	100	32	19 - 35	43,5	138	80	2477PJO100R07*	4031582357363
	100	32	19 - 35	43,5	138	80	2477YGO100R07*	4031582357585
	125	32	19 - 35	41	163	80	2477PIO125R07*	4031582361926
	125	32	19 - 35	41	163	100	2477PJO125R07*	4031582357387
	125	32	19 - 35	41	163	100	2477YGO125R07*	4031582357608
	150	32	19 - 35	36	188	80	2477PIO150R07*	4031582361971
	150	32	19 - 35	36	188	100	2477PJO150R07*	4031582357400



Ruota: PIO

Centro ruota: polipropilene, battistrada: gomma solida, grigio, non marcante, senza proteggifilo, albero semplice



Ruota: PJO

Centro ruota: polipropilene, battistrada: TENTEprene (gomma termoplastica), senza proteggifilo, albero semplice



Ruota: YGO conduttiva elettricamente,

non marcante

Centro ruota: polipropilene, battistrada: TENTEprene (gomma termoplastica), senza proteggifilo, albero semplice



Ruota: PJH

Il Ø ruota 075, 100 e 125 mm è disponibile con proteggifilo in acciaio e albero semplice. Si prega di sostituire PJO con PJH durante l'ordine.

AGILA

Ruote/ruote multifunzionali

Capacità di carico:	60 - 100 kg
Standard:	EN 12530
Diametro della ruota:	75 - 150 mm
Temperatura:	- 10 / + 40 °C
Altezza complessiva:	103 - 188 mm
Prestazioni di rotolamento	●●●○○
Rumore di movimento	●●●○○
Attrito	●●●○○
Resistenza alla corrosione	●●●○○

Vantaggi in breve

Materiale

Alloggiamento in acciaio pressato, zincatura lucida, blu lucido passivato, testa girevole con cuscinetti a sfera doppi, asse della ruota con bullone

	Diametro ruota [mm]	Larghezza ruota [mm]	Rete espandente-Ø [mm]	Offset [mm]	alve altri/altezza complessiva [mm]	Portata [kg]	Numero di serie	Numero d'ordine
Ruote pivottanti								
	75	25	21,5 - 40	24	103	60	2470PIO075R47*	4031582361032
	75	25	21,5 - 40	24	103	75	2470PJO075R47*	4031582356939
	75	25	21,5 - 40	24	103	75	2470YGO075R47*	4031582357158
	100	32	21,5 - 40	38	138	60	2470PIO100R47*	4031582361094
	100	32	21,5 - 40	38	138	80	2470PJO100R47*	4031582356953
	100	32	21,5 - 40	38	138	80	2470YGO100R47*	4031582357172
	125	32	21,5 - 40	41	163	80	2470PIO125R47*	4031582361155
	125	32	21,5 - 40	41	163	100	2470PJO125R47*	4031582356977
	125	32	21,5 - 40	41	163	100	2470YGO125R47*	4031582357196
	150	32	21,5 - 40	45	188	80	2470PIO150R47*	4031582361216
	150	32	21,5 - 40	45	188	100	2470PJO150R47*	4031582356991
-Castoni girevoli con bloccaggio totale								
	75	25	21,5 - 40	24	103	60	2477PIO075R47*	4031582361834
	75	25	21,5 - 40	24	103	60	2477PJO075R47*	4031582357356
	75	25	21,5 - 40	24	103	75	2477YGO075R47*	4031582357578
	100	32	21,5 - 40	43,5	138	60	2477PIO100R47*	4031582361889
	100	32	21,5 - 40	43,5	138	80	2477PJO100R47*	4031582357370
	100	32	21,5 - 40	43,5	138	80	2477YGO100R47*	4031582357592
	125	32	21,5 - 40	41	163	80	2477PIO125R47*	4031582361933
	125	32	21,5 - 40	41	163	100	2477PJO125R47*	4031582357394
	125	32	21,5 - 40	41	163	100	2477YGO125R47*	4031582357615
	150	32	21,5 - 40	36	188	80	2477PIO150R47*	4031582361988
	150	32	21,5 - 40	36	188	100	2477PJO150R47*	4031582357417



Ruota: PIO, Centro ruota: polipropilene, Caucciù pieno, grigio, non segnante, senza protezioni filettate, cuscinetto liscio



Ruota: PJO

Centro ruota: polipropilene, Battistrada: TENTEprene (gomma termoplastica), senza protezioni filettate, cuscinetto liscio



Ruota: YGO conduttiva elettricamente, non marcante

Centro ruota: polipropilene, Battistrada: TENTEprene (gomma termoplastica), senza protezioni filettate, cuscinetto liscio



Ruota: PJH

Il Ø ruota 075, 100 e 125 mm è disponibile con protezioni filettate in acciaio e cuscinetto liscio. Sostituire PJO con PJH al momento dell'ordine.

AGILA

Carrelli multifunzione

Carico utile:	60 - 100 kg
Standard:	EN 12530
diametro ruota:	75 - 150 mm
Temperatura:	- 20 / + 60 °C
Altezza complessiva:	100 - 185 mm
Prestazioni di rotolamento	●●●○○
Rumore di movimento	●●●○○
Attrito	●●●○○
Resistenza alla corrosione	●●●○○

Vantaggi in breve

Materiale

Alloggiamento in acciaio stampato, zincatura brillante, passivazione blu, testa girevole a doppio cuscinetto,assi della ruota con dado

Diametro della ruota [mm]	Larghezza della ruota [mm]	Dimensione della piastra [mm]	Centri dei fori della piastra [mm]	Foro della piastra [mm]	Offset [mm]	Altezza totale [mm]	Portata [kg]	Numero di serie	Numero d'ordine
Ruote girevoli									
75	25	60 x 60	48/38 x 48/38	6,3	24	100	60	2470PIP075P40	4031582361230
75	25	60 x 60	48/38 x 48/38	6,3	24	100	75	2470PJP075P40	4031582010466
100	32	77 x 67	61,5/56 x 51,5/46,5	8,5	38	135	80	2470PIP100P50	4031582361278
100	32	77 x 67	61,5/56 x 51,5/46,5	8,5	38	135	100	2470PJP100P50	4031582010480
125	32	77 x 67	61,5/56 x 51,5/46,5	8,5	41	160	100	2470PIP125P50	4031582361339
125	32	77 x 67	61,5/56 x 51,5/46,5	8,5	41	160	100	2470PJP125P50	4031582010503
150	32	77 x 67	61,5/56 x 51,5/46,5	8,5	45	185	80	2470PIP150P50	4031582361391
150	32	77 x 67	61,5/56 x 51,5/46,5	8,5	45	185	100	2470PJP150P50	4031582010756
Ruote fisse									
75	25	67 x 60	48/40 x 48/40	6,3		100	60	2478PIP075P60	4031582362220
75	25	67 x 60	48/40 x 48/40	6,3		100	75	2478PJP075P60	4031582302400
100	32	77 x 67	61,5/56 x 51,5/46,5	8,5		135	80	2478PIP100P50	4031582362237
100	32	77 x 67	61,5/56 x 51,5/46,5	8,5		135	100	2478PJP100P50	4031582030365
125	32	77 x 67	61,5/56 x 51,5/46,5	8,5		160	80	2478PIP125P50	4031582362244
125	32	77 x 67	61,5/56 x 51,5/46,5	8,5		160	100	2478PJP125P50	4031582030389
150	32	77 x 67	61,5/56 x 51,5/46,5	8,5		185	80	2478PIP150P50	4031582362251
150	32	77 x 67	61,5/56 x 51,5/46,5	8,5		185	100	2478PJP150P50	4031582030631
Ruote pivottanti con bloccaggio totale									
75	25	60 x 60	48/38 x 48/38	6,3	24	100	60	2477PIP075P40	4031582362008
75	25	60 x 60	48/38 x 48/38	6,3	24	100	75	2477PJP075P40	4031582050431
100	32	77 x 67	61,5/56 x 51,5/46,5	8,5	43,5	135	80	2477PIP100P50	4031582362046
100	32	77 x 67	61,5/56 x 51,5/46,5	8,5	43,5	135	100	2477PJP100P50	4031582050455
125	32	77 x 67	61,5/56 x 51,5/46,5	8,5	41	160	100	2477PIP125P50	4031582362091
125	32	77 x 67	61,5/56 x 51,5/46,5	8,5	41	160	100	2477PJP125P50	4031582050479
150	32	77 x 67	61,5/56 x 51,5/46,5	8,5	36	185	80	2477PIP150P50	4031582362145
150	32	77 x 67	61,5/56 x 51,5/46,5	8,5	36	185	100	2477PJP150P50	4031582050691
Ruote girevoli con bloccaggio direzionale									
100	32	77 x 67	61,5/56 x 51,5/46,5	8,5	43,5	135	80	2471PIP100P50	4031582361506
100	32	77 x 67	61,5/56 x 51,5/46,5	8,5	43,5	135	100	2471PJP100P50	4031582301410
125	32	77 x 67	61,5/56 x 51,5/46,5	8,5	41	160	80	2471PIP125P50	4031582361520
125	32	77 x 67	61,5/56 x 51,5/46,5	8,5	41	160	100	2471PJP125P50	4031582301434
150	32	77 x 67	61,5/56 x 51,5/46,5	8,5	36	185	80	2471PIP150P50	4031582361544
150	32	77 x 67	61,5/56 x 51,5/46,5	8,5	36	185	100	2471PJP150P50	4031582301458











Ruota: PJP

Mozzo ruota: polipropilene, battistrada: TENTEprene (gomma termoplastica), con paracolpi, cuscinetto a sfere di precisione



Ruota: PIP

Mozzo ruota: polipropilene, battistrada: gomma piena, grigia, non lascia segni, con paracolpi, cuscinetto a sfere di precisione



Ruota opzionale: DIK

Mozzo ruota: acciaio stampato, battistrada: gomma, grigia, non lascia segni, con paracolpi, cuscinetto a sfera conico



Ruota opzionale: DYK conduttiva elettricamente e conforme a ESD

Mozzo ruota: acciaio stampato, battistrada: pneumatico in gomma, nero, non macchiante, con paracolpi, cuscinetto a sfera conico

AGILA

Ruote piroettanti multifunzionali

Capacità di carico:	60 - 100 kg
Standard:	EN 12530
Diametro della ruota:	75 - 150 mm
Temperatura:	- 20 / + 60 °C
Altezza totale:	100 - 185 mm
Prestazioni di scorrimento	●●●○○
Rumorosità del movimento	●●●○○
Usura	●●●○○
Resistenza alla corrosione	●●●○○

Vantaggi in breve

Materiale

Corpo in acciaio stampato, zincatura brillante, passivato blu, testina girevole con doppio cuscinetto a sfere, asse ruota con dado

	Diametro ruota [mm]	Larghezza ruota [mm]	Foro centrale [mm]	Offset [mm]	Altezza complessiva [mm]	Portata [kg]	Numero di serie	Numero d'ordine
Ruote piroettanti								
	75	25	11	24	100	60	2470PIP075P30-11	4031582361223
	75	25	11	24	100	75	2470PJP075P30-11	4031582010459
	100	32	11	38	135	80	2470PIP100P30-11	4031582361261
	100	32	13	38	135	80	2470PIP100P30-13	4031582365061
	100	32	11	38	135	100	2470PJP100P30-11	4031582010473
	100	32	13	38	135	100	2470PJP100P30-13	4031582334944
	125	32	11	41	160	100	2470PIP125P30-11	4031582361322
	125	32	13	41	160	100	2470PIP125P30-13	4031582334890
	125	32	11	41	160	100	2470PJP125P30-11	4031582010497
	125	32	13	41	160	100	2470PJP125P30-13	4031582338973
	150	32	11	45	185	80	2470PIP150P30-11	4031582361384
	150	32	13	45	185	80	2470PIP150P30-13	4031582365078
	150	32	11	45	185	100	2470PJP150P30-11	4031582010749
	150	32	13	45	185	100	2470PJP150P30-13	4031582338997
Rotelle girevoli con blocco totale								
	75	25	11	24	100	60	2477PIP075P30-11	4031582361995
	75	25	11	24	100	75	2477PJP075P30-11	4031582050424
	100	32	11	43,5	135	80	2477PIP100P30-11	4031582362039
	100	32	13	43,5	135	80	2477PIP100P30-13	4031582365207
	100	32	11	43,5	135	100	2477PJP100P30-11	4031582050448
	100	32	13	43,5	135	100	2477PJP100P30-13	4031582335118
	125	32	11	41	160	100	2477PIP125P30-11	4031582362084
	125	32	13	41	160	100	2477PIP125P30-13	4031582335040
	125	32	11	41	160	100	2477PJP125P30-11	4031582050462
	125	32	13	41	160	100	2477PJP125P30-13	4031582338980
	150	32	11	36	185	80	2477PIP150P30-11	4031582362138
	150	32	13	36	185	80	2477PIP150P30-13	4031582365214
	150	32	11	36	185	100	2477PJP150P30-11	4031582050684
	150	32	13	36	185	100	2477PJP150P30-13	4031582335101



Ruota: PJP Centro ruota: Polipropilene, Cintolo: TENTEprene (gomma termoplastica),

con proteggi filetti, cuscinetto a sfere di precisione



Ruota: PIP

Centro ruota: Polipropilene, Cintolo: gomma solida, grigia, non marcante, con proteggi filetti, cuscinetto a sfere di precisione



Ruota opzionale: DIK

Centro ruota: acciaio pressato, Cintolo: gomma, grigia, non marcante, con proteggi filetti, cuscinetto a sfere a cono



Ruota opzionale: DYK conduttiva elettricamente e secondo ESD

Centro ruota: acciaio pressato, Cintolo: pneumatico in gomma, nero, non lascia macchie, con proteggi filetti, cuscinetto a sfere a cono

AGILA

Cingoli multifunzionali

Capacità di carico:	80 - 100 kg
Standard:	EN 12530
Diametro della ruota:	100 - 150 mm
Temperatura:	- 20 / + 60 °C
Altezza complessiva:	138 - 188 mm
Prestazioni di rotolamento	●●●○○
Rumore di movimento	●●●○○
Usura	●●●○○
Resistenza alla corrosione	●●●○○

Vantaggi in breve

Materiale

Alloggiamento in acciaiopressato, zincatura lucida, passivato blu, testa a sfera girevole a doppio cuscinetto, perno ruota con dado

Diametro ruota [mm]	Larghezza ruota [mm]	Bullone-Ø [mm]	Lunghezza bullone [mm]	Offset [mm]	Altezza totale [mm]	Portata [kg]	Numero di serie	Numero d'ordine
Rotelle con snodo a stella								
								
100	32	28	45	38	138	80	2470PIP100R05-28	4031582361285
100	32	28	45	38	138	100	2470PJP100R05-28	4031582300932
125	32	28	45	41	163	100	2470PIP125R05-28	4031582361346
125	32	28	45	41	163	100	2470PJP125R05-28	4031582300987
150	32	28	45	45	188	80	2470PIP150R05-28	4031582361407
150	32	28	45	45	185	100	2470PJP150R05-28	4031582301038
Rotelle con snodo completo di blocco								
								
100	32	28	45	43,5	138	80	2477PIP100R05-28	4031582362053
100	32	28	45	43,5	138	100	2477PJP100R05-28	4031582302127
125	32	28	45	41	163	100	2477PIP125R05-28	4031582362107
125	32	28	45	41	163	100	2477PJP125R05-28	4031582302158
150	32	28	45	36	188	80	2477PIP150R05-28	4031582362152
150	32	28	45	36	188	100	2477PJP150R05-28	4031582302189
Ruote girevoli con bloccaggio direzionale								
								
100	32	28	45	43,5	138	80	2471PIP100R05-28	4031582361513
100	32	28	45	43,5	138	100	2471PJP100R05-28	4031582301427
125	32	28	45	41	163	80	2471PIP125R05-28	4031582361537
125	32	28	45	41	160	100	2471PJP125R05-28	4031582301441
150	32	28	45	36	188	80	2471PIP150R05-28	4031582361551
150	32	28	45	36	188	100	2471PJP150R05-28	4031582301465



Ruota: PJP Centro ruota: Polipropilene, Battistrada: TENTEprene (gomma termoplastica),

con proteggioruote, cuscinetto a sfere di precisione



Ruota: PIP

Centro ruota: Polipropilene, Battistrada: gomma solida, grigio, non marcante, con proteggioruote, cuscinetto a sfere di precisione



Ruota opzionale: DIK

Centro ruota: acciaio stampato, Battistrada: gomma, grigio, non marcante, con proteggioruote, cuscinetto a sfere a cono



Ruota opzionale: DYK conduttiva elettricamente e secondo ESD

Centro ruota: acciaio stampato, Battistrada: pneumatico in gomma, nero, non macchiante, con proteggioruote, cuscinetto a sfere a cono

AGILA

Ruote+freni multifunzione

Capacità di carico:	60 - 100 kg
Standard:	EN 12530
Diametro della ruota:	75 - 150 mm
Temperatura:	- 10 / + 40 °C
Altezza totale:	103 - 188 mm
Prestazioni di rotolamento	●●●○○
Rumore di movimento	●●●○○
Attrito	●●●○○
Resistenza alla corrosione	●●●○○

Vantaggi in breve

Materiale

Alloggiamento in lamiera stampata, zincatura lucida, passivazione blu, testa girevole a doppia a sfera, asse della ruota con dado

	Diametro ruota [mm]	Larghezza ruota [mm]	Vite espandente Ø [mm]	Offset [mm]	Altezza overall [mm]	Portata [kg]	Numero di serie	Numero d'ordine
Rotelle girevoli								
	75	25	19 - 35	24	103	60	2470PIP075R07*	4031582361247
	75	25	19 - 35	24	103	75	2470PJP075R07*	4031582357004
	100	32	19 - 35	38	138	80	2470PIP100R07*	4031582361308
	100	32	19 - 35	38	138	100	2470PJP100R07*	4031582357028
	125	32	19 - 35	41	163	100	2470PIP125R07*	4031582361360
	125	32	19 - 35	41	163	100	2470PJP125R07*	4031582357042
	150	32	19 - 35	45	188	80	2470PIP150R07*	4031582361421
	150	32	19 - 35	45	188	100	2470PJP150R07*	4031582357066
Ruote piroettanti con bloccaggio totale								
	75	25	19 - 35	24	103	60	2477PIP075R07*	4031582362015
	75	25	19 - 35	24	103	60	2477PJP075R07*	4031582357424
	100	32	19 - 35	43,5	138	80	2477PIP100R07*	4031582362060
	100	32	19 - 35	43,5	138	100	2477PJP100R07*	4031582357448
	125	32	19 - 35	41	163	100	2477PIP125R07*	4031582362114
	125	32	19 - 35	41	163	100	2477PJP125R07*	4031582357462
	150	32	19 - 35	36	188	80	2477PIP150R07*	4031582362169
	150	32	19 - 35	36	188	100	2477PJP150R07*	4031582357486



Ruota: PJP

Centro ruota: polipropilene, battistrada: TENTEprene (gomma termoplastica), con protezione filettata, cuscinetto a sfera di precisione



Ruota: PIP

Centro ruota: polipropilene, battistrada: gomma solida, grigia, non marcante, con protezione filetto, cuscinetto a sfera di precisione



Ruota opzionale: DIK

Centro ruota: acciaio pressato, battistrada: gomma, grigia, non marcante, con protezione filetto, cuscinetto a sfere a cono



Ruota opzionale: DYK conduttiva ed ESD secondo

Centro ruota: acciaio pressato, battistrada: pneumatico in gomma, nero, non macchia, con protezione filetto, cuscinetto a sfere a cono

AGILA
Carrelli multifunzionali

Capacità di carico:	60 - 100 kg
Standard:	EN 12530
Diametro ruota:	75 - 150 mm
Temperatura:	- 10 / + 40 °C
Altezza complessiva:	103 - 188 mm
Prestazioni di rotolamento	●●●○○
Rumore di movimento	●●●○○
Logoramento	●●●○○
Resistenza alla corrosione	●●●○○

Vantaggi in breve

Materiale

Involucro in acciaio pressato, zincatura a brillante, passivazione blu, testa girevole con doppio cuscinetto a sfera, perno della ruota con dado



Ruote girevoli	Diametro ruota [mm]	Larghezza ruota [mm]	Raccordo espandibile-Ø [mm]	Offset [mm]	Altezza complessiva [mm]	Portata [kg]	Numero di serie	Numero d'ordine
	75	25	21,5 - 40	24	103	60	2470PIP075R47*	4031582361254
	75	25	21,5 - 40	24	103	75	2470PJP075R47*	4031582357011
	100	32	21,5 - 40	38	138	80	2470PIP100R47*	4031582361315
	100	32	21,5 - 40	38	138	100	2470PJP100R47*	4031582357035
	125	32	21,5 - 40	41	163	100	2470PIP125R47*	4031582361377
	125	32	21,5 - 40	41	163	100	2470PJP125R47*	4031582357059
	150	32	21,5 - 40	45	188	80	2470PIP150R47*	4031582361438
	150	32	21,5 - 40	45	188	100	2470PJP150R47*	4031582357073



Ruote girevoli con blocco totale	Diametro ruota [mm]	Larghezza ruota [mm]	Raccordo espandibile-Ø [mm]	Offset [mm]	Altezza complessiva [mm]	Portata [kg]	Numero di serie	Numero d'ordine
	75	25	21,5 - 40	24	103	60	2477PIP075R47*	4031582362022
	75	25	21,5 - 40	24	103	60	2477PJP075R47*	4031582357431
	100	32	21,5 - 40	43,5	138	80	2477PIP100R47*	4031582362077
	100	32	21,5 - 40	43,5	138	100	2477PJP100R47*	4031582357455
	125	32	21,5 - 40	41	163	100	2477PIP125R47*	4031582362121
	125	32	21,5 - 40	41	163	100	2477PJP125R47*	4031582357479
	150	32	21,5 - 40	36	188	80	2477PIP150R47*	4031582362176
	150	32	21,5 - 40	36	188	100	2477PJP150R47*	4031582357493



Ruota: PJP Centro ruota: Polipropilene, Coprima: TENTEprene (gomma termoplastica),

con paraschede, cuscinetto a sfera di precisione



Ruota: PIP

Centro ruota: Polipropilene, Coprima: gomma solida, grigio, non marcante, con paraschede, cuscinetto a sfera di precisione



Ruota opzionale: DIK

Centro ruota: acciaio stampato, Coprima: gomma, grigio, non marcante, con paraschede, cuscinetto a sfera a cono



Ruota opzionale: DYK conduttiva elettrica e conforme a ESD

Centro ruota: acciaio stampato, Coprima: pneumatico di gomma, nero, non macchia, con paraschede, cuscinetto a sfera a cono

AGILA

Caspe di ruote multifunzione

Capacità di carico:	100 kg
Standard:	EN 12530
Diametro ruota:	100 - 150 mm
Temperatura:	- 25 / - 25 °C
Altezza totale:	135 - 185 mm
Prestazioni di rotolamento	●●●○○
Rumore di movimento	●●●○○
Attrito	●●●●○
Resistenza alla corrosione	●●●○○

Vantaggi in breve

Materiale

Alloggiamento in acciaio pressato, zincatura lucida, passivazione blu, testa girevole a doppio cuscinetto, assale della ruota con dado

	Diametro ruota [mm]	Larghezza ruota [mm]	Dimensione della piastra [mm]	Centri foro della piastra [mm]	Foro della piastra [mm]	Offset [mm]	Altezza totale [mm]	Capacità di carico [kg]	Numero di serie	Numero d'ordine
Ruote girevoli										
	100	32	77 x 67	61,5/56 x 51,5/46,5	8,5	38	135	100	2470UAP100P50	4031582301113
	100	32	77 x 67	61,5/56 x 51,5/46,5	8,5	38	135	100	2470XSP100P50	4031582342949
	125	32	77 x 67	61,5/56 x 51,5/46,5	8,5	41	160	100	2470UAP125P50	4031582301168
	125	32	77 x 67	61,5/56 x 51,5/46,5	8,5	41	160	100	2470XSP125P50	4031582343823
	150	32	77 x 67	61,5/56 x 51,5/46,5	8,5	45	185	100	2470UAP150P50	4031582301212
	150	32	77 x 67	61,5/56 x 51,5/46,5	8,5	45	185	100	2470XSP150P50	4031582341874
Ruote fisse										
	100	32	77 x 67	61,5/56 x 51,5/46,5	8,5		135	100	2478UAP100P50	4031582302417
	100	32	77 x 67	61,5/56 x 51,5/46,5	8,5		135	100	2478XSP100P50	4031582344851
	125	32	77 x 67	61,5/56 x 51,5/46,5	8,5		160	100	2478UAP125P50	4031582302424
	125	32	77 x 67	61,5/56 x 51,5/46,5	8,5		160	100	2478XSP125P50	4031582344813
	150	32	77 x 67	61,5/56 x 51,5/46,5	8,5		185	100	2478UAP150P50	4031582302431
	150	32	77 x 67	61,5/56 x 51,5/46,5	8,5		185	100	2478XSP150P50	4031582344776
Ruote piroettanti con blocco totale										
	100	32	77 x 67	61,5/56 x 51,5/46,5	8,5	43,5	135	100	2477UAP100P50	4031582302226
	100	32	77 x 67	61,5/56 x 51,5/46,5	8,5	43,5	135	100	2477XSP100P50	4031582343304
	125	32	77 x 67	61,5/56 x 51,5/46,5	8,5	41	160	100	2477UAP125P50	4031582302271
	125	32	77 x 67	61,5/56 x 51,5/46,5	8,5	41	160	100	2477XSP125P50	4031582344141
	150	32	77 x 67	61,5/56 x 51,5/46,5	8,5	36	185	100	2477UAP150P50	4031582302325
	150	32	77 x 67	61,5/56 x 51,5/46,5	8,5	36	185	100	2477XSP150P50	4031582344769
Ruote piroettanti con blocco direzionale										
	100	32	77 x 67	61,5/56 x 51,5/46,5	8,5	43,5	135	100	2471UAP100P50	4031582301472
	100	32	77 x 67	61,5/56 x 51,5/46,5	8,5	43,5	135	100	2471XSP100P50	4031582342819
	125	32	77 x 67	61,5/56 x 51,5/46,5	8,5	41	160	100	2471UAP125P50	4031582301496
	125	32	77 x 67	61,5/56 x 51,5/46,5	8,5	41	160	100	2471XSP125P50	4031582342956
	150	32	77 x 67	61,5/56 x 51,5/46,5	8,5	36	185	100	2471UAP150P50	4031582301519
	150	32	77 x 67	61,5/56 x 51,5/46,5	8,5	36	185	100	2471XSP150P50	4031582343090



Ruota: UAP

Centro ruota: policamide, Tread: poliuretano, con protezioni filettate, cuscinetto a sfere di precisione



Ruota: XSP conduttiva, non segnante

Centro ruota: policamide, Tread: poliuretano, con protezioni filettate, cuscinetto a sfere di precisione

AGILA
Ingranaggi multifunzione

Capacità di carico:	100 kg
Standard:	EN 12530
Diametro ruota:	100 - 150 mm
Temperatura:	- 25 / - 25 °C
Altezza totale:	135 - 185 mm
Prestazioni di rotolamento	●●●○○
Rumore di movimento	●●●○○
Usura	●●●●○
Resistenza alla corrosione	●●●○○

Vantaggi in breve

Materiale

Alloggiamento in acciaio pressato, zincatura lucida, passivazione blu, testa girevole a doppio cuscinetto a sfera,asse della ruota con dado

Diametro ruota [mm]	Larghezza ruota [mm]	Foro centrale [mm]	Offset [mm]	Altezza complessiva [mm]	Portata [kg]	Numero di serie	Numero d'ordine
Fremi girevoli							
							
100	32	11	38	135	100	2470UAP100P30-11	4031582301106
100	32	13	38	135	100	2470UAP100P30-13	4031582365092
100	32	11	38	135	100	2470XSP100P30-11	4031582342871
100	32	13	38	135	100	2470XSP100P30-13	4031582365122
125	32	11	41	160	100	2470UAP125P30-11	4031582301151
125	32	13	41	160	100	2470UAP125P30-13	4031582365108
125	32	11	41	160	100	2470XSP125P30-11	4031582343731
125	32	13	41	160	100	2470XSP125P30-13	4031582365139
150	32	11	45	185	100	2470UAP150P30-11	4031582301205
150	32	13	45	185	100	2470UAP150P30-13	4031582365115
150	32	11	45	185	100	2470XSP150P30-11	4031582341775
150	32	13	45	185	100	2470XSP150P30-13	4031582365146
Rotelle girevoli con bloccaggio totale							
							
100	32	11	43,5	135	100	2477UAP100P30-11	4031582302219
100	32	13	43,5	135	100	2477UAP100P30-13	4031582365238
100	32	11	43,5	135	100	2477XSP100P30-11	4031582343236
100	32	13	43,5	135	100	2477XSP100P30-13	4031582365269
125	32	11	41	160	100	2477UAP125P30-11	4031582302264
125	32	13	41	160	100	2477UAP125P30-13	4031582365245
125	32	11	41	160	100	2477XSP125P30-11	4031582344080
125	32	13	41	160	100	2477XSP125P30-13	4031582365276
150	32	11	36	185	100	2477UAP150P30-11	4031582302318
150	32	13	36	185	100	2477UAP150P30-13	4031582365252
150	32	11	36	185	100	2477XSP150P30-11	4031582344721
150	32	13	36	185	100	2477XSP150P30-13	4031582365283



Ruota: UAP

Mozzo ruota: Poliammide, Battistrada: Poliuretano, con paracordoni, cuscinetto a sfere di precisione



Ruota: XSP conduttiva elettrica, non segnante

Mozzo ruota: Poliammide, Battistrada: Poliuretano, con paracordoni, cuscinetto a sfere di precisione



Montaggio facile Le rotelle possono essere montate con viti standard; viti di varie lunghezze possono

essere utilizzate.

AGILA

Rotelle multifunzionali

Capacità di carico:	100 kg
Standard:	EN 12530
Diametro della ruota:	100 - 150 mm
Temperatura:	- 25 / - 25 °C
H totale:	138 - 188 mm
Prestazioni di rotolamento	●●●○○
Rumore di movimento	●●●○○
Usura	●●●●○
Resistenza alla corrosione	●●●○○

Vantaggi in breve

Materiale

Alloggiamento in acciaio pressato, zincatura lucida, passivazione blu, testa snodabile con doppio cuscinetto sferico, perno della ruota con dado

	Diametro ruota [mm]	Larghezza ruota [mm]	Ø della vite [mm]	Lunghezza della vite [mm]	Offset [mm]	Altezza totale [mm]	Portata [kg]	Numero di serie	Numero ordine
Rotelle girevoli									
	100	32	28	45	38	138	100	2470UAP100R05-28	4031582301120
	100	32	28	45	38	138	100	2470XSP100R05-28	4031582343014
	125	32	28	45	41	163	100	2470UAP125R05-28	4031582301175
	125	32	28	45	41	163	100	2470XSP125R05-28	4031582343892
	150	32	28	45	45	188	100	2470UAP150R05-28	4031582301229
	150	32	28	45	45	188	100	2470XSP150R05-28	4031582341973
Rotelle girevoli con blocco totale									
	100	32	28	45	43,5	138	100	2477UAP100R05-28	4031582302233
	100	32	28	45	43,5	138	100	2477XSP100R05-28	4031582343373
	125	32	28	45	41	163	100	2477UAP125R05-28	4031582302288
	125	32	28	45	41	163	100	2477XSP125R05-28	4031582344196
	150	32	28	45	36	188	100	2477UAP150R05-28	4031582302332
	150	32	28	45	36	188	100	2477XSP150R05-28	4031582344806
Rotelle girevoli con blocco direzionale									
	100	32	28	45	43,5	138	100	2471UAP100R05-28	4031582301489
	100	32	28	45	43,5	138	100	2471XSP100R05-28	4031582342888
	125	32	28	45	41	163	100	2471UAP125R05-28	4031582301502
	125	32	28	45	41	163	100	2471XSP125R05-28	4031582343021
	150	32	28	45	36	188	100	2471UAP150R05-28	4031582301526
	150	32	28	45	36	188	100	2471XSP150R05-28	4031582343168



Ruota: UAP

Centro ruota: poliamide, battistrada: poliuretano, con proteggitori di filetto, cuscinetto a sfera di precisione



Rota: XSP conduttiva elettrica, senza segni

Centro ruota: poliamide, battistrada: poliuretano, con proteggitori di filetto, cuscinetto a sfera di precisione



Accessori

Gli adattatori corrispondenti sono disponibili nel capitolo accessoires.

AGILA

Ruote multidisciplinari

Capacità di carico:	100 kg
Standard:	EN 12530
Diametro ruota:	100 - 150 mm
Temperatura:	- 10 / + 40 °C
Altezza complessiva:	138 - 188 mm
Prestazioni di rotolamento	●●●○○
Rumore di movimento	●●●○○
Usura	●●●●○
Resistenza alla corrosione	●●●○○

Vantaggi in sintesi

Materiale

Alloggiamento in acciaio pressato, zincatura lucida, passivato blu, testa girevole a doppio cuscinetto a sfera, mozzo ruota con dado

	Diametro ruota [mm]	Larghezza ruota [mm]	Montaggio espandente-Ø [mm]	Offset [mm]	Altezza totale [mm]	Capacità di carico [kg]	Numero di serie	Numero d'ordine
Ruote girevoli								
	100	32	19 - 35	38	138	100	2470UAP100R07*	4031582357080
	100	32	21,5 - 40	38	138	100	2470UAP100R47*	4031582357097
	100	32	19 - 35	38	138	100	2470XSP100R07*	4031582357806
	100	32	21,5 - 40	38	138	100	2470XSP100R47*	4031582357813
	125	32	19 - 35	41	163	100	2470UAP125R07*	4031582357103
	125	32	21,5 - 40	41	163	100	2470UAP125R47*	4031582357110
	125	32	19 - 35	41	163	100	2470XSP125R07*	4031582357820
	125	32	21,5 - 40	41	163	100	2470XSP125R47*	4031582357837
	150	32	19 - 35	45	188	100	2470UAP150R07*	4031582357127
	150	32	21,5 - 40	45	188	100	2470UAP150R47*	4031582357134
	150	32	19 - 35	45	188	100	2470XSP150R07*	4031582357844
	150	32	21,5 - 40	45	188	100	2470XSP150R47*	4031582357851
Ruote sterzanti con bloccaggio totale								
	100	32	19 - 35	43,5	138	100	2477UAP100R07*	4031582357509
	100	32	21,5 - 40	43,5	138	100	2477UAP100R47*	4031582357516
	100	32	19 - 35	43,5	138	100	2477XSP100R07*	4031582357868
	100	32	21,5 - 40	43,5	138	100	2477XSP100R47*	4031582357875
	125	32	19 - 35	41	163	100	2477UAP125R07*	4031582357523
	125	32	21,5 - 40	41	163	100	2477UAP125R47*	4031582357530
	125	32	19 - 35	41	163	100	2477XSP125R07*	4031582357882
	125	32	21,5 - 40	41	163	100	2477XSP125R47*	4031582357899
	150	32	19 - 35	36	188	100	2477UAP150R07*	4031582357547
	150	32	21,5 - 40	36	188	100	2477UAP150R47*	4031582357554
	150	32	19 - 35	36	188	100	2477XSP150R07*	4031582357905
	150	32	21,5 - 40	36	188	100	2477XSP150R47*	4031582357912



Ruota: UAP

Mozzo ruota: Poliammide, Battistrada: Poliuretano, con protezioni antipunta, cuscinetto a sfere di precisione



Ruota: XSP conduttiva elettrica, non lascia segni

Mozzo ruota: Poliammide, Battistrada: Poliuretano, con protezioni antipunta, cuscinetto a sfere di precisione

AGILA INOSSIDABILE

Versione Agila lavabile in acciaio inossidabile

Capacità di carico:	40 - 50 kg
Standard:	EN 12530
Diametro ruota:	50 mm
Temperatura:	- 20 / + 60 °C
Altezza complessiva:	69 mm
Prestazione di rotolamento	●●●○○
rumore di movimento	●●●○○
Usura	●●●○○
Resistenza alla corrosione	●●●●●

Vantaggi in breve

Materiale

Alloggiamento in acciaio inossidabile, testa snodabile a doppio cuscinetto, asse della ruota con dado

	Diametro ruota [mm]	Larghezza ruota [mm]	Dimensione del piatto [mm]	Centri dei fori del piatto [mm]	Foro piatto [mm]	Offset [mm]	Altezza totale [mm]	Portata [kg]	Numero di serie	Numero d'ordine
Ruote girevoli	50	19	60 x 60	48/38 x 48/38	6,3	24	69	40	7470PJO050P40	4031582350968
Ruote girevoli con ruota freno	50	19	60 x 60	48/38 x 48/38	6,3	24	69	40	7475PJO050P40	4031582350975
Ruote girevoli	50	19	60 x 60	48/38 x 48/38	6,3	24	69	50	7470PJH050P40	4031582351064
Ruote girevoli con ruota freno	50	19	60 x 60	48/38 x 48/38	6,3	24	69	50	7475PJH050P40	4031582351095











Ruota: centro ruota PJO: polipropilene, Tronco: gomma termoplastica, grigio, senza protezioni filettate, cuscinetto liscio



Ruota: PJH centro ruota: polipropilene, battistrada: gomma termoplastica, grigio, con protezioni filettate, cuscinetto liscio

AGILA INACCIAIO INOX

Versione Agila lavabile in acciaio inox

Capacità di carico:	40 - 50 kg
Standard:	EN 12530
Diametro ruota:	50 mm
Temperatura:	- 20 / + 60 °C
Altezza complessiva:	69 mm
Prestazioni di rotolamento	●●●○○
Rumore di movimento	●●●○○
Usura	●●●○○
Resistenza alla corrosione	●●●●●

Vantaggi in breve

Materiale

Alloggiamento in acciaio inossidabile, testa snodabile a doppi cuscinetti, mozzo della ruota con dado

	Diametro ruota [mm]	Larghezza della ruota [mm]	foro centrale [mm]	Offset [mm]	Altezza totale [mm]	Portata [kg]	Numero di serie	Numero d'ordine
Rotelle orientabili								
	50	19	11	24	69	40	7470PJO050P30-11	4031582350920
	50	19	12,3	24	69	40	7470PJO050P30-12,3	4031582350944
Rotelle orientabili con ruota freno								
	50	19	11	24	69	40	7475PJO050P30-11	4031582350937
	50	19	12,3	24	69	40	7475PJO050P30-12,3	4031582350951
Ruote girevoli								
	50	19	11	24	69	50	7470PJH050P30-11	4031582351040
	50	19	12,3	24	69	50	7470PJH050P30-12,3	4031582351057
Ruote girevoli con ruota freno								
	50	19	11	24	69	50	7475PJH050P30-11	4031582351071
	50	19	12,3	24	69	50	7475PJH050P30-12,3	4031582351088



Ruota: PJO

Centro ruota: polipropilene, battistrada: gomma termoplastica, grigio, senza protezioni filettate, cuscinetto semplice



Ruota: PJH Centro ruota: polipropilene, Fasciatura: gomma termoplastica, grigia, con protezioni filettate,

cuscinetto liscio

AGILA IN ACCIAIO INOX

Versione lavabile Agila realizzata in acciaio inossidabile

Capacità di carico:	50 kg
Standard:	EN 12530
Diametro della ruota:	50 mm
Temperatura:	- 20 / + 60 °C
Altezza totale:	69 mm
Prestazioni di rotolamento	●●●○○
Rumore di movimento	●●●○○
Usura	●●●○○
Resistenza alla corrosione	●●●●●

Vantaggi in breve

Materiale

Alloggiamento in acciaio inossidabile, testa snodabile a doppi cuscinetti a sfera, mozzo ruota con dado

	Diametro ruota [mm]	Larghezza ruota [mm]	Dimensione della Piastra [mm]	Centri dei fori della piastra [mm]	Foro della piastra [mm]	Offset [mm]	Altezza complessiva [mm]	Capacità di carico [kg]	Numero di serie	Numero d'ordine
Ruote girevoli	50	20	60 x 60	48/38 x 48/38	6,3	24	69	50	7470YGO050P40	4031582351187
Ruote girabili con ruota freno	50	20	60 x 60	48/38 x 48/38	6,3	24	69	50	7475YGO050P40	4031582351217







Ruota: YGO
conduttivo elettrico, non lascia tracce

Centro ruota: Polipropilene, Strato: TENTEprene (gomma termoplastica), grigio, non lascia tracce, Shore A 85, cuscinetto liscio

AGILA IN ACCIAIO INOSSIDABILE

Versione Agila lavabile realizzata in acciaio inossidabile

Portata:	50 kg
Standard:	EN 12530
Diametro ruota:	50 mm
Temperatura:	- 20 / + 60 °C
Altezza complessiva:	69 mm
Prestazione rotolamento	●●●○○
Rumore di movimento	●●●○○
Sfruttamento / Usura	●●●○○
Resistenza alla corrosione	●●●●●

Vantaggi in breve

Materiale

Alloggiamento in acciaio inossidabile, testa snodabile a doppio cuscinetto, perno ruota con dado

	Diametro ruota [mm]	Larghezza ruota [mm]	Foro centrale [mm]	Offset [mm]	Altezza totale [mm]	Capacità di carico [kg]	Numero di serie	Numero d'ordine
Pneus girevoli								
	50	20	11	24	69	50	7470YGO050P30-11	4031582351163
	50	20	12,3	24	69	50	7470YGO050P30-12,3	4031582351170
Pneus girevoli con ruota freno								
	50	20	11	24	69	50	7475YGO050P30-11	4031582351194
	50	20	12,3	24	69	50	7475YGO050P30-12,3	4031582351200







Ruota: YGO

conduttiva elettricamente, non macchiante

Centro ruota: polipropilene, Fodera: TENTEprene (gomma termoplastica), grigio, non macchiante, Shore A 85, cuscinetto liscio

AGILA INACCIAIO INOX

Versione Agila lavabile in acciaio inox

Portata:	60 - 100 kg
Standard:	EN 12530
Diametro ruota:	75 - 150 mm
Temperatura:	- 20 / + 60 °C
Altezza complessiva:	100 - 183 mm
Prestazioni rotolo	●●●○○
Rumore di movimento	●●●○○
Attrito	●●●○○
Resistenza alla corrosione	●●●●●

Vantaggi in breve

Materiale

Alloggiamento in acciaio INOX, testa snodabile a doppio cuscinetto, perno ruota con dado



Rotelle girevoli

Diametro ruota [mm]	Larghezza ruota [mm]	Dimensione della piastra [mm]	Centri dei fori della piastra [mm]	Foro piastra [mm]	Offset [mm]	Altezza complessiva [mm]	Portata [kg]	Numero di serie	Numero d'ordine
75	25	60 x 60	48/38 x 48/38	6,3	24	100	60	7470PIO075P40	4031582369762
75	25	60 x 60	48/38 x 48/38	6,3	24	100	75	7470PJO075P40	4031582351026
100	32	77 x 67	61,5/56 x 51,5/46,5	8,5	38	135	60	7470PIO100P50	4031582369830
100	32	77 x 67	61,5/56 x 51,5/46,5	8,5	38	135	80	7470PJO100P50	4031582350128
100	32	95 x 70	75 x 50	11	38	135	60	7470PIO100P51	4031582369847
100	32	95 x 70	75 x 50	11	38	135	80	7470PJO100P51	4031582350173
125	32	77 x 67	61,5/56 x 51,5/46,5	8,5	41	160	80	7470PIO125P50	4031582369977
125	32	77 x 67	61,5/56 x 51,5/46,5	8,5	41	160	100	7470PJO125P50	4031582349962
125	32	95 x 70	75 x 50	11	41	160	80	7470PIO125P51	4031582369960
125	32	95 x 70	75 x 50	11	41	160	100	7470PJO125P51	4031582350340
150	32	77 x 67	61,5/56 x 51,5/46,5	8,5	45	183	100	7470PIO150P50	4031582370041
150	32	77 x 67	61,5/56 x 51,5/46,5	8,5	45	183	100	7470PJO150P50	4031582349757
150	32	95 x 70	75 x 50	11	45	183	100	7470PIO150P51	4031582370058
150	32	95 x 70	75 x 50	11	45	183	100	7470PJO150P51	4031582350494



Ruote fisse

Diametro ruota [mm]	Larghezza ruota [mm]	Dimensione della piastra [mm]	Centri dei fori della piastra [mm]	Foro piastra [mm]	Altezza complessiva [mm]	Portata [kg]	Numero di serie	Numero d'ordine
100	32	77 x 67	61,5/56 x 51,5/46,5	8,5	135	60	7478PIO100P50	4031582369878
100	32	77 x 67	61,5/56 x 51,5/46,5	8,5	135	80	7478PJO100P50	4031582350142
125	32	77 x 67	61,5/56 x 51,5/46,5	8,5	160	80	7478PIO125P50	4031582369946
125	32	77 x 67	61,5/56 x 51,5/46,5	8,5	160	100	7478PJO125P50	4031582349931



Ruota: PJO

Centro ruota: polipropilene, battistrada: gomma thermoplastica, grigio, senza protezioni filettate, cuscinetto liscio



Ruota: PIO

Centro ruota: polipropilene, battistrada: gomma solida, grigio, non macchiante, senza protezioni filettate, cuscinetto liscio

Ruote fisse P50

Lato lungo della piastra a 90° dalla traccia

Ø125

Secondo DIN 18867, Sezione 8 (Roti per attrezzature da catering)

AGILA INACCIAIO INOX

Versione Agila lavabile in acciaio inossidabile

Capacità di carico:	60 - 100 kg
Standard:	EN 12530
Diametro della ruota:	75 - 150 mm
Temperatura:	- 20 / + 60 °C
Altezza totale:	100 - 183 mm
Prestazione rotolamento	●●●○○
Rumore di movimento	●●●○○
Attrition	●●●○○
Resistenza alla corrosione	●●●●●

Vantaggi in sintesi

Materiale

Alloggiamento in acciaio inossidabile, testa girevole a doppio cuscinetto, asse della ruota con dado

Ruote pivottanti con blocco totale



Diametro ruota [mm]	Larghezza ruota [mm]	Dimensione della piastra [mm]	Centri dei fori della piastra [mm]	Foro per piastra [mm]	Offset [mm]	Altezza complessiva [mm]	Capacità di carico [kg]	Numero di serie	Numero d'ordine
75	25	60 x 60	48/38 x 48/38	6,3	24	100	60	7477PIO075P40	4031582369779
75	25	60 x 60	48/38 x 48/38	6,3	24	100	75	7477PJO075P40	4031582351033
100	32	77 x 67	61,5/56 x 51,5/46,5	8,5	43,5	135	60	7477PIO100P50	4031582369854
100	32	77 x 67	61,5/56 x 51,5/46,5	8,5	43,5	135	80	7477PJO100P50	4031582350159
100	32	95 x 70	75 x 50	11	43,5	135	60	7477PIO100P51	4031582369861
100	32	95 x 70	75 x 50	11	43,5	135	80	7477PJO100P51	4031582350197
125	32	77 x 67	61,5/56 x 51,5/46,5	8,5	41	160	80	7477PIO125P50	4031582369915
125	32	77 x 67	61,5/56 x 51,5/46,5	8,5	41	160	100	7477PJO125P50	4031582349948
125	32	95 x 70	75 x 50	11	41	160	80	7477PIO125P51	4031582369922
125	32	95 x 70	75 x 50	11	41	160	100	7477PJO125P51	4031582350364
150	32	77 x 67	61,5/56 x 51,5/46,5	8,5	36	183	100	7477PIO150P50	4031582369991
150	32	77 x 67	61,5/56 x 51,5/46,5	8,5	36	183	100	7477PJO150P50	4031582349726
150	32	95 x 70	75 x 50	11	36	183	100	7477PIO150P51	4031582369984
150	32	95 x 70	75 x 50	11	36	183	100	7477PJO150P51	4031582350500



Ruota: PJO

Mozzo ruota: Polipropilene, battistrada: Gomma termoplastica, grigia, senza paracapre, cuscinetto semplice



Ruota: PIO

Mozzo ruota: Polipropilene, battistrada: Gomma piena, grigia, non marcante, senza paracapre, cuscinetto semplice

Pattini/piedini fissi P50

Lato lungo della piastra 90° fuori asse

Ø125

Secondo DIN 18867, Sezione 8 (Pattini/piedini per attrezzature per catering)

AGILA IN ACCIAIO INOX

Versione Agila lavabile in acciaio inox

Vantaggi in breve	
Capacità di carico:	60 - 100 kg
Standard:	EN 12530
Diametro ruota:	75 - 150 mm
Impostazione: temperatura:	- 20 / + 60 °C
Altezza totale:	100 - 183 mm
Prestazioni di rotolamento	●●●○○
Rumore di movimento	●●●○○
Usura	●●●○○
Resistenza alla corrosione	●●●●●

Materiale

Alloggiamento in acciaio inossidabile, testa girevole a doppio cuscinetto, assale ruota con dado

	Diametro ruota [mm]	Larghezza ruota [mm]	Buco centrale [mm]	Offset [mm]	Altezza totale [mm]	Capacità di carico [kg]	Numero di serie	Numero d'ordine
Dadi girevoli								
	75	25	11	24	100	60	7470PIO075P30-11	4031582369793
	75	25	11	24	100	75	7470PJO075P30-11	4031582350982
	75	25	12,3	24	100	75	7470PJO075P30-12,3	4031582351002
	100	32	11	38	135	60	7470PIO100P30-11	4031582369816
	100	32	11	38	135	80	7470PJO100P30-11	4031582350111
	100	32	13	38	135	60	7470PIO100P30-13	4031582369823
	100	32	13	38	135	80	7470PJO100P30-13	4031582350166
	125	32	11	41	160	80	7470PIO125P30-11	4031582369939
	125	32	11	41	160	100	7470PJO125P30-11	4031582349979
	125	32	13	41	160	80	7470PIO125P30-13	4031582369953
	125	32	13	41	160	100	7470PJO125P30-13	4031582350333
	150	32	11	45	183	100	7470PIO150P30-11	4031582370027
	150	32	11	45	183	100	7470PJO150P30-11	4031582349771
	150	32	13	45	183	100	7470PIO150P30-13	4031582370034
	150	32	13	45	183	100	7470PJO150P30-13	4031582349764
Ruote pivottanti con blocco totale								
	75	25	11	24	100	60	7477PIO075P30-11	4031582369786
	75	25	11	24	100	75	7477PJO075P30-11	4031582350999
	75	25	12,3	24	100	75	7477PJO075P30-12,3	4031582351019
	100	32	11	43,5	135	60	7477PIO100P30-11	4031582369885
	100	32	11	43,5	135	80	7477PJO100P30-11	4031582350135
	100	32	13	43,5	135	60	7477PIO100P30-13	4031582369809
	100	32	13	43,5	135	80	7477PJO100P30-13	4031582350180
	125	32	11	41	160	80	7477PIO125P30-11	4031582369892
	125	32	11	41	160	100	7477PJO125P30-11	4031582349955
	125	32	13	41	160	80	7477PIO125P30-13	4031582369908
	125	32	13	41	160	100	7477PJO125P30-13	4031582350357
	150	30	11	36	183	100	7477PIO150P30-11	4031582370010
	150	32	11	36	183	100	7477PJO150P30-11	4031582349740
	150	30	13	36	183	100	7477PIO150P30-13	4031582370003
	150	30	13	36	183	100	7477PJO150P30-13	4031582349733



Ruota: PJO

Centro ruota: polipropilene, Battistrada: gomma termoplastica, grigio, senza protezioni filettate, cuscinetto, semplice



Ruota: PIO

Centro ruota: polipropilene, Battistrada: gomma solida, grigio, non marcante, senza protezioni filettate, cuscinetto, semplice

DIN

Ø125

Secondo DIN 18867, Sezione 8 (Ruote per attrezzature di catering)

AGILA IN ACCIAIO INOX

Versione lavabile Agila realizzata in acciaio inossidabile

Capacità di carico:	75 - 100 kg
Standard:	EN 12530
Diametro ruota:	75 - 125 mm
Temperatura:	- 20 / + 60 °C
Altezza complessiva:	100 - 160 mm
Prestazioni di rotolamento	●●●○○
Rumore di movimento	●●●○○
Attrito	●●●○○
Resistenza alla corrosione	●●●●●

Vantaggi in sintesi

Materiale

Scocca in acciaio inossidabile, testa girevole a doppia barra, asse della ruota con dado







Diametro ruota [mm]	Larghezza ruota [mm]	Dimensione della piastra [mm]	Centri dei fori della piastra [mm]	Foro della piastra [mm]	Offset [mm]	altezza complessiva [mm]	Capacità di carico [kg]	Numero di serie	Numero d'ordine
Roti girevoli									
75	25	60 x 60	48/38 x 48/38	6,3	24	100	75	7470PJH075P40	4031582351125
100	32	77 x 67	61,5/56 x 51,5/46,5	8,5	38	135	80	7470PJH100P50	4031582350081
100	32	95 x 70	75 x 50	11	38	135	80	7470PJH100P51	4031582350210
125	32	77 x 67	61,5/56 x 51,5/46,5	8,5	41	160	100	7470PJH125P50	4031582349917
125	32	95 x 70	75 x 50	11	41	160	100	7470PJH125P51	4031582350388
Freni fissi									
100	32	77 x 67	61,5/56 x 51,5/46,5	8,5		135	80	7478PJH100P50	4031582350104
125	32	77 x 67	61,5/56 x 51,5/46,5	8,5		160	100	7478PJH125P50	4031582349894
Ruote girevoli con bloccaggio totale									
75	25	60 x 60	48/38 x 48/38	6,3	24	100	75	7477PJH075P40	4031582351156
100	32	77 x 67	61,5/56 x 51,5/46,5	8,5	43,5	135	80	7477PJH100P50	4031582350098
100	32	95 x 70	75 x 50	11	43,5	135	80	7477PJH100P51	4031582350234
125	32	77 x 67	61,5/56 x 51,5/46,5	8,5	41	160	100	7477PJH125P50	4031582349887
125	32	95 x 70	75 x 50	11	41	160	100	7477PJH125P51	4031582350401



Ruota: PJH Centro ruota: Polipropilene, Aerinamento: gomma termoplastica, grigia, con proteggi filetti, cuscinetto liscio

Ø125
Secondo DIN 18867, Sezione 8 (Ruote per attrezzature di catering)

Ruote fisse P50
Lato lungo della piastra 90° in direzione di marcia

AGILA IN ACCIAIO INOX

Versione Agila lavabile realizzata in acciaio inossidabile

Vantaggi in breve	
Portata:	75 - 100 kg
Standard:	EN 12530
Diametro ruota:	75 - 125 mm
Temperatura:	- 20 / + 60 °C
Altezza complessiva:	100 - 160 mm
Prestazione rotolamento	●●●○○
Rumore di movimento	●●●○○
Attrito	●●●○○
Resistenza alla corrosione	●●●●●

Materiale

Custodia in acciaio inossidabile, testa girevole a doppi cuscinetti, perno ruota con dado

	Diametro ruota [mm]	Larghezza ruota [mm]	Foro centrale [mm]	Scostamento [mm]	Altezza complessiva [mm]	Portata [kg]	Numero di serie	Numero d'ordine
Pirole girevoli								
	75	25	11	24	100	75	7470PJH075P30-11	4031582351101
	75	25	12,3	24	100	75	7470PJH075P30-12,3	4031582370980
	100	32	11	38	135	80	7470PJH100P30-11	4031582350074
	100	32	13	38	135	80	7470PJH100P30-13	4031582350203
	125	32	11	41	160	100	7470PJH125P30-11	4031582349924
	125	32	13	41	160	100	7470PJH125P30-13	4031582350371
Ruote pivottanti con blocco totale								
	75	25	11	24	100	75	7477PJH075P30-11	4031582351132
	75	25	12,3	24	100	75	7477PJH075P30-12,3	4031582370997
	100	32	11	43,5	135	80	7477PJH100P30-11	4031582350241
	100	32	13	43,5	135	80	7477PJH100P30-13	4031582350227
	125	32	11	41	160	100	7477PJH125P30-11	4031582349900
	125	32	13	41	160	100	7477PJH125P30-13	4031582350395



Ruota: PJH; mozzo ruota: polipropilene; battistrada: gomma termoplastica, grigia, con paracinghie, cuscinetto semplice

Ø125

Secondo DIN 18867, Sezione 8 (ruote per attrezzature per la ristorazione)

AGILA INOX

Versione lavabile Agila realizzata in acciaio inossidabile

Materiale

Alloggiamento in acciaio inossidabile, testa girevole a doppio cuscinetto, perno della ruota con dado

Vantaggi in breve	
Portata:	75 - 100 kg
Standard:	EN 12530
Diametro ruota:	75 - 150 mm
Temperatura:	- 20 / + 60 °C
Altezza complessiva:	100 - 183 mm
Prestazioni di rotolamento	●●●○○
Rumore di movimento	●●●○○
Attrito	●●●○○
Resistenza alla corrosione	●●●●●

	Diametro ruota [mm]	Larghezza ruota [mm]	Dimensione della Piastra [mm]	Centri dei fori della piastra [mm]	Foro della piastra [mm]	OFFSET [mm]	Altezza totale [mm]	Portata [kg]	Numero di serie	Numero d'ordine
Ruote girevoli										
	75	25	60 x 60	48/38 x 48/38	6,3	24	100	75	7470PJC075P40	4031582351309
	100	32	77 x 67	61,5/56 x 51,5/46,5	8,5	38	135	100	7470PJC100P50	4031582349825
	100	32	95 x 70	75 x 50	11	38	135	100	7470PJC100P51	4031582350463
	125	32	77 x 67	61,5/56 x 51,5/46,5	8,5	41	160	100	7470PJC125P50	4031582349986
	125	32	95 x 70	75 x 50	11	41	160	100	7470PJC125P51	4031582350302
	150	32	77 x 67	61,5/56 x 51,5/46,5	8,5	45	183	100	7470PJC150P50	4031582349696
	150	32	95 x 70	75 x 50	11	45	183	100	7470PJC150P51	4031582350517
Ruote fisse										
	100	32	77 x 67	61,5/56 x 51,5/46,5	8,5		135	100	7478PJC100P50	4031582349801
	125	32	77 x 67	61,5/56 x 51,5/46,5	8,5		160	100	7478PJC125P50	4031582350029
Ruote pivinate con Blocco totale										
	75	25	60 x 60	48/38 x 48/38	6,3	24	100	75	7477PJC075P40	4031582351330
	100	32	77 x 67	61,5/56 x 51,5/46,5	8,5	43,5	135	100	7477PJC100P50	4031582349795
	100	32	95 x 70	75 x 50	11	43,5	135	100	7477PJC100P51	4031582350470
	125	32	77 x 67	61,5/56 x 51,5/46,5	8,5	41	160	100	7477PJC125P50	4031582349993
	125	32	95 x 70	75 x 50	11	41	160	100	7477PJC125P51	4031582350326
	150	32	77 x 67	61,5/56 x 51,5/46,5	8,5	36	183	100	7477PJC150P50	4031582349665
	150	32	95 x 70	75 x 50	11	36	183	100	7477PJC150P51	4031582350524



Ruota: PJC

Centro della ruota: polipropilene, superficie: TENTEprene (gomma termoplastica), con proteggi-filetti, cuscinetto a sfera di precisione, acciaio inossidabile



Piccoli proteggi-filetti

Queste ruote sono disponibili anche con ruota PIP e piccoli proteggi-filetti per l'industria alimentare (approvato Lerpac).

Ruote fisse P50

Lato lungo della piastra 90° rispetto alla direzione di avanzamento

Ø125

Secondo DIN 18867, Sezione 8 (Ruote per attrezzature da catering)

AGILA IN ACCIAIO INOSSIDABILE

Versione Agila lavabile realizzata in acciaio inossidabile

Vantaggi in breve	
Capacità di carico:	75 - 100 kg
Standard:	EN 12530
Diametro Ruota:	75 - 150 mm
Temperatura:	- 20 / + 60 °C
Altezza complessiva:	100 - 183 mm
Prestazioni di rotolamento	●●●○○
Rumore di movimento	●●●○○
Usura	●●●○○
Resistenza alla corrosione	●●●●●

Materiale

Alloggiamento in acciaio inossidabile, testa girevole con doppio cuscinetto a sfera, albero ruota con dado

	Diametro ruota [mm]	Larghezza ruota [mm]	Foro centrale [mm]	Distanza [mm]	Altezza totale [mm]	Portata [kg]	Numero di serie	Numero d'ordine
Ruote pivottanti								
	75	25	11	24	100	75	7470PJC075P30-11	4031582351286
	75	25	12,3	24	100	75	7470PJC075P30-12,3	4031582351293
	100	32	11	38	135	100	7470PJC100P30 -11	4031582349832
	100	32	13	38	135	100	7470PJC100P30-13	4031582350456
	125	32	11	41	160	100	7470PJC125P30-11	4031582350012
	125	32	13	41	160	100	7470PJC125P30-13	4031582350319
	150	32	11	45	183	100	7470PJC150P30-11	4031582349719
	150	32	13	45	183	100	7470PJC150P30-13	4031582349702
Ruote piroettanti con bloccaggio totale								
	75	25	11	24	100	75	7477PJC075P30-11	4031582351316
	75	25	12,3	24	100	75	7477PJC075P30-12,3	4031582351323
	100	32	11	43,5	135	100	7477PJC100P30-11	4031582349818
	100	32	13	43,5	135	100	7477PJC100P30-13	4031582350487
	125	32	11	41	160	100	7477PJC125P30-11	4031582350005
	125	32	13	41	160	100	7477PJC125P30-13	4031582350296
	150	32	11	36	183	100	7477PJC150P30-11	4031582349689
	150	32	13	36	183	100	7477PJC150P30-13	4031582349672



Ruota: PJC

Mozzo ruota: polipropilene, battistrada: TENTEprene (gomma termoplastica), con protezioni antistrappo, cuscinetto a sfere di precisione, acciaio inox



Piccole protezioni antistrappo

Queste ruote sono disponibili anche con ruota PIP e piccole protezioni antistrappo per l'industria alimentare (approvazione Lerpac).

DIN

Ø125

Secondo DIN 18867, Sezione 8 (ruote per attrezzature per catering)

AGILA IN ACCIAIO INOX

Versione lavabile Agila realizzata in acciaio inossidabile

Portata:	75 - 100 kg
Standard:	EN 12530
Diametro ruota:	75 - 150 mm
Temperatura:	- 20 / + 60 °C
Altezza complessiva:	100 - 183 mm
Prestazioni di rotolamento	●●●○○
Rumore di movimento	●●●○○
Attrito	●●●○○
Resistenza alla corrosione	●●●●●

Vantaggi in breve

Materiale

Scocca in acciaio inossidabile, testa girevole a doppia boccola, mozzo ruota con dado

	Diametro ruota [mm]	Larghezza ruota [mm]	Dimensione della Piastra [mm]	centri dei fori della piastra [mm]	Foro della piastra [mm]	Offset [mm]	Altezza complessiva [mm]	Portata [kg]	Numero di serie	Numero d'ordine
Ruote girevoli										
	75	25	60 x 60	48/38 x 48/38	6,3	24	100	75	7470YGO075P40	4031582351248
	100	32	77 x 67	61,5/56 x 51,5/46,5	8,5	38	135	100	7470XSC100P50	4031582350265
	100	32	95 x 70	75 x 50	11	38	135	100	7470XSC100P51	4031582350746
	125	32	77 x 67	61,5/56 x 51,5/46,5	8,5	41	160	100	7470XSC125P50	4031582349863
	125	32	95 x 70	75 x 50	11	41	160	100	7470XSC125P51	4031582350425
	150	32	77 x 67	61,5/56 x 51,5/46,5	8,5	45	183	100	7470XSC150P50	4031582349634
	150	32	95 x 70	75 x 50	11	45	183	100	7470XSC150P51	4031582350531
Ruote fisse										
	100	32	77 x 67	61,5/56 x 51,5/46,5	8,5		135	100	7478XSC100P50	4031582350036
	125	32	77 x 67	61,5/56 x 51,5/46,5	8,5		160	100	7478XSC125P50	4031582349788
Ruote girevoli con blocco totale										
	75	25	60 x 60	48/38 x 48/38	6,3	24	100	75	7477YGO075P40	4031582351279
	100	32	77 x 67	61,5/56 x 51,5/46,5	8,5	43,5	135	100	7477XSC100P50	4031582350043
	100	32	95 x 70	75 x 50	11	43,5	135	100	7477XSC100P51	4031582350289
	125	32	77 x 67	61,5/56 x 51,5/46,5	8,5	41	160	100	7477XSC125P50	4031582349849
	125	32	95 x 70	75 x 50	11	41	160	100	7477XSC125P51	4031582350449
	150	32	77 x 67	61,5/56 x 51,5/46,5	8,5	36	183	100	7477XSC150P50	4031582349627
	150	32	95 x 70	75 x 50	11	36	183	100	7477XSC150P51	4031582350548



Ruota: XSC conduttiva elettricamente, non segnante

Mozzo ruota: poliammide, pavimento: poliuretano, con proteggi filetti, cuscinetto a sfera di precisione, in acciaio inox



Ruota: YGO conduttiva elettricamente, non segnante

Mozzo ruota: polipropilene, pavimento: TENTEprene (gomma termoplastica), grigio, non segnante, Shore A 85, cuscinetto a sfera libero

DIN

Ø125

Secondo DIN 18867, Sezione 8 (Ruote per attrezzature per catering)

Zanche fisse P50

Lato lungo della piastra 90° rispetto alla direzione di avanzamento

AGILA INACCIAIO ALLEGGERITO

Versione lavabile Agila realizzata in acciaio inossidabile

Materiale

Alloggiamento in acciaio inossidabile, testa snodabile a doppio cuscinetto a sfera, asse della ruota con dado

Vantaggi in breve	
Capacità di carico:	75 - 100 kg
Standard:	EN 12530
Diametro della ruota:	75 - 150 mm
Temperatura:	- 20 / + 60 °C
Lunghezza complessiva:	100 - 183 mm
Prestazione di rotolamento	●●●○○
Rumore di movimento	●●●○○
Usura	●●●○○
Resistenza alla corrosione	●●●●●

	Diametro ruota [mm]	Larghezza ruota [mm]	Foro centrale [mm]	Offset [mm]	Altezza complessiva [mm]	Capacità di carico [kg]	Numero di serie	Numero ordine
Ruote girevoli								
	75	25	11	24	100	75	7470YGO075P30-11	4031582351224
	75	25	12,3	24	100	75	7470YGO075P30-12,3	4031582351231
	100	32	11	38	135	100	7470XSC100P30-11	4031582350067
	100	32	13	38	135	100	7470XSC100P30-13	4031582350258
	125	32	11	41	160	100	7470XSC125P30-11	4031582349870
	125	32	13	41	160	100	7470XSC125P30-13	4031582350418
	150	32	11	45	183	100	7470XSC150P30-11	4031582349658
	150	32	13	45	183	100	7470XSC150P30-13	4031582349641
Ruote pivottanti con blocco totale								
	75	25	11	24	100	75	7477YGO075P30-11	4031582351255
	75	25	12,3	24	100	75	7477YGO075P30-12,3	4031582351262
	100	32	11	43,5	135	100	7477XSC100P30-11	4031582350050
	100	32	13	43,5	135	100	7477XSC100P30-13	4031582350272
	125	32	11	41	160	100	7477XSC125P30-11	4031582349856
	125	32	13	41	160	100	7477XSC125P30-13	4031582350432
	150	32	11	36	183	100	7477XSC150P30-11	4031582349603
	150	32	13	36	183	100	7477XSC150P30-13	4031582349610



Ruota: XSC conduttiva elettricamente, antiriking

Centro ruota: poliamide, Gommatura: poliuretano, con proteggi-filetti, cuscinetto a sfera di precisione, inox



Ruota: YGO conduttiva elettricamente, antiricking

Centro ruota: polipropilene, Gommatura: TENTEprene (gomma termoplastica), grigio, antiriping, Shore A 85, cuscinetto liscio

DIN

Ø125

Secondo DIN 18867, Sezione 8 (Ruote per attrezzature da catering)

AGILA IN ACCIAIO INOX

Versione Agila lavabile in acciaio inossidabile

Portata:	100 kg
Standard:	EN 12530
Diametro ruota:	100 - 150 mm
Temperatura:	- 20 / + 60 °C
Altezza complessiva:	138 - 186 mm
Prestazioni rotolo	●●●○○
Rumore di movimento	●●●○○
Usura	●●●○○
Resistenza alla corrosione	●●●●●

Vantaggi in breve

Materiale

Custodia in acciaio inox, testa girevole a doppio cuscinetto, mozzo ruota con dado

	Diametro ruota [mm]	Larghezza Ruota [mm]	Ø vite [mm]	Lunghezza vite [mm]	Offset [mm]	Altezza totale [mm]	Portata [kg]	Numero di serie	Numero d'ordine
Ruote pivottanti									
	100	32	18	62	38	138	100	7470PJC100R05-18x62 M6/30	4031582371000
	100	32	18	62	38	138	100	7470PJO100R05-18x62 M6/30	4031582372939
	125	32	18	62	41	163	100	7470PJC125R05-18x62 M6/30	4031582367379
	125	32	18	62	41	163	100	7470PJO125R05-18x62 M6/30	4031582372946
	150	32	18	62	45	186	100	7470PJC150R05-18x62 M6/30	4031582367386
	150	32	18	62	45	186	100	7470PJO150R05-18x62 M6/30	4031582372953
Ruote girevoli con blocco totale									
	100	32	18	62	43,5	138	100	7477PJC100R05-18x62 M6/30	4031582367393
	100	32	18	62	43,5	138	100	7477PJO100R05-18x62 M6/30	4031582372960
	125	32	18	62	41	163	100	7477PJC125R05-18x62 M6/30	4031582367409
	125	32	18	62	41	163	100	7477PJO125R05-18x62 M6/30	4031582372977
	150	32	18	62	36	186	100	7477PJC150R05-18x62 M6/30	4031582367416
	150	32	18	62	36	186	100	7477PJO150R05-18x62 M6/30	4031582372984



Ruota: PJC

Centro ruota: polipropilene, Piastra: TENTEprene (gomma termoplastica), con proteggifiletto, cuscinetto a sfera di precisione, acciaio inossidabile



Ruota: PJO Centro ruota: polipropilene, Piastra: gomma termoplastica,

grigio, senza proteggi filetti, cuscinetto piani

DIN

Ø125

Secondo DIN 18867, Sezione 8 (Rondelle per attrezzature di catering)



Adattatore o espansore per tubi

Troverete adattatori adatti per tubi quadrati o rotondi o raccordi espandibili nelle pagine accessori.

AGILA TWIN

Gambe con ruote gemelle multifunzione

Capacità di carico:	70 kg
Standard:	EN 12530
Diametro ruota:	50 mm
Temperatura:	- 25 / - 25 °C
Altezza complessiva:	69 mm
Prestazioni di rotolamento	●●●○○
Rumore di movimento	●●●○○
Attrito	●●●●●
Resistenza alla corrosione	●●●○○

Vantaggi in breve

Materiale

Involucro in acciaio pressato, zincatura brillante, protettiva blu, testa girevole a doppi cuscinetti a sfera, asse ruota con dado

Massa girevole a ruota	Diametro ruota [mm]	Larghezza ruota [mm]	Dimensione della Piastra [mm]	Centri fori della piastra [mm]	Foro sulla piastra [mm]	Offset [mm]	Altezza complessiva [mm]	Portata [kg]	Numero di serie	Numero d'ordine
	50	20	60 x 60	48/38 x 48/38	6,3	25	69	70	2970UOO050P40	4031582302776
										
Gambe girevoli con ruota freno										
	50	20	60 x 60	48/38 x 48/38	6,3	25	69	70	2975UOO050P40	4031582302851
										
Ruote girevoli										
	50	20	60 x 60	48/38 x 48/38	6,3	25	69	70	2970UAK050P40	4031582302752
										
Ruote girevoli con ruota freno										
	50	20	60 x 60	48/38 x 48/38	6,3	25	69	70	2975UAK050P40	4031582302837
										



ruota: UOO centro ruota: poliammide, cuscinetto liscio



Ruota: UAK

Centro ruota: Poliammide, Corona: poliuretano, con protezioni filettate, cuscinetto a sfera a cono

AGILA TWIN

ghindine a doppia ruota multifunzione

Capacità di carico:	70 kg
Standard:	EN 12530
Diametro ruote:	50 mm
Temperatura:	- 25 / - 25 °C
Altezza complessiva:	69 mm
Prestazioni di rotolamento	●●●○○
Rumore di movimento	●●●○○
Attrito	●●●●●
Resistenza alla corrosione	●●●○○

Vantaggi in breve

Materiale

Alloggiamento in acciaio pressato, zincatura a brillante, passivazione blu, testa girevole con doppio cuscinetto a sfera, perno della ruota con dado

	Diametro ruota [mm]	Larghezza ruota [mm]	Foro centrale [mm]	Offset [mm]	Altezza totale [mm]	Portata [kg]	Numero di serie	Numero d'ordine
RUOTE GIREVOLI								
	50	20	11	25	69	70	2970UOO050P30-11	4031582302769
								
Ruote girevoli con ruota freno								
	50	20	11	25	69	70	2975UOO050P30-11	4031582302844
								
Ruote pivottanti								
	50	20	11	25	69	70	2970UAK050P30-11	4031582302745
								
Ruote pivottanti con ruota freno								
	50	20	11	25	69	70	2975UAK050P30-11	4031582302820
								



Ruota: UOO Centro ruota: Poliammide, cuscinetto liscio



Ruota: UAK
Centro ruota: Poliammide, Battistrada: Poliuretano, con protezioni filettate, cuscinetto a sfera conico

AGILA TWIN

rotelle singole multifunzionali a doppia ruota

Capacità di carico:	60 - 100 kg
Standard:	EN 12530
Diametro ruota:	50 - 75 mm
Temperatura:	- 20 / + 85 °C
Altezza complessiva:	69 - 102 mm
Prestazioni di rotolamento	●●●○○
Rumore di movimento	●●●○○
Usura	●●●○○
Resistenza alla corrosione	●●●○○

Vantaggi in breve

Materiale

Alloggiamento in acciaio pressofuso, zincatura lucida, passivazione blu, testata girevole a doppio cuscinetto, mozzo ruota con dado

Ruote con rotazione a 360°



Rotelle girevoli con blocco totale



Rotelle girevoli con ruota freno



Diametro ruota [mm]	Larghezza ruota [mm]	Dimensione della piastra [mm]	Centri dei fori piatto [mm]	foro piatto [mm]	.offset [mm]	Altezza totale [mm]	Portata [kg]	Numero di serie	Numero ordine
Ruote con rotazione a 360°									
50	19	60 x 60	48/38 x 48/38	6,3	25	69	60	2970DIK050P40	4031582302653
50	19	60 x 60	48/38 x 48/38	6,3	25	69	60	2970DYK050P40	4031582340471
75	25	77 x 67	61,5/56 x 51,5/46,5	8,5	31,4	102	100	2970DIK075P50	4031582302677
75	25	77 x 67	61,5/56 x 51,5/46,5	8,5	31,4	102	100	2970DYK075P50	4031582340617
Rotelle girevoli con blocco totale									
75	25	77 x 67	61,5/56 x 51,5/46,5	8,5	31,3	102	100	2977DIK075P50	4031582302905
75	25	77 x 67	61,5/56 x 51,5/46,5	8,5	31,3	102	100	2977DYK075P50	4031582341072
Rotelle girevoli con ruota freno									
50	19	60 x 60	48/38 x 48/38	6,3	25	69	60	2975DIK050P40	4031582302790
50	19	60 x 60	48/38 x 48/38	6,3	25	69	60	2975DYK050P40	4031582340839



Ruota: DIK

Centro ruota: acciaio stampato, soletta: gomma, grigio, non lascia segni, con proteggi-filetti, cuscinetto conico a sfere



Ruota: DYK conduttiva e secondo ESD

Centro ruota: acciaio stampato, soletta: gomma, nera, non macchia, con proteggi-filetti, cuscinetto conico a sfere

AGILA TWIN

Rotelle doppiamente ruotate multifunzionali

Capacità di carico:	60 - 100 kg
Standard:	EN 12530
diametro ruota:	50 - 75 mm
Temperatura:	- 20 / + 85 °C
Altezza complessiva:	69 - 99 mm
Prestazioni di rotolamento	●●●○○
Rumore di movimento	●●●○○
Usura	●●●○○
Resistenza alla corrosione	●●●○○

Vantaggi in breve

Materiale

Cassa in acciaio stampato, zincatura lucida, ossidazione blu, testa girevole a doppio cuscinetto, perno ruota con dado

Diametro ruota [mm]	Larghezza ruota [mm]	Foro centrale [mm]	Offset [mm]	Altezza complessiva [mm]	Portata [kg]	Numero di serie	Codice ordine
Ruote girevoli							
							
50	19	11	25	69	60	2970DIK050P30-11	4031582302646
50	19	11	25	69	60	2970DYK050P30-11	4031582340464
75	25	10,3	31,4	99	100	2970DIK075P30-10	4031582302660
75	25	10,3	31,4	99	100	2970DYK075P30-10	4031582340488
Ruote pivotanti con blocco totale							
							
75	25	10,3	31,3	99	100	2977DIK075P30-10	4031582302899
75	25	10,3	31,3	99	100	2977DYK075P30-10	4031582340952
Ruote girevoli con ruota freno							
							
50	19	11	25	69	60	2975DIK050P30-11	4031582302783
50	19	11	25	69	60	2975DYK050P30-11	4031582340723



Ruota: DIK

Centro ruota: acciaio pressofuso, battistrada: gomma, grigio, non lascia segni, con proteggi filetti, cuscinetto a sfere a cono



Ruota: DYK conduttiva elettricamente e secondo ESD

Centro ruota: acciaio pressofuso, Battistrada: gomma, nero, non macchia, con proteggi filetti, cuscinetto a sfere a cono

AGILA TWIN

RUOTE UNIVERSALI DOPPIE MULTIFUNZIONE

Capacità di carico:	70 - 100 kg
Standard:	EN 12530
Diametro ruota:	50 - 75 mm
Temperatura:	- 20 / + 60 °C
altezza complessiva:	69 - 102 mm
Prestazioni di rotolamento	●●●○○
Rumore del movimento	●●●○○
Backbiting	●●●○○
Resistenza alla corrosione	●●●○○

Vantaggi in breve

Materiale

Alloggiamento in acciaio pressato, zincatura lucida, passivazione blu, testa girevole con doppia boccola a sfere, perno ruota con dado

	Diametro ruota [mm]	Larghezza ruota [mm]	Dimensione della piastra [mm]	Centri fori della piastra [mm]	Foro della piastra [mm]	Offset [mm]	Altezza complessiva [mm]	Portata [kg]	Numero di serie	Numero d'ordine
Ruote pivotanti										
	50	19	60 x 60	48/38 x 48/38	6,3	25	69	70	2970PJO050P40	4031582302691
	50	19	60 x 60	48/38 x 48/38	6,3	25	69	70	2970YGO050P40	4031582357714
	75	25	77 x 67	61,5/56 x 51,5/46,5	8,5	31,4	102	80	2970PIO075P50	4031582362275
	75	25	77 x 67	61,5/56 x 51,5/46,5	8,5	28	102	100	2970PJO075P50	4031582302714
	75	25	77 x 67	61,5/56 x 51,5/46,5	8,5	31,4	102	100	2970YGO075P50	4031582357721
Roti girevoli con blocco totale										
	75	25	77 x 67	61,5/56 x 51,5/46,5	8,5	31,4	102	80	2977PIO075P50	4031582362312
	75	25	77 x 67	61,5/56 x 51,5/46,5	8,5	31,3	102	100	2977PJO075P50	4031582302929
	75	25	77 x 67	61,5/56 x 51,5/46,5	8,5	31,4	102	100	2977YGO075P50	4031582357738
Roti girevoli con ruota freno										
	50	19	60 x 60	48/38 x 48/38	6,3	25	69	75	2975PJO050P40	4031582302813
	50	20	60 x 60	48/38 x 48/38	6,3	25	69	70	2975YGO050P40	4031582357745



Ruota: PJO. Centro ruota: polipropilene, battistrada: TENTEprene (gomma termoplastica), senza proteggi filetti, supporto liscio



Ruota: PIO

Centro ruota: polipropilene, battistrada: gomma solida, grigio, non marcante, senza proteggi filetti, supporto liscio



Ruota: YGO conduttiva elettrica, non macchiante

Centro ruota: polipropilene, battistrada: TENTEprene (gomma termoplastica), senza proteggi filetti, supporto liscio

AGILA TWIN

Rotelle a doppia ruota multifunzione

Portata:	70 - 100 kg
Standard:	EN 12530
Diametro ruota:	50 - 75 mm
Temperatura:	- 20 / + 60 °C
Altezza complessiva:	69 - 99 mm
Prestazioni di rotolamento	●●●○○
Rumore di movimento	●●●○○
Usura	●●●○○
Resistenza alla corrosione	●●●○○

Vantaggi in breve

Materiale

Scocca in acciaio pressato, zincatura lucida, passivata Blu, testa girevole a doppio cuscinetto, perno ruota con dado

	Diametro ruota [mm]	Larghezza ruota [mm]	Foro centrale [mm]	Offset [mm]	Altezza totale [mm]	Portata [kg]	Numero di serie	Numero d ordine
Rotelle Pivotanti								
	50	19	11	25	69	70	2970PJO050P30-11	4031582302684
	50	19	11	25	69	70	2970YGO050P30-11	4031582357752
	75	25	10	31,4	99	80	2970PIO075P30-10	4031582362268
	75	25	10,3	31,4	99	100	2970PJO075P30-10	4031582302707
	75	25	10	31,4	99	100	2970YGO075P30-10	4031582357769
Ruote pivotanti con blocco totale								
	75	25	10	31,4	99	80	2977PIO075P30-10	4031582362305
	75	25	10,3	31,3	99	100	2977PJO075P30-10	4031582302912
	75	25	10,3	31,3	99	100	2977YGO075P30-10	4031582357776
Ruote pivotanti con ruota freno								
	50	19	11	25	69	75	2975PJO050P30-11	4031582302806
	50	19	11	25	69	70	2975YGO050P30-11	4031582357783



Ruota: PJO

Centro ruota: polipropene, battuta: TENTEprene (gomma termoplastica), senza proteggi filetti, cuscinetto liscio



Ruota: PIO

Centro ruota: polipropene, battuta: gomma solida, grigia, non marcante, senza proteggi filetti, cuscinetto liscio



Ruota: YGO

conduttivo elettrico, non marcante

Centro ruota: polipropene, battuta: TENTEprene (gomma termoplastica), senza proteggi filetti, cuscinetto liscio

AGILA TWIN

Rotelle a doppia ruota multifunzione

Carico utile:	80 - 100 kg
Standard:	EN 12530
Diametro della ruota:	75 mm
Temperatura:	- 20 / + 60 °C
Altezza totale:	102 mm
Prestazioni di rotolamento	●●●○○
Rumore di movimento	●●●○○
Usura	●●●○○
Resistenza alla corrosione	●●●○○

Vantaggi in breve

Materiale

Custodia in acciaio stampato, zincatura a brillante, passivazione blu, testata girevole con doppio cuscinetto a sfera, perno della ruota con dado

	Diametro ruota [mm]	Larghezza ruota [mm]	Dimensione della piastra [mm]	Centri fori della piastra [mm]	Foro piastra [mm]	offset [mm]	Altezza complessiva [mm]	Portata [kg]	Numero di serie	Numero d'ordine
Dadi a cerniera girevoli										
	75	25	77 x 67	61,5/56 x 51,5/46,5	8,5	31,4	102	80	2970PIP075P50	4031582362299
	75	25	77 x 67	61,5/56 x 51,5/46,5	8,5	31,4	102	100	2970PJP075P50	4031582302738
Ruote pivottanti con blocco totale										
	75	25	77 x 67	61,5/56 x 51,5/46,5	8,5	31,4	102	80	2977PIP075P50	4031582362336
	75	25	77 x 67	61,5/56 x 51,5/46,5	8,5	31,3	102	100	2977PJP075P50	4031582302943



Ruote: PJP Centro ruota: Polipropilene, Bata: TENTEprene (gomma termoplastica), con proteggitura filetti, cuscinetto a sfera di precisione



Ruote: PIP

Centro ruota: Polipropilene, Bata: gomma solida, grigia, non lascia imitazioni, con proteggitura filetti, cuscinetto a sfere di precisione

AGILA TWIN

Ruote pivottanti twin funzionali multifunzione

Capacità di carico:	80 - 100 kg
Standard:	EN 12530
diametro della ruota:	75 mm
Temperatura:	- 20 / + 60 °C
Altezza totale:	99 mm
Prestazioni di rotolamento	●●●○○
Rumore di movimento	●●●○○
Attrito	●●●○○
Resistenza alla corrosione	●●●○○

Vantaggi in breve

Materiale

Alloggiamento in acciaio stampato, zincatura lucida, passivazione blu, testa girevole a doppio cuscinetto, perno della ruota con dado

Ruote girevoli	Diametro ruota [mm]	Larghezza ruota [mm]	foro centrale [mm]	Offset [mm]	Altezza totale [mm]	Portata [kg]	Numero di serie	Numero d'ordine
	75	25	10	31,4	99	80	2970PIP075P30-10	4031582362282
	75	25	10,3	31,4	99	100	2970PJP075P30-10	4031582302721
Ruote girevoli con bloccaggio totale								
	75	25	10	31,4	99	80	2977PIP075P30-10	4031582362329
	75	25	10,3	31,3	99	100	2977PJP075P30-10	4031582302936



Ruota: PJP

Centro ruota: polipropilene, Corsa: TENTEprene (gomma termoplastica), con proteggi-filetti, cuscinetto a sfere di precisione



Ruota: PIP Centro Ruota: polipropilene, Corsa: gomma solida, grigia, non marcante, con proteggi-filetti, precisione

cuscinetto a sfere

AGILA TWIN

Mobilità girevoli multifunzione a doppia ruota

Capacità di carico:	100 kg
Standard:	EN 12530
Diametro ruota:	75 mm
Temperatura:	- 20 / + 60 °C
Altezza complessiva:	103 mm
Prestazioni di rotolamento	●●●○○
Rumore di movimento	●●●○○
Attrito	●●●○○
Resistenza alla corrosione	●●●○○

Vantaggi in breve

Materiale

Custodia in acciaio pressato, zincatura lucida, cromatura gialla, testa girevole a doppia boccola, con sfere in acciaio inox, perno ruota con dado

	Diametro ruota [mm]	Larghezza ruota [mm]	Dimensione Piastra [mm]	Centri foro piastra [mm]	Foro piastra [mm]	Offset [mm]	Altezza totale [mm]	Portata [kg]	Numero di serie	Numero ordine
Ruote panoramiche con snodo centrale , blocco totale	75	25	70 x 55	57/51 x 41	5,5	28	103	100	2976PJH075P54	4031582302875
Ruote girevoli con snodo centrale , blocco totale	75	25	70 x 55	57/51 x 41	5,5	28	103	100	2976PJE075P54	4031582302868
Ruote girevoli con centrale , blocco totale	75	25	70 x 55	57/51 x 41	5,5	28	103	100	2976UAE075P54	4031582302882









Ruota: PJE Centro ruota: polipropilene, battistrada: TENTEprene (gomma termoplastica), con proteggi filetti, cuscinetto a sfera conico, acciaio inossidabile



Ruota: PJH Centro ruota: polipropilene, battistrada: TENTEprene (gomma termoplastica) con proteggi filetti, cuscinetto liscio, con inserti in acciaio inossidabile



Ruota: UAE Centro ruota: poliammide, Battistrada: poliuretano, cuscinetto a sfera conico, acciaio inossidabile

STORA

Ruote per carrello della spesa

Capacità di carico:	60 - 100 kg
Standard:	EN 12530
Diametro della ruota:	75 - 125 mm
temperatura:	- 20 / + 60 °C
Altezza complessiva:	100 - 155 mm
Prestazioni di rotolamento	●●●○○
Rumore di movimento	●●●○○
Attrito	●●●○○
Resistenza alla corrosione	●●●○○

Vantaggi in breve

Materiale

Alloggiamento in acciaio stampato, zincatura lucida, passivazione blu, testa girevole con doppio cuscinetto a sfera, assale della ruota con dado

	Diametro ruota [mm]	Larghezza ruota [mm]	Foro centrale [mm]	Offset [mm]	Altezza totale [mm]	Capacità di carico [kg]	Numero di serie	Numero d'ordine
Ruote orientabili								
	75	25	10	30	100	60	2370PIP075P30-10	4031582360981
	75	25	10,3	30	100	75	2370PJP075P30-10	4031582300345
	100	32	11	35	129	80	2370PIP100P30-11	4031582360998
	100	32	13	35	129	80	2370PIP100P30-13	4031582364989
	100	32	11	35	129	80	2370PJJ100P30-11	4031582300321
	100	32	13	35	129	80	2370PJJ100P30-13	4031582365009
	100	32	11	35	129	100	2370PJP100P30-11	4031582300352
	100	32	13	35	129	100	2370PJP100P30-13	4031582335484
	125	32	11	38	155	100	2370PHP125P30-11	4031582364972
	125	32	13	38	155	100	2370PHP125P30-13	4031582357639
	125	32	11	38	155	100	2370PIP125P30-11	4031582364996
	125	32	13	38	155	100	2370PIP125P30-13	4031582335477
	125	32	11	38	155	100	2370PJJ125P30-11	4031582365016
	125	32	13	38	155	100	2370PJJ125P30-13	4031582300338
	125	32	11	38	155	100	2370PJP125P30-11	4031582365023
	125	32	13	38	155	100	2370PJP125P30-13	4031582300369
Ruote girevoli								
	100	32	M12X16	35	128	80	2370PIP100S74	4031582369359
	125	32	M12X16	38	154	100	2370PIP125S74	4031582369328
Ruote girevoli								
	100	32	63,5X35X10	35	129	80	2370PIP100P72	4031582369366
	125	32	63,5X35X10	38	155	100	2370PIP125P72	4031582369335



Ruota: PIP
Centro ruota: Polipropilene, battistrada: gomma solida, grigio, non marcante, con protezioni filiformi, cuscinetto a sfere di precisione



Ruota: PJP
Centro ruota: Polipropilene, battistrada: TENTEprene (gomma termoplastica), con protezioni filiformi sintetiche, cuscinetto a sfere di precisione



Ruota: PJJ Centro ruota: polipropilene, battistrada: TENTEprene (gomma termoplastica), con protezioni filiformi sintetiche, cuscinetto a sfere a rotolamento



Ruota: PHP antistatica
Centro ruota: Polipropilene, battistrada: gomma solida, grigio, non marcante, con protezioni filiformi, cuscinetto a sfere di precisione

STORA

Ruote per carrello della spesa

Capacità di carico:	100 kg
Standard:	EN 12530
Diametro ruota:	125 mm
Temperatura:	- 20 / + 60 °C
Altezza totale:	157 mm
Prestazioni di rotolamento	●●●○○
Rumore di movimento	●●●○○
Usura	●●●○○
Resistenza alla corrosione	●●●○○

Vantaggi in breve

Materiale

Custodia in acciaio pressato, zincatura lucida, passivata blu, cuscinetto a sfera di precisione nella testa girevole con copertura in PU, asse ruota con dado

	Diametro ruota [mm]	Larghezza ruota [mm]	foro centrale [mm]	Offset [mm]	Altezza complessiva [mm]	Portata [kg]	Numero di serie	Numero d'ordine
Casted in Girevole	125	32	13	38	157	100	2340PIP125P30-13	4031582348545
Casted in Girevole	125	32	13	38	157	100	2340PJP125P30-13	4031582336818
Casted in Girevole	125	32	13	38	157	100	2340 PHP125P30-13	4031582357646









Ruota: PIP Centro ruota: Polipropilene, Diametro: gomma solida, grigio, non segno, con protezioni filettate, cuscinetto a sfera di precisione



Ruota: PJP Centro ruota: Polipropilene, Diametro: TENTEprene (gomma termoplastica), con protezioni filettate sintetiche, cuscinetto a sfera di precisione



Ruota: PHP

Ruota antistatica Centro ruota: Polipropilene, Diametro: gomma solida, grigio, non segno, con protezioni filettate, cuscinetto a sfera di precisione

STORA

Rulle per carrello della spesa

Capacità di carico:	80 kg
Standard:	EN 12530
Diametro della ruota:	125 mm
Temperatura:	- 40 / + 60 °C
Altezza totale:	153 mm
Prestazioni di rotolamento	●●●○○
Rumore di movimento	●●●○○
Usura	●●●○○
Resistenza alla corrosione	●●●○○

Vantaggi in breve

Materiale

Alloggiamento in acciaio pressato, zincatura lucida, passivazione blu, testa girevole a doppio cuscinetto a sfera, protezioni filettate con la soletta freno integrata, progettato per uso sia a destra che a sinistra.

Ruote girevoli con ruota freno	Diametro ruota [mm]	Larghezza ruota [mm]	foro centrale [mm]	Offset [mm]	Altezza complessiva [mm]	Capacità di carico [kg]	Numero di serie	Numero d'ordine
	125	32	11	40	153	80	2875QMP125P30-11	4031582365313
	125	32	13	40	153	80	2875QMP125P30-13	4031582302455



Ruota: QMP

Centro ruota: Poliuretano, Coprimozzo: Poliuretano, 4 rotelle, autopulizia tra le ruote, con protezioni filettate, cuscinetto a sfere di precisione



Accessori

Accessori aggiuntivi possono essere spediti su richiesta.



Capacità di carico

80 kg per ruota su pavimenti piani e saldamente fissati 40 kg per ruota su passaggi

STORA

Ruote per carrello della spesa

Capacità di carico:	80 kg
Standard:	EN 12530
Diametro ruota:	125 mm
Temperatura:	- 25 / - 25 °C
Altezza complessiva:	155 mm
Prestazioni di rotolamento	●●●○○
Rumore di movimento	●●●○○
Attrito	●●●○○
Resistenza alla corrosione	●●●○○

Vantaggi in breve

Materiale

Alloggiamento in acciaio pressato, zincatura lucida, passivazione blu, cuscinetto a sfera di precisione nella testa girevole, protezioni filettate con sezione freno integrata

	Diametro ruota [mm]	Larghezza ruota [mm]	foro centrale [mm]	Offset [mm]	Altezza totale [mm]	Capacità di carico [kg]	Numero di serie	Numero d'ordine
Rotelle orientabili con ruota freno	125	32	13	38	155	80	2845QMP125P30-13	4031582348552





Ruota: QMP

Centro ruota: Poliuretano, Tassello: Poliuretano, 4 tracce, autopulizia tra le tracce, con protezioni filettate, cuscinetto a sfera di precisione



Capacità di carico

80 kg per ruota su pavimenti livellati e saldamente fissati, 40 kg per ruota su

passaggi

STORA

Rondelle per carrello della spesa

Capacità di carico:	100 kg
Standard:	EN 12530
Diametro della ruota:	125 mm
Temperatura:	- 20 / + 60 °C
Altezza complessiva:	153 mm
Prestazioni di rotolamento	●●●○○
Rumore di movimento	●●●○○
Attrito	●●●●○
Resistenza alla corrosione	●●●○○

Vantaggi in breve

Materiale

Alloggiamento in acciaio stampato, zincatura lucida, passivato blu, testa snodabile con doppio cuscinetto a sfera, ruota flangiata con una corsa a sfere, design sinistro e destro

Rotelle pivottanti con freno ruota



Diametro ruota [mm]	Larghezza ruota [mm]	Foro centrale [mm]	Offset [mm]	Altezza complessiva [mm]	Portata [kg]	Numero di serie	Numero ordine
125	32	11	40	153	100	2875ZAP125P30-11 LEFT	4031582365320
125	32	11	40	153	100	2875ZAP125P30-11 RIGHT	4031582365337
125	32	13	40	153	100	2875ZAP125P30-13 LEFT	4031582302462
125	32	13	40	153	100	2875ZAP125P30-13 DESTRA	4031582324365
125	32	11	40	153	100	2875ZHP125P30-11 SINISTRA	4031582365344
125	32	11	40	153	100	2875ZHP125P30-11 DESTRA	4031582365351
125	32	13	40	153	100	2875ZHP125P30-13 SINISTRA	4031582357691
125	32	13	40	153	100	2875ZHP125P30-13 DESTRA	4031582357707
125	32	11	40	153	100	2875ZIP125P30-11 SINISTRA	4031582365368
125	32	11	40	153	100	2875ZIP125P30-11 DESTRA	4031582365375
125	32	13	40	153	100	2875ZIP125P30-13 SINISTRA	4031582302479
125	32	13	40	153	100	2875ZIP125P30-13 RIGHT	4031582324372



Ruota: ZAP

Centro ruota: plastica, Gomme: Poliuretano, con proteggicassa, cuscinetto a sfera di precisione, Ruota con flangia: plastica



Ruota: ZHP conduttiva elettrica

Centro ruota: plastica, Gomme: gomma termoplastica, con proteggicassa, cuscinetto a sfera di precisione, Ruota con flangia: plastica



Ruota: ZIP

Centro ruota: plastica, Gomme: gomma, con proteggicassa, cuscinetto a sfera di precisione, Ruota con flangia: plastica



Portata

100 kg per casello su pavimenti level e saldamente fissati 40 kg per castor su passerelle

STORA

Ruote per carrelli della spesa

Capacità di carico:	160 kg
Standard:	EN 12532
Diametro della ruota:	160 mm
Temperatura:	- 20 / + 60 °C
Altezza complessiva:	191 mm
Prestazioni di rotolamento	●●●○○
Rumore di movimento	●●●○○
Attrito	●●●○○
Resistenza alla corrosione	●●●○○

Vantaggi in breve

Materiale

Alloggiamento in acciaio pressato, zincatura lucida, passivazione blu, testa girevole a doppio cuscinetto, ruota flangiata con una sola gabbia a sfere, design a mano sinistra e destra

Ruote girevoli con ruota freno



Diametro ruota [mm]	Larghezza ruota [mm]	Dimensione della Piastra [mm]	Centri dei fori della piastra [mm]	Foro piastra [mm]	Offset [mm]	Altezza complessiva [mm]	Capacità di carico [kg]	Numero di serie	Numero d'ordine
160	40	137 x 105	105 x 80/75	11	55	191	160	3875ZJJ160P63 LEFT	4031582328561
160	40	137 x 105	105 x 80/75	11	55	191	160	3875ZJJ160P63 RIGHT	4031582307771



Ruota: ZJJ

Centro ruota: plastica, battistrada: TENTEprene (gomma termoplastica), con proteggi filetti, cuscinetto a rotolamento, ruota a flange: plastica



Capacità di carico

160 kg per ruota su pavimenti livellati e fissati in modo sicuro 40 kg per ruota su passerelle

STORA

Girelli per carrello della spesa

Carico massimo:	160 kg
Standard:	EN 12532
Diametro ruota:	160 mm
Temperatura:	- 20 / + 60 °C
Altezza totale:	186 mm
Prestazioni di rotolamento	●●●○○
Rumorosità del movimento	●●●○○
Usura per abrasione	●●●○○
Resistenza alla corrosione	●●●○○

Vantaggi a colpo d'occhio

Materiale

Corpo in acciaio stampato, zincatura lucida, passivazione blu, testina girevole con doppio cuscinetto a sfere, ruota flangiata con una pista per sfera, design per uso sinistro e destro

Girelli con ruota freno	Diametro ruota [mm]	Larghezza ruota [mm]	Foro centrale [mm]	Sbalzo [mm]	Altezza totale [mm]	Carico massimo [kg]	Numero di serie	Numero d'ordine
	160	40	13	55	186	160	3875ZJJ160P30-13 SINISTRA	4031582328554
	160	40	13	55	186	160	3875ZJJ160P30-13 DESTRA	4031582307764





Ruota: ZJJ

Mozzo ruota: plastica, battistrada: TENTEprene (gomma termoplastica), con protezioni antiurto, cuscinetto a rulli, ruota flangiata: plastica



Carico massimo

160 kg per ogni girello su pavimenti piani e fissati in modo sicuro; 40 kg per ogni girello su passerelle

LEVINA SMART

Ruote con manovrabilità ottimale

Capacità di carico:	100 kg
Standard:	EN 12530
Diametro della ruota:	125 mm
Temperatura:	- 10 / + 40 °C
Altezza totale:	155 mm
Prestazioni di rotolamento	●●●○○
Rumore di movimento	●●●●○
Attrito	●●●○○
Resistenza alla corrosione	●●●○○

Vantaggi in breve

Materiale

Ruota girevole, alloggiamento in poliammide, perno ruota con dado, vite esagonale, infilaggio libero. La sua caratteristica speciale è l'albero a sfera di precisione nella testa girevole, che garantisce la massima manovrabilità.

	Diametro ruota [mm]	Larghezza ruota [mm]	Perno filettato [mm]		Offset [mm]	Altezza totale [mm]	Capacità di carico [kg]	Numero di serie	Numero d'ordine
Ruote girevoli									
	125	32	M12 x 23		38	155	100	5340PJP125S60-12x23 RAL7001 grigio argento	4031582474275



Ruota: PJP

Centro ruota: polipropilene, battistrada: TENTEprene (gomma termoplastica), con protezioni filettature integrate, cuscinetto a sfera di precisione



Correspondenza colori

Anche tutte le ruote sono disponibili in altri colori. Per ulteriori assistenza contattare.

LEVINA SMART

Rulli con diversi sistemi di frenatura per uso su passaggi mobili

Capacità di carico:	60 kg
Standard:	EN 12530
Diametro della ruota:	125 mm
Temperatura:	- 10/ + 40 °C
altezza totale:	155 mm
Prestazioni di rotolamento	●●●○○
Rumore di movimento	●●●○○
Attrito	●●●○○
Resistenza alla corrosione	●●●○○

Vantaggi in breve

Materiale

Rulla a corrimano con ganascia centrale integrata per percorsi mobili, resistenza di svolta ottimizzata grazie a ruote indipendentemente ruotanti con cuscinetto a sfera di precisione.

	Diametro ruota [mm]	Larghezza ruota [mm]	Foro centrale [mm]	Offset [mm]	Altezza totale [mm]	Capacità di carico [kg]	Numero di serie	Numero d'ordine
Ruote a perno singolo	125	4	13	38	155	60	5345QAP125P30-13 RAL7001 grigio argento	4031582473414
Ruote a perno singolo	125	4	13	38	155	60	5845QAP125P30-13 RAL7001 silbergrau	4031582473421







Ruota: Centro ruota QAP e battistrada in poliuretano, cuscinetto a sfera di precisione



Funzionamento sicuro sui passaggi mobili Per garantire un funzionamento sicuro sui passaggi mobili, offriamo una ruota con funzione frenante o una protezione filettata con ganascia integrata (o una combinazione di entrambe).



Accostamento colori

Tutte le ruote sono disponibili anche in altri colori. Per ulteriori assistenza ci contatti.

LEVINA

Ruote con design ad alta funzionalità

Design Award Winner
German Designer Club

universal design award 09

Portata:	100 kg
Standard:	EN 12530
Diametro ruote:	100 - 150 mm
Temperatura:	- 10 / + 40 °C
Altezza complessiva:	137 - 194 mm
Prestazioni di rotolamento	●●●○○
Rumore di movimento	●●●●○
Attrito	●●●○○
Resistenza alla corrosione	●●●●○

Vantaggi in breve

Materiale

Alloggiamento e ruote realizzati con materiali sintetici di alta qualità con protezione dei filetti integrata, snodo girevole a doppio cuscinetto, tutti i raccordi zincati lucidi, passivati blu Colore: argento-argento RAL 7001

	Diametro della ruota [mm]	Larghezza della ruota [mm]	Dimensione della piastra [mm]	Centri dei fori della placca [mm]	Foro placca [mm]	Offset [mm]	Altezza totale [mm]	Portata [kg]	Numero di serie	Numero ordine
Ruote girevoli										
	100	32	77 x 67	61,5/56 x 51,5/46,5	8,5	36	137	100	5370PJP100P50	4031582347463
	100	32	95 x 70	75 x 50	11	36	141	100	5370PJP100P51	4031582347470
	125	32	77 x 67	61,5/56 x 51,5/46,5	8,5	38	161	100	5370PJP125P50	4031582347487
	125	32	95 x 70	75 x 50	11	38	165	100	5370PJP125P51	4031582347494
	150	32	77 x 67	61,5/56 x 51,5/46,5	8,5	38	190	100	5370PJP150P50	4031582363357
	150	32	95 x 70	75 x 50	11	38	194	100	5370PJP150P51	4031582363364
Ruote girevoli con blocco totale										
	100	32	77 x 67	61,5/56 x 51,5/46,5	8,5	36	137	100	5377PJP100P50	4031582368987
	100	32	95 x 70	75 x 50	11	36	141	100	5377PJP100P51	4031582368994
	125	32	77 x 67	61,5/56 x 51,5/46,5	8,5	38	161	100	5377PJP125P50	4031582368796
	125	32	95 x 70	75 x 50	11	38	165	100	5377PJP125P51	4031582368772
	150	32	77 x 67	61,5/56 x 51,5/46,5	8,5	38	190	100	5377PJP150P50	4031582363869
	150	32	95 x 70	75 x 50	11	38	194	100	5377PJP150P51	4031582363876
Ruote girevoli con blocco direzionale										
	100	32	77 x 67	61,5/56 x 51,5/46,5	8,5	36	137	100	5371PJP100P50	4031582358698
	100	32	95 x 70	75 x 50	11	36	141	100	5371PJP100P51	4031582358704
	125	32	77 x 67	61,5/56 x 51,5/46,5	8,5	38	161	100	5371PJP125P50	4031582358742
	125	32	95 x 70	75 x 50	11	38	165	100	5371PJP125P51	4031582358759
	150	32	77 x 67	61,5/56 x 51,5/46,5	8,5	38	190	100	5371PJP150P50	4031582363609
	150	32	95 x 70	75 x 50	11	38	194	100	5371PJP150P51	4031582363616



Ruota: PJP Centro ruota: Polipropilene, Battistrada: TENTEprene (gomma termoplastica), con protezioni filettatura integrate, cuscinetto a sfera di precisione



Opzioni colore Tutte le versioni in "grigio-bianco RAL 9002" e "grafite-nera RAL 9011" disponibili.



Pedale del freno grigio Anche questi castori sono disponibili con leva di bloccaggio grigia.



LEVINA XL Nel diametro ruota 125 mm questi castori sono disponibili anche con forcella estesa per un miglior accesso al pedale del freno.

LEVINA

Ruote/doppia rotazione ad alte prestazioni

Design Award Winner
German Designer Club

universal design award 09

Portata:	100 kg
Standard:	EN 12530
Diametro ruota:	100 - 150 mm
Temperatura:	- 10 / + 40 °C
Altezza complessiva:	137 - 190 mm
Prestazione di rotolamento	●●●○○
Rumore di movimento	●●●●○
Attrito	●●●○○
Resistenza alla corrosione	●●●●○

Vantaggi in breve

Materiale

Alloggiamento e ruote realizzati in materiali sintetici di alta qualità con protezioni filettatura integrate, testa girevole a doppi cuscinetti a sfera, tutte le fermaglie placcate in zinco lucido, passivazione blu Colore: argento-grigio RAL 7001

	Diametro ruota [mm]	Larghezza ruota [mm]	foro centrale [mm]	Offset [mm]	Altezza totale [mm]	Portata [kg]	Numero di serie	Numero d'ordine
Ruote girevoli								
	100	32	11	36	137	100	5370PJP100P30-11	4031582324587
	100	32	13	36	137	100	5370PJP100P30-13	4031582347425
	125	32	11	38	161	100	5370PJP125P30-11	4031582324594
	125	32	13	38	161	100	5370PJP125P30-13	4031582347432
	150	32	11	38	190	100	5370PJP150P30-11	4031582355031
	150	32	13	38	190	100	5370PJP150P30-13	4031582355048
Ruote girevoli con blocco totale								
	100	32	11	36	137	100	5377PJP100P30-11	4031582368963
	100	32	13	36	137	100	5377PJP100P30-13	4031582368970
	125	32	11	38	161	100	5377PJP125P30-11	4031582368758
	125	32	13	38	161	100	5377PJP125P30-13	4031582368802
	150	32	11	38	190	100	5377PJP150P30-11	4031582363845
	150	32	13	38	190	100	5377PJP150P30-13	4031582363852
Ruote piroettanti con blocco direzionale								
	100	32	11	36	137	100	5371PJP100P30-11	4031582351712
	100	32	13	36	137	100	5371PJP100P30-13	4031582351729
	125	32	11	38	161	100	5371PJP125P30-11	4031582351736
	125	32	13	38	161	100	5371PJP125P30-13	4031582351743
	150	32	11	38	190	100	5371PJP150P30-11	4031582363593
	150	32	13	38	190	100	5371PJP150P30-13	4031582355055



Ruota: ruota PJP centro: polipropilene, battistrada: TENTEprene (gomma termoplastica), con proteggi filetti integrati, cuscinetto a sferesadi precisione



Pedale di freno grigio Queste ruote sono anche fornite di leva di blocco grigia
disponibile.



Ruota tamponatrice Queste ruote sono disponibili anche con ruota tampone assemblata. Per ulteriori informazioni contattare
noi.



LEVINA XL
Nel diametro ruota di 125 mm queste ruote sono disponibili anche con forche estese per un migliore accesso al pedale del freno.

LEVINA

Ruote girevoli ad alto funzionamento

Design Award Winner
German Designer Club

universal design award 09

Materiale

Alloggi e ruote realizzate in materiali sintetici di alta qualità con protezioni dei filetti integrate, snodo girevole a doppio cuscinetto, tutte le fetture nichelate lucide, blu lucido. Colore: argento-grigio RAL 7001

Vantaggi in breve	
Capacità di carico:	100 kg
Standard:	EN 12530
Diametro ruota:	100 - 150 mm
Temperatura:	- 10 / + 40 °C
Altezza complessiva:	137 - 190 mm
Prestazione di rotolamento	●●●○○
Rumore di movimento	●●●●○
Usura	●●●○○
Resistenza alla corrosione	●●●●○

	Diametro ruota [mm]	Larghezza ruota [mm]	Ø dado [mm]	Lunghezza bullone [mm]	Offset [mm]	Altezza complessiva [mm]	Capacità di carico [kg]	Numero di serie	Numero d'ordine
Ruote girevoli									
	100	32	18	62	36	137	100	5370PJP100R05-18x62	4031582347548
	100	32	22	45	36	137	100	5370PJP100R05-22x45	4031582355284
	100	32	28	45	36	137	100	5370PJP100R05-28x45	4031582347555
	125	32	18	62	38	161	100	5370PJP125R05-18x62	4031582347562
	125	32	22	45	38	161	100	5370PJP125R05-22x45	4031582355222
	125	32	28	45	38	161	100	5370PJP125R05-28x45	4031582348590
	150	32	18	62	38	190	100	5370PJP150R05-18x62	4031582363371
	150	32	22	45	38	190	100	5370PJP150R05-22x45	4031582363388
	150	32	28	45	38	190	100	5370PJP150R05-28x45	4031582363395
	125	32	32	45	38	161	100	5370PJP125R05-32x45	4031582493092
	100	32	32	45	36	137	100	5370PJP100R05-32x45	4031582493085
Rotelle girevoli con blocco totale									
	100	32	18	62	36	137	100	5377PJP100R05-18x62	4031582369007
	100	32	22	45	36	137	100	5377PJP100R05-22x45	4031582355291
	100	32	28	45	36	137	100	5377PJP100R05-28x45	4031582369014
	125	32	18	62	38	161	100	5377PJP125R05-18x62	4031582368864
	125	32	22	45	38	161	100	5377PJP125R05-22x45	4031582355239
	125	32	28	45	38	161	100	5377PJP125R05-28x45	4031582368789
	150	32	28	45	38	190	100	5377PJP150R05-28x45	4031582363906
	150	32	18	62	38	190	100	5377PJP150R05-18x62	4031582363883
	150	32	22	45	38	190	100	5377PJP150R05-22x45	4031582363890
	100	32	32	45	36	137	100	5377PJP100R05-32x45	4031582493023
	125	32	32	45	38	161	100	5377PJP125R05-32x45	4031582493047
	125	32	32	45	38	165	100	5377PJP125R05-32x45 M8	4031582493016
	150	32	32	45	38	190	100	5377PJP150R05-32x50	4031582493030
Rotelle girevoli con blocco direzionale									
	100	32	18	62	36	137	100	5371PJP100R05-18x62	4031582358711
	100	32	22	45	36	137	100	5371PJP100R05-22x45	4031582358728
	100	32	28	45	36	137	100	5371PJP100R05-28x45	4031582358735
	125	32	18	62	38	161	100	5371PJP125R05-18x62	4031582358766
	125	32	22	45	38	161	100	5371PJP125R05-22x45	4031582358773
	125	32	28	45	38	161	100	5371PJP125R05-28x45	4031582358780
	150	32	18	62	38	190	100	5371PJP150R05-18x62	4031582363623
	150	32	22	45	38	190	100	5371PJP150R05-22x45	4031582363630
	150	32	28	45	38	190	100	5371PJP150R05-28x45	4031582363647
	150	32	32	45	38	190	100	5371PJP150R05-32x45	4031582493078



Ruota: PJP

Centro ruota: Polipropilene, Intaglio: TENTEprene (gomma termoplastica), con protezioni filettate integrate, cuscinetto a sfera di precisione



Accessori

Gli adattatori abbinati si trovano nel capitolo accessori.



Pedale del freno grigia

Questi carrelli sono disponibili anche con leva di bloccaggio grigia.



LEVINA XL

Nel diametro della ruota di 125 mm questi carrelli sono disponibili anche con forche estese per un migliore accesso alla pedale del freno.

LEVINA

Ruote molto funzionali a design piede? (Note: mantenere esatta)

Design Award Winner
German Designer Club

universal design award 09

Vantaggi in breve	
Carico utile:	80 - 100 kg
Standard:	EN 12530
Diametro ruota:	100 - 150 mm
Temperatura:	- 10 / + 40 °C
Altezza totale:	137 - 194 mm
Prestazioni di rotolamento	●●●○○
Rumore di movimento	●●●●○
Attrito	●●●○○
Resistenza alla corrosione	●●●●○

Materiale

Alloggiamento e ruote realizzati in materiali sintetici di alta qualità con protezioni filettate integrate, cuscinetto a doppio cuscinetto girevole testa, tutti i raccordi placcati in zinco lucido, blu lucido Colore: argento-grigio RAL 7001

	Diametro della ruota [mm]	Larghezza della ruota [mm]	Dimensione della piastra [mm]	Centri dei fori della piastra [mm]	Foro tacca [mm]	Offset [mm]	Altezza totale [mm]	Portata [kg]	Numero di serie	Numero d'ordine
Ruote girevoli										
	100	32	77 x 67	61,5/56 x 51,5/46,5	8,5	36	137	80	5370PIP100P50	4031582362701
	100	32	95 x 70	75 x 50	11	36	141	80	5370PIP100P51	4031582362718
	125	32	77 x 67	61,5/56 x 51,5/46,5	8,5	38	161	100	5370PIP125P50	4031582362770
	125	32	95 x 70	75 x 50	11	38	165	100	5370PIP125P51	4031582362787
	150	32	77 x 67	61,5/56 x 51,5/46,5	8,5	38	190	80	5370PIP150P50	4031582363302
	150	32	95 x 70	75 x 50	11	38	194	80	5370PIP150P51	4031582363319
Ruote girevoli con bloccaggio totale										
	100	32	77 x 67	61,5/56 x 51,5/46,5	8,5	36	137	80	5377PIP100P50	4031582362985
	100	32	95 x 70	75 x 50	11	36	141	80	5377PIP100P51	4031582362992
	125	32	77 x 67	61,5/56 x 51,5/46,5	8,5	38	161	100	5377PIP125P50	4031582363050
	125	32	95 x 70	75 x 50	11	38	165	100	5377PIP125P51	4031582363067
	150	32	77 x 67	61,5/56 x 51,5/46,5	8,5	38	190	80	5377PIP150P50	4031582363791
	150	32	95 x 70	75 x 50	11	38	194	80	5377PIP150P51	4031582363807
Ruote girevoli con blocco direzionale										
	100	32	77 x 67	61,5/56 x 51,5/46,5	8,5	36	137	80	5371PIP100P50	4031582362848
	100	32	95 x 70	75 x 50	11	36	141	80	5371PIP100P51	4031582362855
	125	32	77 x 67	61,5/56 x 51,5/46,5	8,5	38	161	100	5371PIP125P50	4031582362916
	125	32	95 x 70	75 x 50	11	38	165	100	5371PIP125P51	4031582362923
	150	32	77 x 67	61,5/56 x 51,5/46,5	8,5	38	190	80	5371PIP150P50	4031582363548
	150	32	95 x 70	75 x 50	11	38	194	80	5371PIP150P51	4031582363555



Ruota: PIP Centro ruota: polipropilene, Coprigioco: gomma solida, grigio, non-marcante, con proteggi filetti, cuscinetto a sfera di precisione



Pedale freno grigio Queste ruote sono anche con leva di blocco grigia

disponibile.



LEVINA XL

Con diametro ruota di 125 mm queste ruote sono disponibili anche con forca estesa per un migliore accesso al pedale del freno.

LEVINA

Rozze funzioni design ruote ad alto rendimento

Design Award Winner
German Designer Club

universal design award 09

Vantaggi in breve	
Capacità di carico:	80 - 100 kg
Standard:	EN 12530
Diametro ruota:	100 - 150 mm
Temperatura:	- 10 / + 40 °C
Altezza complessiva:	137 - 190 mm
Prestazioni di rotolamento	●●●○○
Rumore di movimento	●●●●○
Attrito	●●●○○
Resistenza alla corrosione	●●●●○

Materiale

Alloggiamento e ruote realizzati in materiali sintetici di alta qualità con proteggi filetti integrato, testata girevole a doppia sfere, tutte le fermature placcate zinco brillante, trattamento blue passivated Colore: grigio argento RAL 7001

	Diametro ruota [mm]	Larghezza ruota [mm]	Foro centrale [mm]	Offset [mm]	Altezza totale [mm]	Capacità di carico [kg]	Numero di serie	Numero d'ordine
Ruote girevoli								
	100	32	11	36	137	80	5370PIP100P30-11	4031582362688
	100	32	13	36	137	80	5370PIP100P30-13	4031582362695
	125	32	11	38	161	100	5370PIP125P30-11	4031582362756
	125	32	13	38	161	100	5370PIP125P30-13	4031582362763
	150	32	11	38	190	80	5370PIP150P30-11	4031582363289
	150	32	13	38	190	80	5370PIP150P30-13	4031582363296
Ruote girevoli con blocco totale								
	100	32	11	36	137	80	5377PIP100P30-11	4031582362961
	125	32	13	36	137	100	5377PIP100P30-13	4031582362978
	125	32	11	38	161	100	5377PIP125P30-11	4031582363036
	125	32	13	38	161	100	5377PIP125P30-13	4031582363043
	150	32	11	38	190	80	5377PIP150P30-11	4031582363777
	150	32	13	38	190	80	5377PIP150P30-13	4031582363784
Rodare girevoli con blocco direzionale								
	100	32	11	36	137	80	5371PIP100P30-11	4031582362824
	100	32	13	36	137	80	5371PIP100P30-13	4031582362831
	125	32	11	38	161	100	5371PIP125P30-11	4031582362893
	125	32	13	38	161	100	5371PIP125P30-13	4031582362909
	150	32	11	38	190	80	5371PIP150P30-11	4031582363524
	150	32	13	38	190	80	5371PIP150P30-13	4031582363531



Ruota: Ruota PIP centro: polipropilene, Piatto: gomma solida, grigia, non-marking, con proteggioruote, cuscinetto a sfera di precisione



Pedale freno grigio Queste ruote sono disponibili anche con leva di blocco grigia.



Ruota tampone Queste ruote sono disponibili anche con ruota tampone assemblata. Per ulteriori assistenza contattarci.



LEVINA XL Nel diametro ruota di 125 mm queste ruote sono disponibili anche con forche estese per un migliore accesso al pedale del freno.

LEVINA

Ruote pivottanti ad alta funzionalità

Design Award Winner
German Designer Club

universal design award 09

Portata:	80 - 100 kg
Standard:	EN 12530
Diametro ruota:	100 - 150 mm
Temperatura:	- 10 / + 40 °C
Altezza complessiva:	137 - 190 mm
Prestazioni di rotolamento	●●●○○
Rumore di movimento	●●●●○
Attrito	●●●○○
Resistenza alla corrosione	●●●●○

Vantaggi a colpo d'occhio

Materiale

Alloggiamento e ruote realizzati in materiali sintetici di alta qualità con protezioni filettate integrate, snodo girevole a doppio cuscinetto testa, tutti i raccordi placcati zinco lucido, passivato
blu Colore: argento-rossiccio RAL 7001

	Diametro ruota [mm]	Larghezza ruota [mm]	Ø bullone [mm]	Lunghezza bullone [mm]	Offset [mm]	Altezza complessiva [mm]	Capacità di carico [kg]	Numero di serie	Numero d'ordine
Ruote girevoli									
	100	32	18	62	36	137	80	5370PIP100R05-18x62	4031582362725
	100	32	22	45	36	137	80	5370PIP100R05-22x45	4031582362732
	100	32	28	45	36	137	80	5370PIP100R05-28x45	4031582362749
	125	32	18	62	38	161	100	5370PIP125R05-18x62	4031582362794
	125	32	22	45	38	161	100	5370PIP125R05-22x45	4031582362800
	125	32	28	45	38	161	100	5370PIP125R05-28x45	4031582362817
	150	32	18	62	38	190	80	5370PIP150R05-18x62	4031582363326
	150	32	22	45	38	190	80	5370PIP150R05-22x45	4031582363333
	150	32	28	45	38	190	80	5370PIP150R05-28x45	4031582363340
Ruote girevoli con blocco totale									
	100	32	18	62	36	137	80	5377PIP100R05-18x62	4031582363005
	100	32	22	45	36	137	80	5377PIP100R05-22x45	4031582363012
	100	32	28	45	36	137	80	5377PIP100R05-28x45	4031582363029
	125	32	18	62	38	161	100	5377PIP125R05-18x62	4031582363074
	125	32	22	45	38	161	100	5377PIP125R05-22x45	4031582363081
	125	32	28	45	38	161	100	5377PIP125R05-28x45	4031582363098
	150	32	18	62	38	190	80	5377PIP150R05-18x62	4031582363814
	150	32	22	45	38	190	80	5377PIP150R05-22x45	4031582363821
	150	32	28	45	38	190	80	5377PIP150R05-28x45	4031582363838
Ruote girevoli con blocco direzionale									
	100	32	18	62	36	137	80	5371PIP100R05-18x62	4031582362862
	100	32	22	45	36	137	80	5371PIP100R05-22x45	4031582362879
	100	32	28	45	36	137	80	5371PIP100R05-28x45	4031582362886
	125	32	18	62	38	161	100	5371PIP125R05-18x62	4031582362930
	125	32	22	45	38	161	100	5371PIP125R05-22x45	4031582362947
	125	32	28	45	38	161	100	5371PIP125R05-28x45	4031582362954
	150	32	18	62	38	190	80	5371PIP150R05-18x62	4031582363562
	150	32	22	45	38	190	80	5371PIP150R05-22x45	4031582363579
	150	32	28	45	38	190	80	5371PIP150R05-28x45	4031582363586



Ruota: PIP
Centro ruota: polipropilene, battistrada: gomma solida, grigio, non marcante, con protezioni thread, cuscinetto a sfera di precisione



Pedale del freno grigia
Questi ruoteghe sono disponibili anche con leva di bloccaggio grigia.



Accessori
Adattatori abbinati possono essere trovati nel capitolo accessori.



LEVINA XL
Nel diametro della ruota di 125 mm questi castori sono disponibili anche con forche estese per un migliore accesso alla pedaliera del freno.

LEVINA

Ruote piroettanti dal design altamente funzionale

Design Award Winner
German Designer Club

universal design award 09

Materiale

Alloggiamento e ruote realizzati con materiali sintetici di alta qualità con protezioni del filetto integrate, snodo piroettante con doppio cuscinetto a sfere testa, tutte le parti sono placcate in zinco lucido, passivate blu Colore: argento-grigio RAL 7001

Capacità di carico:	100 kg
Standard:	EN 12530
Diametro della ruota:	100 - 150 mm
Temperatura:	- 10 / + 40 °C
Altezza totale:	137 - 194 mm
Prestazioni di rotolamento	●●●○○
Rumorosità del movimento	●●●●○
Usura	●●●●○
Resistenza alla corrosione	●●●●○

Vantaggi in breve

	Diametro della ruota [mm]	Larghezza della ruota [mm]	Dimensione della piastra [mm]	centri dei fori della piastra [mm]	Foro piastra [mm]	Scostamento [mm]	Altezza totale [mm]	Capacità di carico [kg]	Numero di serie	Numero d'ordine
Ruote piroettanti										
	100	32	77 x 67	61,5/56 x 51,5/46,5	8,5	36	137	100	5370UAP100P50	4031582347695
	100	32	95 x 70	75 x 50	11	36	141	100	5370UAP100P51	4031582347708
	100	32	77 x 67	61,5/56 x 51,5/46,5	8,5	36	137	100	5370XSP100P50	4031582359282
	100	32	95 x 70	75 x 50	11	36	141	100	5370XSP100P51	4031582359299
	125	32	77 x 67	61,5/56 x 51,5/46,5	8,5	38	161	100	5370UAP125P50	4031582347715
	125	32	95 x 70	75 x 50	11	38	165	100	5370UAP125P51	4031582347722
	125	32	77 x 67	61,5/56 x 51,5/46,5	8,5	38	161	100	5370XSP125P50	4031582359220
	125	32	95 x 70	75 x 50	11	38	165	100	5370XSP125P51	4031582359237
	150	32	77 x 67	61,5/56 x 51,5/46,5	8,5	38	190	100	5370UAP150P50	4031582363425
	150	32	95 x 70	75 x 50	11	38	194	100	5370UAP150P51	4031582363432
Ruote giratili con bloccaggio totale										
	100	32	77 x 67	61,5/56 x 51,5/46,5	8,5	36	137	100	5377UAP100P50	4031582369045
	100	32	95 x 70	75 x 50	11	36	141	100	5377UAP100P51	4031582369052
	100	32	77 x 67	61,5/56 x 51,5/46,5	8,5	36	137	100	5377XSP100P50	4031582359329
	100	32	95 x 70	75 x 50	11	36	141	100	5377XSP100P51	4031582359336
	125	32	77 x 67	61,5/56 x 51,5/46,5	8,5	38	161	100	5377UAP125P50	4031582368833
	125	32	95 x 70	75 x 50	11	38	165	100	5377UAP125P51	4031582368840
	125	32	77 x 67	61,5/56 x 51,5/46,5	8,5	38	161	100	5377XSP125P50	4031582359183
	125	32	95 x 70	75 x 50	11	38	165	100	5377XSP125P51	4031582359190
	150	32	77 x 67	61,5/56 x 51,5/46,5	8,5	38	190	100	5377UAP150P50	4031582363937
	150	32	95 x 70	75 x 50	11	38	194	100	5377UAP150P51	4031582363944
Ruote girevoli con blocco direzionale										
	100	32	77 x 67	61,5/56 x 51,5/46,5	8,5	36	137	100	5371UAP100P50	4031582358810
	100	32	95 x 70	75 x 50	11	36	141	100	5371UAP100P51	4031582358827
	100	32	77 x 67	61,5/56 x 51,5/46,5	8,5	36	137	100	5371XSP100P50	4031582359367
	100	32	95 x 70	75 x 50	11	36	141	100	5371XSP100P51	4031582359374
	125	32	77 x 67	61,5/56 x 51,5/46,5	8,5	38	161	100	5371UAP125P50	4031582358872
	125	32	95 x 70	75 x 50	11	38	165	100	5371UAP125P51	4031582358889
	125	32	77 x 67	61,5/56 x 51,5/46,5	8,5	38	161	100	5371XSP125P50	4031582359404
	125	32	95 x 70	75 x 50	11	38	165	100	5371XSP125P51	4031582359411
	150	32	77 x 67	61,5/56 x 51,5/46,5	8,5	38	190	100	5371UAP150P50	4031582363678
	150	32	95 x 70	75 x 50	11	38	194	100	5371UAP150P51	4031582363685



Ruota: UAP Mozzo ruota: Poliammide, battistrada: Poliuretano, con protezioni del filo integrate, cuscinetto a sfere di precisione



Ruota: XSP conduttivo elettrico, non lascia segni

Mozzo ruota: Poliammide, battistrada: Poliuretano, con protezioni del filo integrate, cuscinetto a sfere di precisione



Pedale freno grigio

Queste ruote sono disponibili anche con leva di bloccaggio grigia.



LEVINA XL

Con diametro ruota 125 mm, queste ruote sono disponibili anche con forcella estesa per un accesso migliore al pedale del freno.

LEVINA

Carrucole dal design altamente funzionale

Design Award Winner
German Designer Club

universal design award 09

Materiale

Alloggi e ruote realizzati in materiali sintetici di alta qualità con proteggi filetti integrati, testa girevole a doppio cuscinetto a sfera, tutte le parti zincate a brillante placcatura, trattate passivato blu Colore: argento-argento RAL 7001

Vantaggi in breve	
Capacità di carico:	100 kg
Standard:	EN 12530
Diametro ruota:	100 - 150 mm
Temperatura:	- 10 / + 40 °C
Altezza complessiva:	137 - 190 mm
Prestazioni di rotolamento	●●●○○
Rumore di movimento	●●●●○
Attrito	●●●●○
Resistenza alla corrosione	●●●●○

	Diametro ruota [mm]	Larghezza ruota [mm]	Centro foro [mm]	Offset [mm]	Altezza complessiva [mm]	Portata [kg]	Numero di serie	Numero d'ordine
Carrucole girevoli								
	100	32	11	36	137	100	5370UAP100P30-11	4031582347616
	100	32	13	36	137	100	5370UAP100P30-13	4031582347623
	100	32	11	36	137	100	5370XSP100P30-11	4031582359268
	100	32	13	36	137	100	5370XSP100P30-13	4031582359275
	125	32	11	38	161	100	5370UAP125P30-11	4031582347630
	125	32	13	38	161	100	5370UAP125P30-13	4031582347647
	125	32	11	38	161	100	5370XSP125P30-11	4031582359251
	125	32	13	38	161	100	5370XSP125P30-13	4031582359244
	150	32	11	38	190	100	5370UAP150P30-11	4031582363401
	150	32	13	38	190	100	5370UAP150P30-13	4031582363418
Carrucole girevoli con blocco totale								
	100	32	11	36	137	100	5377UAP100P30-11	4031582369021
	100	32	13	36	137	100	5377UAP100P30-13	4031582369038
	100	32	11	36	137	100	5377XSP100P30-11	4031582359305
	100	32	13	36	137	100	5377XSP100P30-13	4031582359312
	125	32	11	38	161	100	5377UAP125P30-11	4031582368819
	125	32	13	38	161	100	5377UAP125P30-13	4031582368826
	125	32	11	38	161	100	5377XSP125P30-11	4031582359213
	125	32	13	38	161	100	5377XSP125P30-13	4031582359206
	150	32	11	38	190	100	5377UAP150P30-11	4031582363913
	150	32	13	38	190	100	5377UAP150P30-13	4031582363920
Ruote pivottanti con blocco direzionale								
	100	32	11	36	137	100	5371UAP100P30-11	4031582358797
	100	32	13	36	137	100	5371UAP100P30-13	4031582358803
	100	32	11	36	137	100	5371XSP100P30-11	4031582359343
	100	32	13	36	137	100	5371XSP100P30-13	4031582359350
	125	32	11	38	161	100	5371UAP125P30-11	4031582358858
	125	32	13	38	161	100	5371UAP125P30-13	4031582358865
	125	32	11	38	161	100	5371XSP125P30-11	4031582359381
	125	32	13	38	161	100	5371XSP125P30-13	4031582359398
	150	32	11	38	190	100	5371UAP150P30-11	4031582363654
	150	32	13	38	190	100	5371UAP150P30-13	4031582363661



Ruota: UAP
Centro ruota: poliamide, Traccia: poliuretano, con protezioni filettate integrate, cuscinetto a sfera di precisione



Ruota: XSP conduttivo elettrico, non lascia segni
Centro ruota: poliamide, battistrada: poliuretano, con protezioni filettate integrate, cuscinetto a sfera di precisione



Pedale del freno grigia
Questi carrelli sono disponibili anche con leva di blocco grigia.



LEVINA XL
Nel diametro della ruota di 125 mm questi carrelli sono disponibili anche con forca estesa per un accesso migliore alla pedale del freno.

LEVINA

Ruote a design altamente funzionale

Design Award Winner
German Designer Club

universal design award 09

Capacità di carico:	100 kg
Standard:	EN 12530
Diametro ruota:	100 - 150 mm
Temperatura:	- 10 / + 40 °C
Altezza totale:	137 - 190 mm
Prestazioni di rotolamento	●●●○○
Rumore di movimento	●●●●○
Usura	●●●●○
Resistenza alla corrosione	●●●●○

Vantaggi in breve

Materiale

Alloggiamento e ruote realizzati con materiali sintetici di alta qualità con protezioni filettate integrate, snodo a doppio boccolo a sfera testa, tutti i accessori zincatura lucida, passivazione
blu Colore: argento-grigio RAL 7001

	Diametro ruota [mm]	Larghezza ruota [mm]	Ø della vite [mm]	Lunghezza della vite [mm]	Offset [mm]	Altezza totale [mm]	Capacità di carico [kg]	Numero di serie	Numero d'ordine
Ruote girevoli									
	100	32	18	62	36	137	100	5370UAP100R05-18x62	4031582347777
	100	32	28	45	36	137	100	5370UAP100R05-28x45	4031582347784
	100	32	18	62	36	137	100	5370XSP100R05-18x62	4031582360264
	100	32	28	45	36	137	100	5370XSP100R05-28x45	4031582360271
	125	32	18	62	38	161	100	5370UAP125R05-18x62	4031582347791
	125	32	28	45	38	161	100	5370UAP125R05-28x45	4031582347807
	125	32	18	62	38	161	100	5370XSP125R05-18x62	4031582360240
	125	32	28	45	38	161	100	5370XSP125R05-28x45	4031582360233
	150	32	18	62	38	190	100	5370UAP150R05-18x62	4031582363449
	150	32	28	45	38	190	100	5370UAP150R05-28x45	4031582363456
Ruote girevoli con bloccaggio totale									
	100	32	18	62	36	137	100	5377UAP100R05-18x62	4031582369069
	100	32	28	45	36	137	100	5377UAP100R05-28x45	4031582369076
	100	32	18	62	36	137	100	5377XSP100R05-18x62	4031582360288
	100	32	28	45	36	137	100	5377XSP100R05-28x45	4031582360295
	125	32	18	62	38	161	100	5377UAP125R05-18x62	4031582368871
	125	32	28	45	38	161	100	5377UAP125R05-28x45	4031582368857
	125	32	18	62	38	161	100	5377XSP125R05-18x62	4031582360257
	125	32	28	45	38	161	100	5377XSP125R05-28x45	4031582360226
	150	32	18	62	38	190	100	5377UAP150R05-18x62	4031582363951
	150	32	28	45	38	190	100	5377UAP150R05-28x45	4031582363968
	125	32	32	45	38	161	100	5377XSP125R05-32x45	4031582493054
Rotelle girevoli con blocco direzionale									
	100	32	18	62	36	137	100	5371UAP100R05-18x62	4031582358834
	100	32	28	45	36	137	100	5371UAP100R05-28x45	4031582358841
	100	32	18	62	36	137	100	5371XSP100R05-18x62	4031582360301
	100	32	28	45	36	137	100	5371XSP100R05-28x45	4031582360318
	125	32	18	62	38	161	100	5371UAP125R05-18x62	4031582358896
	125	32	28	45	38	161	100	5371UAP125R05-28x45	4031582358902
	125	32	18	62	38	161	100	5371XSP125R05-18x62	4031582360325
	125	32	28	45	38	161	100	5371XSP125R05-28x45	4031582360332
	150	32	18	62	38	190	100	5371UAP150R05-18x62	4031582363692
	150	32	28	45	38	190	100	5371UAP150R05-28x45	4031582363708



Ruota: UAP
Centro ruota: Poliammide, Aderenza: Poliuretano, con proteggitorni filetti integrati, cuscinetto a sfere di precisione



Ruota: XSP
conduttivo elettrico, a zero segni Centro ruota: Poliammide, Aderenza: Poliuretano, con proteggitorni filetti integrati,

cuscinetto a sfere di precisione Disponibile solo in RAL7040



Pedale del freno grigia
Queste ruote sono disponibili anche con leva di bloccaggio grigia.



LEVINA XL
Nel diametro ruota di 125 mm queste ruote sono disponibili anche con forcella estesa per un migliore accesso al pedale del freno.

LEVINA

Rotelle dal design altamente funzionale

Design Award Winner
German Designer Club

universal design award 09

Capacità di carico:	100 kg
Standard:	EN 12530
Diametro ruota:	100 - 150 mm
Temperatura:	- 10 / + 40 °C
Altezza complessiva:	137 - 194 mm
Prestazione rotante	●●●○○
Rumore di movimento	●●●●○
Usura	●●●●○
Resistenza alla corrosione	●●●●○

Vantaggi in breve

Materiale

Alloggi e ruote realizzati in materiali sintetici di alta qualità con proteggi filetti integrati, testa girevole a cuscinetto a doppio punto, tutti i componenti in metallo acciaio inossidabile

Colore: argento-grigio RAL 7001

	Diametro della ruota [mm]	Larghezza della ruota [mm]	Dimensione della piastrella [mm]	Centri dei fori piatti [mm]	Foro piatto [mm]	Offset [mm]	Altezza totale [mm]	Cilfaggio portata [kg]	Numero di serie	Numero ordine
Rotelle pivottanti										
	100	32	77 x 67	61,5/56 x 51,5/46,5	8,5	36	137	100	5380PJC100P50	4031582349023
	100	32	95 x 70	75 x 50	11	36	141	100	5380PJC100P51	4031582349030
	125	32	77 x 67	61,5/56 x 51,5/46,5	8,5	38	161	100	5380PJC125P50	4031582349047
	125	32	95 x 70	75 x 50	11	38	165	100	5380PJC125P51	4031582349054
	150	32	77 x 67	61,5/56 x 51,5/46,5	8,5	38	190	100	5380PJC150P50	4031582364057
	150	32	95 x 70	75 x 50	11	38	194	100	5380PJC150P51	4031582364064
Rotelle pivotte con bloccaggio totale										
	100	32	77 x 67	61,5/56 x 51,5/46,5	8,5	36	137	100	5387PJC100P50	4031582351460
	100	32	95 x 70	75 x 50	11	36	141	100	5387PJC100P51	4031582369106
	125	32	77 x 67	61,5/56 x 51,5/46,5	8,5	38	161	100	5387PJC125P50	4031582369311
	125	32	95 x 70	75 x 50	11	38	165	100	5387PJC125P51	4031582368888
	150	32	77 x 67	61,5/56 x 51,5/46,5	8,5	38	190	100	5387PJC150P50	4031582364415
	150	32	95 x 70	75 x 50	11	38	194	100	5387PJC150P51	4031582364422
Ruote orientabili con bloccaggio direzionale										
	100	32	77 x 67	61,5/56 x 51,5/46,5	8,5	36	137	100	5381PJC100P50	4031582358933
	100	32	95 x 70	75 x 50	11	36	141	100	5381PJC100P51	4031582358940
	125	32	77 x 67	61,5/56 x 51,5/46,5	8,5	38	161	100	5381PJC125P50	4031582360219
	125	32	95 x 70	75 x 50	11	38	165	100	5381PJC125P51	4031582358995
	150	32	77 x 67	61,5/56 x 51,5/46,5	8,5	38	190	100	5381PJC150P50	4031582364231
	150	32	95 x 70	75 x 50	11	38	194	100	5381PJC150P51	4031582364248



Ruota: mozzo ruota PJC: Polipropilene, Battistrada: TENTEprene (gomma termoplastica), con protezioni filettatura integrate, cuscinetto a sfera di precisione, Inox



Opzioni colore Tutte le versioni in “grigio-bianco RAL 9002“ e “grafite-nero RAL 9011

“ disponibile.



Pedale freno grigio Queste ruote sono disponibili anche con leva di bloccaggio grigia.



LEVINA XL Con diametro ruota di 125 mm queste ruote sono disponibili anche con forche estese per un migliore accesso al pedale del freno.

LEVINA

Ruote con design ad alta funzionalità

Design Award Winner
German Designer Club

universal design award 09

Vantaggi in breve	
Capacità di carico:	100 kg
Standard:	EN 12530
Diametro della ruota:	100 - 150 mm
Temperatura:	- 10 / + 40 °C
Altezza complessiva:	137 - 190 mm
Prestazioni di rotolamento	●●●○○
Rumore di movimento	●●●●○
Attrito	●●●○○
Resistenza alla corrosione	●●●●●

Materiale

Custodia e ruote realizzate in materiali sintetici di alta qualità con protezione filettata integrata, snodo girevole a doppio cuscinetto a collare testa, tutte le parti metalliche in acciaio inox Colore: grigio argento RAL 7001

	Diametro ruota [mm]	Larghezza ruota [mm]	foro centrale [mm]	Offset [mm]	Altezza totale [mm]	Portata [kg]	Numero di serie	Numero d'ordine
Rotelle girevoli								
	100	32	11	36	137	100	5380PJC100P30-11	4031582348941
	100	32	13	36	137	100	5380PJC100P30-13	4031582348958
	125	32	11	38	161	100	5380PJC125P30-11	4031582348965
	125	32	13	38	161	100	5380PJC125P30-13	4031582348972
	150	32	11	38	190	100	5380PJC150P30-11	4031582364033
	150	32	13	38	190	100	5380PJC150P30-13	4031582364040
Ruote pivottanti con blocco totale								
	100	32	11	36	137	100	5387PJC100P30-11	4031582369083
	100	32	13	36	137	100	5387PJC100P30-13	4031582369090
	125	32	11	38	161	100	5387PJC125P30-11	4031582368925
	125	32	13	38	161	100	5387PJC125P30-13	4031582368932
	150	32	11	38	190	100	5387PJC150P30-11	4031582364392
	150	32	13	38	190	100	5387PJC150P30-13	4031582364408
Rotelle girevoli con blocco direzionale								
	100	32	11	36	137	100	5381PJC100P30-11	4031582358919
	100	32	13	36	137	100	5381PJC100P30-13	4031582358926
	125	32	11	38	161	100	5381PJC125P30-11	4031582358971
	125	32	13	38	161	100	5381PJC125P30-13	4031582358988
	150	32	11	38	190	100	5381PJC150P30-11	4031582364217
	150	32	13	38	190	100	5381PJC150P30-13	4031582364224



Ruota: ruota PJC, centro: polipropilene, battistrada: TENTEprene (gomma termoplastica), con protezioni filettate integrate, cuscinetto a sfera di precisione, acciaio inossidabile



Pedale del freno grigio Anche queste castors sono disponibili con leva di blocco grigia.



Ruota tampone Queste ruote pivotanti sono disponibili anche con ruota tampone assemblata. Per ulteriore assistenza contattarci.



LEVINA XL Nel diametro della ruota di 125 mm anche questi castors sono disponibili con forcella estesa per un migliore accesso al pedale del freno.

LEVINA

Ruote con design altamente funzionale

Design Award Winner
German Designer Club

universal design award 09

Vantaggi in breve	
Capacità di carico:	100 kg
Standard:	EN 12530
Diametro ruota:	100 - 150 mm
Temperatura:	- 10 / + 40 °C
Altezza complessiva:	137 - 190 mm
Prestazioni di rotolamento	●●●○○
Rumore di movimento	●●●●○
Usura	●●●○○
Resistenza alla corrosione	●●●●●

Materiale

Alloggiamento e ruote realizzati con materiali sintetici di alta qualità con protezione filettatura integrata, testa girevole a doppi cuscinetti a sfera, tutti componenti metallici in acciaio inossidabile

Colore: argento-grigio RAL 7001

	Diametro ruota [mm]	Larghezza ruota [mm]	Ø vite [mm]	Lunghezza vite [mm]	offset [mm]	Altezza complessiva [mm]	Portata [kg]	Numero di serie	Numero d'ordine
Ruote girevoli									
	100	32	18	62	36	137	100	5380PJC100R05-18x62	4031582349139
	100	32	28	45	36	137	100	5380PJC100R05-28x45	4031582349122
	125	32	18	62	38	161	100	5380PJC125R05-18x62	4031582349146
	125	32	28	45	38	161	100	5380PJC125R05-28x45	4031582349153
	150	32	18	62	38	190	100	5380PJC150R05-18x62	4031582364071
	150	32	28	45	38	190	100	5380PJC150R05-28x45	4031582364088
Ruote girevoli con blocco totale									
	100	32	18	62	36	137	100	5387PJC100R05-18x62	4031582369113
	100	32	28	45	36	137	100	5387PJC100R05-28x45	4031582369243
	125	32	18	62	38	161	100	5387PJC125R05-18x62	4031582368949
	125	32	28	45	38	161	100	5387PJC125R05-28x45	4031582369250
	150	32	18	62	38	190	100	5387PJC150R05-18x62	4031582364439
	150	32	28	45	38	190	100	5387PJC150R05-28x45	4031582364446
Castelli girevoli con blocco direzionale									
	100	32	18	62	36	137	100	5381PJC100R05-18x62	4031582358957
	100	32	28	45	36	137	100	5381PJC100R05-28x45	4031582358964
	125	32	18	62	38	161	100	5381PJC125R05-18x62	4031582359008
	125	32	28	45	38	161	100	5381PJC125R05-28x45	4031582359015
	150	32	18	62	38	190	100	5381PJC150R05-18x62	4031582364255
	150	32	28	45	38	190	100	5381PJC150R05-28x45	4031582364262



Ruota: centro ruota PJC: polipropilene,Ruvida: TENTEprene (gomma termoplastica), con protezioni filettate integrate, precisione

cuscinetto a sfera, in acciaio inossidabile



Pedale freno grigio; anche queste ruote sono fornite di leva di blocco grigia

disponibile.



Accessori: Adattatori corrispondenti possono essere trovati nel capitolo

accessori.



LEVINA XL

Nel diametro della ruota di 125 mm queste ruote sono disponibili anche con guida estesa per un miglior accesso al pedale del freno.

LEVINA

Ruote con design altamente funzionale

Design Award Winner
German Designer Club

universal design award 09

Capacità di carico:	100 kg
Standard:	EN 12530
Diametro ruota:	100 - 150 mm
Temperatura:	- 10 / + 40 °C
Altezza complessiva:	137 - 194 mm
Prestazioni di rotolamento	●●●○○
Rumore di movimento	●●●●○
Usura	●●●●○
Resistenza alla corrosione	●●●●●

Vantaggi a colpo d'occhio

Materiale

Custodie e ruote realizzate in materiali sintetici di alta qualità con protezioni filettazione integrate, testa girevole a doppio cuscinetto a sfera, tutti i componenti metallichi in acciaio inossidabile

Colore: argento-grigio RAL 7001

	Diametro ruota [mm]	Larghezza ruota [mm]	Dimensione della piastra [mm]	Centri dei fori della piastra [mm]	Foro della piastra [mm]	Distanza [mm]	Altezza complessiva [mm]	Carico massimo [kg]	Numero di serie	Numero d'ordine
Ruote girevoli										
	100	32	77 x 67	61,5/56 x 51,5/46,5	8,5	36	137	100	5380UAC100P50	4031582349320
	100	32	95 x 70	75 x 50	11	36	141	100	5380UAC100P51	4031582349337
	100	32	77 x 67	61,5/56 x 51,5/46,5	8,5	36	137	100	5380XSC100P50	4031582359541
	100	32	95 x 70	75 x 50	11	36	141	100	5380XSC100P51	4031582359503
	125	32	77 x 67	61,5/56 x 51,5/46,5	8,5	38	161	100	5380UAC125P50	4031582349344
	125	32	95 x 70	75 x 50	11	38	165	100	5380UAC125P51	4031582349351
	125	32	77 x 67	61,5/56 x 51,5/46,5	8,5	38	161	100	5380XSC125P50	4031582359558
	125	32	95 x 70	75 x 50	11	38	165	100	5380XSC125P51	4031582359428
	150	32	77 x 67	61,5/56 x 51,5/46,5	8,5	38	190	100	5380UAC150P50	4031582364118
	150	32	95 x 70	75 x 50	11	38	194	100	5380UAC150P51	4031582364125
Ruote girevoli con bloccaggio totale										
	100	32	77 x 67	61,5/56 x 51,5/46,5	8,5	36	137	100	5387UAC100P50	4031582369267
	100	32	95 x 70	75 x 50	11	36	141	100	5387UAC100P51	4031582369144
	100	32	77 x 67	61,5/56 x 51,5/46,5	8,5	36	137	100	5387XSC100P50	4031582359565
	100	32	95 x 70	75 x 50	11	36	141	100	5387XSC100P51	4031582359534
	125	32	77 x 67	61,5/56 x 51,5/46,5	8,5	38	161	100	5387UAC125P50	4031582369274
	125	32	95 x 70	75 x 50	11	38	165	100	5387UAC125P51	4031582368895
	125	32	77 x 67	61,5/56 x 51,5/46,5	8,5	38	161	100	5387XSC125P50	4031582359572
	125	32	95 x 70	75 x 50	11	38	165	100	5387XSC125P51	4031582359435
	150	32	77 x 67	61,5/56 x 51,5/46,5	8,5	38	190	100	5387UAC150P50	4031582364477
	150	32	95 x 70	75 x 50	11	38	194	100	5387UAC150P51	4031582364484
Ruote girevoli con bloccaggio direzionale										
	100	32	77 x 67	61,5/56 x 51,5/46,5	8,5	36	137	100	5381UAC100P50	4031582359060
	100	32	95 x 70	75 x 50	11	36	141	100	5381UAC100P51	4031582359077
	100	32	77 x 67	61,5/56 x 51,5/46,5	8,5	36	137	100	5381XSC100P50	4031582359602
	100	32	95 x 70	75 x 50	11	36	141	100	5381XSC100P51	4031582359619
	125	32	77 x 67	61,5/56 x 51,5/46,5	8,5	38	161	100	5381UAC125P50	4031582359121
	125	32	95 x 70	75 x 50	11	38	165	100	5381UAC125P51	4031582359138
	125	32	77 x 67	61,5/56 x 51,5/46,5	8,5	38	161	100	5381XSC125P50	4031582359640
	125	32	95 x 70	75 x 50	11	38	165	100	5381XSC125P51	4031582359657
	150	32	77 x 67	61,5/56 x 51,5/46,5	8,5	38	190	100	5381UAC150P50	4031582364293
	150	32	95 x 70	75 x 50	11	38	194	100	5381UAC150P51	4031582364309



Ruota: UAC Mozzo ruota: poliammide, Battistrada: poliuretano, con paratrucioli integrati,

cuscinetto a sfere di precisione, inox



Ruota: XSC

conduttiva elettricamente, non lascia segni Mozzo ruota: poliammide, Battistrada: poliuretano, con paratrucioli integrati,

cuscinetto a sfere di precisione, inox



Pedale del freno grigio

Queste ruote sono disponibili anche con leva di bloccaggio grigia.



LEVINA XL

Con diametro ruota 125 mm, queste ruote sono disponibili anche con forcella prolungata per un accesso migliore al pedale del freno.

LEVINA

Ruote dal design altamente funzionale

Design Award Winner
German Designer Club

universal design award 09

Capacità di carico:	80 - 100 kg
Standard:	EN 12530
Diametro della ruota:	100 - 150 mm
Temperatura:	- 10 / + 40 °C
Altezza complessiva:	137 - 190 mm
Prestazioni di rotolamento	●●●○○
Rumore di movimento	●●●●○
Usura	●●●●○
Resistenza alla corrosione	●●●●●

Vantaggi in sintesi

Materiale

Alloggiamento e ruote realizzati in materiali sintetici di alta qualità con protezioni filettate integrate, testa girevole a doppio cuscinetto sferico, tutti i componenti in metallo acciaio inossidabile

Colore: grigio argento RAL 7001

	Diametro ruota [mm]	Larghezza ruota [mm]	Foro centrale [mm]	Offset [mm]	Altezza totale [mm]	Portata [kg]	Numero di serie	Numero dell'ordine
Ruote girevoli								
	100	32	11	36	137	100	5380UAC100P30-11	4031582349207
	100	32	13	36	137	100	5380UAC100P30-13	4031582349214
	100	32	11	36	137	100	5380XSC100P30-11	4031582359480
	100	32	13	36	137	100	5380XSC100P30-13	4031582359497
	125	32	11	38	161	100	5380UAC125P30-11	4031582364095
	125	32	13	38	161	100	5380UAC125P30-13	4031582364101
	125	32	11	38	161	100	5380XSC125P30-11	4031582359442
	125	32	13	38	161	100	5380XSC125P30-13	4031582359459
	150	32	11	38	190	100	5380UAC150P30-11	4031582364095
	150	32	13	38	190	100	5380UAC150P30-13	4031582364101
Ruote girevoli con blocco totale								
	100	32	11	36	137	100	5387UAC100P30-11	4031582369120
	100	32	13	36	137	100	5387UAC100P30-13	4031582369137
	100	32	11	36	137	100	5387XSC100P30-11	4031582359510
	100	32	13	36	137	100	5387XSC100P30-13	4031582359527
	125	32	11	38	161	100	5387UAC125P30-11	4031582368901
	125	32	13	38	161	100	5387UAC125P30-13	4031582368918
	125	32	11	38	161	80	5387XSC125P30-11	4031582359466
	125	32	13	38	161	100	5387XSC125P30-13	4031582359473
	150	32	11	38	190	100	5387UAC150P30-11	4031582364453
	150	32	13	38	190	100	5387UAC150P30-13	4031582364460
Ruotegiregabili orientabili con blocco direzionale								
	100	32	11	36	137	100	5381UAC100P30-11	4031582359046
	100	32	13	36	137	100	5381UAC100P30-13	4031582359053
	100	32	11	36	137	100	5381XSC100P30-11	4031582359589
	100	32	13	36	137	100	5381XSC100P30-13	4031582359596
	125	32	11	38	161	100	5381UAC125P30-11	4031582359107
	125	32	13	38	161	100	5381UAC125P30-13	4031582359114
	125	32	11	38	161	100	5381XSC125P30-11	4031582359626
	125	32	13	38	161	100	5381XSC125P30-13	4031582359633
	150	32	11	38	190	100	5381UAC150P30-11	4031582364279
	150	32	13	38	190	100	5381UAC150P30-13	4031582364286



Ruote: UAC

Centro ruota: poliammide, battistrada: poliuretano, con guide filettate integrate, cuscinetto a sfera di precisione, acciaio inox



Ruote: XSC

conduttivo elettrico, antiscivolo/non lascia segni

Centro ruota: Poliammide, battistrada: Poliuretano, con proteggi filetti integrati, cuscinetto a sfere di precisione, acciaio inossidabile



Pedale freno grigio

Queste ruoteomologano anche leva di blocco grigia disponibile.



LEVINA XL

In diametro ruota di 125 mm queste ruote sono disponibili anche con forcella estesa per un migliore accesso al pedale del freno.

LEVINA

Ruote/pattini ad alto design funzionale

Design Award Winner
German Designer Club

universal design award 09

Capacità di carico:	100 kg
Standard:	EN 12530
Diametro ruota:	100 - 150 mm
Temperatura:	- 10 / + 40 °C
Altezza totale:	137 - 190 mm
Prestazioni di rotolamento	●●●○○
Rumore di movimento	●●●●○
Attrito	●●●●○
Resistenza alla corrosione	●●●●●

Vantaggi a colpo d'occhio

Materiale

Scocca e ruote realizzate in materiali sintetici di alta qualità con protezioni filettate integrate, testa girevole a doppia boccola, tutte le parti metalliche in acciaio inossidabile

Colore: argento-grigio RAL 7001

	Diametro ruota [mm]	Larghezza ruota [mm]	Bullone-Ø [mm]	Lunghezza del bullone [mm]	Scostamento [mm]	Altezza totale [mm]	Portata [kg]	Numero di serie	Numero d'ordine
Ruote girevoli									
	100	32	18	62	36	137	100	5380UAC100R05-18x62	4031582349399
	100	32	28	45	36	137	100	5380UAC100R05-28x45	4031582349382
	100	32	18	62	36	137	100	5380XSC100R05-18x62	4031582359688
	100	32	28	45	36	137	100	5380XSC100R05-28x45	4031582359701
	125	32	18	62	38	161	100	5380UAC125R05-18x62	4031582349368
	125	32	28	45	38	161	100	5380UAC125R05-28x45	4031582349375
	125	32	18	62	38	161	100	5380XSC125R05-18x62	4031582359664
	125	32	28	45	38	161	100	5380XSC125R05-28x45	4031582359718
	150	32	18	62	38	190	100	5380UAC150R05-18x62	4031582364132
	150	32	28	45	38	190	100	5380UAC150R05-28x45	4031582364149
Ruote girevoli con blocco totale									
	100	32	18	62	36	137	100	5387UAC100R05-18x62	4031582369151
	100	32	28	45	36	137	100	5387UAC100R05-28x45	4031582369281
	100	32	18	62	36	137	100	5387XSC100R05-18x62	4031582359695
	100	32	28	45	36	137	100	5387XSC100R05-28x45	4031582359725
	125	32	18	62	38	161	100	5387UAC125R05-18x62	4031582368956
	125	32	28	45	38	161	100	5387UAC125R05-28x45	4031582369298
	125	32	18	62	38	161	100	5387XSC125R05-18x62	4031582359671
	125	32	28	45	38	161	100	5387XSC125R05-28x45	4031582359732
	150	32	18	62	38	190	100	5387UAC150R05-18x62	4031582364491
	150	32	28	45	38	190	100	5387UAC150R05-28x45	4031582364507
Ruote girevoli con blocco direzionale									
	100	32	18	62	36	137	100	5381UAC100R05-18x62	4031582359084
	100	32	28	45	36	137	100	5381UAC100R05-28x45	4031582359091
	100	32	18	62	36	137	100	5381XSC100R05-18x62	4031582359749
	100	32	28	45	36	137	100	5381XSC100R05-28x45	4031582359756
	125	32	18	62	38	161	100	5381UAC125R05-18x62	4031582359145
	125	32	28	45	38	161	100	5381UAC125R05-28x45	4031582359152
	125	32	18	62	38	161	100	5381XSC125R05-18x62	4031582359763
	125	32	28	45	38	161	100	5381XSC125R05-28x45	4031582359770
	150	32	18	62	38	190	100	5381UAC150R05-18x62	4031582364316
	150	32	28	45	38	190	100	5381UAC150R05-28x45	4031582364323



Ruota: UAC

Mozzo ruota: poliammide, Battistrada: poliuretano, con paracolpi integrati, cuscinetto a sfere di precisione, inox



Ruota: XSC conduttiva elettrica, senza segni

Mozzo ruota: poliammide, Battistrada: poliuretano, con paracolpi integrati, cuscinetto a sfere di precisione, inox



Pedale del freno grigio

Questi castori sono disponibili anche con leva di bloccaggio grigia.



LEVINA XL

Con diametro ruota 125 mm questi castori sono disponibili anche con forcella estesa per un accesso migliore al pedale del freno.

LEVINA

Ruote con design altamente funzionale

Design Award Winner
German Designer Club

universal design award 09

Vantaggi in breve	
Carico utile:	60 - 100 kg
Standard:	EN 12530
Diametro ruota:	100 - 125 mm
Temperatura:	- 10 / + 40 °C
Altezza complessiva:	137 - 161 mm
Prestazione di rotolamento	●●●○○
Rumore di movimento	●●●●○
usura	●●●●○
Resistenza alla corrosione	●●●●●

Materiale

Alloggiamento e ruote realizzati in materiali sintetici di alta qualità, testa girevole con cuscinetto a doppio pallino, tutte le parti metalliche in acciaio inossidabile

Colore: argento-grigio RAL 7001

	Diametro ruota [mm]	Larghezza ruota [mm]	foro centrale [mm]	Offset [mm]	Altezza totale [mm]	Capacità di carico [kg]	Numero di serie	Numero d'ordine
Ruote orientabili								
	100	32	11	36	137	60	5380PIO100P30-11	4031582370294
	100	32	13	36	137	60	5380PIO100P30-13	4031582370300
	100	32	11	36	137	80	5380PJO100P30-11	4031582370256
	100	32	13	36	137	80	5380PJO100P30-13	4031582370263
	125	32	11	38	161	80	5380PIO125P30-11	4031582370317
	125	32	13	38	161	80	5380PIO125P30-13	4031582370324
	125	32	11	38	161	100	5380PJO125P30-11	4031582370270
	125	32	13	38	161	100	5380PJO125P30-13	4031582370287
Ruote orientabili con blocco totale								
	100	32	11	36	137	60	5387PIO100P30-11	4031582370379
	100	32	13	36	137	60	5387PIO100P30-13	4031582370386
	100	32	11	36	137	80	5387PJO100P30-11	4031582370331
	100	32	13	36	137	80	5387PJO100P30-13	4031582370348
	125	32	11	38	161	80	5387PIO125P30-11	4031582370393
	125	32	13	38	161	80	5387PIO125P30-13	4031582370409
	125	32	11	38	161	100	5387PJO125P30-11	4031582370355
	125	32	13	38	161	100	5387PJO125P30-13	4031582370362
Ruote pivottanti con blocco direzionale								
	100	32	11	36	137	60	5381PIO100P30-11	4031582370416
	100	32	13	36	137	60	5381PIO100P30-13	4031582370423
	100	32	11	36	137	80	5381PJO100P30-11	4031582370454
	100	32	13	36	137	80	5381PJO100P30-13	4031582370461
	125	32	11	38	161	80	5381PIO125P30-11	4031582370430
	125	32	13	38	161	80	5381PIO125P30-13	4031582370447
	125	32	11	38	161	100	5381PJO125P30-11	4031582370478
	125	32	13	38	161	100	5381PJO125P30-13	4031582370485



Ruota: PIO Mozzo ruota: polipropilene, Battistrada: gomma piena, grigia, senza segni, senza paracolpi per raggi, cuscinetto semplice



Ruota: PJO Mozzo ruota: polipropilene, Battistrada: TENTEprene (gomma termoplastica), senza paracolpi per raggi, cuscinetto semplice



Piccoli paracolpi per raggi
Questi ruote/supporti sono disponibili anche con ruota PIP e piccoli parafilo per l'industria alimentare (approvato Lerpac).



Pedale del freno grigio. Anche questi ruote/supporti hanno leva di bloccaggio grigia disponibile.

LEVINA LIGHT

Ruote con raccordi a innesto efficienti

Vantaggi in breve	
Capacità di carico:	75 - 82 kg
Standard:	EN 12530
Diametro della ruota:	75 - 125 mm
Temperatura:	- 10 / + 40 °C
Altezza complessiva:	103 - 160 mm
Prestazioni di rotolamento	●●●○○
Rumore di movimento	●●●●○
Usura	●●●○○
Resistenza alla corrosione	●●●●○

Materiale

Ruota girevole, alloggiamento in poliammide rinforzata con vetro, con fissaggio a foro cieco. Capacità di carico testata secondo EN 12530, eccezion fatta per gioco della biforcazione. Colore standard: grigio-silver RAL 7001

	Diametro ruota [mm]	Larghezza ruota [mm]	Foro centrale [mm]	Offset [mm]	Altezza totale [mm]	Potenza di carico [kg]	Numero di serie	Numero d'ordine
Ruote girevoli								
	75	25	10	27	103	75	5220PJP075L51-10	4031582476989
	75	25	10	27	103	75	5220PJP075L51-10 RAL 9002	4031582482331
	75	25	10	27	103	75	5220PJP075L51-10 RAL 9011	4031582482515
	100	32	11x29.1	36	136,5	82	5220PJP100L51-11x29.1	4031582482218
	100	32	11x29.1	36	136,5	82	5220PJP100L51-11x29.1 RAL 9002	4031582482423
	100	32	11x29.1	36	136,5	82	5220PJP100L51-11x29.1 RAL 9011	4031582482409
	125	32	11x29.1	38	160	82	5220PJP125L51-11x29.1	4031582482287
	125	32	11x29.1	38	160	82	5220PJP125L51-11x29.1 RAL 9002	4031582482447
	125	32	11x29.1	38	160	82	5220PJP125L51-11x29.1 RAL 9011	4031582482430
girevoli con ruota freno								
	75	25	10	27	103	75	5225PJP075L51-10	4031582477061
	75	25	10	27	103	75	5225PJP075L51-10 RAL 9002	4031582490022
	75	25	10	27	103	75	5225PJP075L51-10 RAL 9011	4031582482478
	100	32	11x29.1	36	136,5	82	5225PJP100L51-11x29.1	4031582482225
	100	32	11x29.1	36	136,5	82	5225PJP100L51-11x29.1 RAL 9002	4031582482485
	100	32	11x29.1	36	136,5	82	5225PJP100L51-11x29.1 RAL 9011	4031582482492
	125	32	11x29.1	38	160	82	5225PJP125L51-11x29.1	4031582482270
	125	32	11x29.1	38	160	82	5225PJP125L51-11x29.1 RAL 9002	4031582482522
	125	32	11x29.1	38	160	82	5225PJP125L51-11x29.1 RAL 9011	4031582482539



Ruota: Ruota PJP centro: Polipropilene, Pendenza: TENTEprene (gomma termoplastica), con protezioni filettate integrate, cuscinetto a sfera di precisione



Accessori

Gli accessori abbinati possono essere trovati nel capitolo accessoires.



abbinamento colori

Tutte le ruote pivotanti sono disponibili anche in altri colori. Per ulteriori assistenza, contattarci.

LEVINA LIGHT

Ruote con fissaggi a piastra Castors con attacchi a innesto efficienti

Portata utile:	75 kg
Standard:	EN 12530
Diametro ruota:	75 mm
Temperatura:	- 10 / + 40 °C
Altezza totale:	103 mm
Prestazioni della ruota	●●●○○
Rumore di movimento	●●●●○
Attrito	●●●○○
Resistenza alla corrosione	●●●●○

Vantaggi in breve

Materiale

Ruotino girevole, Housing realizzata in poliammide rinforzato con vetro, con fissaggio a foro cieco. Portata testata secondo EN 12530, ad eccezione del gioco dello snodo. Colore standard: argento-grigio RAL 7001

	Diametro ruota [mm]	Larghezza ruota [mm]	Foro centrale [mm]	Offset [mm]	Altezza complessiva [mm]	Portata [kg]	Numero di serie	Numero d'ordine
Ruote girevoli	75	25	10	27	103	75	5220PJO075L51-10	4031582476866
Ruote girevoli con ruota freno	75	25	10	27	103	75	5225PJO075L51-10	4031582476934





Ruota: PJO
Centro ruota in polipropilene, battistrada: TENTEprene (gomma termoplastica), grigio antigraffio, cuscinetto liscio



Morsetti. I morsetti corrispondenti possono essere trovati nel capitolo

accessori.



Abbinamento colore
Anche tutti i carrelli sono disponibili in altri colori. Per ulteriori assistenza, si prega di contattarci.

LEVINA LIGHT

Ruote con fissaggi a piastra

Vantaggi in breve	
Capacità di carico:	75 - 82 kg
Standard:	EN 12530
Diametro della ruota:	75 - 125 mm
Temperatura:	- 10 / + 40 °C
Altezza complessiva:	150 - 174 mm
Prestazioni di rotolamento	●●●○○
Rumore di movimento	●●●●○
Usura	●●●○○
Resistenza alla corrosione	●●●●○

Materiale

Ruota girevole, alloggiamento in poliammide rinforzata con vetro, fissaggio a piastra. Capacità di carico testata secondo EN 12530, con l'eccezione del gioco girevole. Colore standard: argento-grigio RAL 7001

	Diametro ruota [mm]	Larghezza ruota [mm]	Dimensione della Piastra [mm]	Centri dei fori della piastra [mm]	foro della piastra [mm]	Offset [mm]	Altezza totale [mm]	Capacità di carico [kg]	Numero di serie	Numero ordine
Ruote girevoli										
	75	25	77 x 67	61,5/56 x 51,5/46,5	8,5	27	115,5	75	5220PJP075P50	4031582492408
	100	32	77x67	61,5/56x51,5/46,5	8,5	36	150	82	5220PJP100P50	4031582492750
	125	32	77x67	61,5/56x51,5/46,5	8,5	38	173,5	82	5220PJP125P50	4031582492910
Rotelle girevoli con ruota freno										
	75	25	77x67	61,5/56x51,5/46,5	8,5	27	115,5	75	5225PJP075P50	4031582492606
	100	32	77x67		8,5	36	150	82	5225PJP100P50	4031582492767
	125	32	77x67	61,5/56x51,5/46,5	8,5	38	174	82	5225PJP125P50	4031582493115



Ruota: ruota PJP centro: Politilene, Fascia: TENTEprene (gomma termoplastica), con proteggin thread integrati, cuscinetto a sfera di precisione



Pedale del freno rosso

Anche queste ruote sono disponibili con leva di blocco rossa.



Abbinamento colore

Tutte le ruote sono inoltre disponibili in altri colori. Per ulteriori assistenza contattaci.

LEVINA LIGHT

Ruote con attacchi a piastra

Capacità di carico:	75 kg
Standard:	EN 12530
Diametro ruote:	75 mm
Temperatura:	- 10 / + 40 °C
Altezza complessiva:	
Prestazioni di rotolamento	●●●○○
Rumore di movimento	●●●●○
Usura	●●●○○
Resistenza alla corrosione	●●●●○

Vantaggi in breve

Materiale

Ruotino girevole, alloggiamento in poliammide riempita di vetro, attacco a piastra. Capacità di carico testata secondo EN 12530, fatta eccezione per il gioco del girevole. Colore standard: argento-grigio RAL 7001

	Diametro ruota [mm]	Larghezza ruota [mm]	Dimensione della piastra [mm]	CENTRI dei fori del piatto [mm]	Foro piatto [mm]	Offset [mm]	Altezza totale [mm]	Capacità di carico [kg]	Numero di serie	Numero dell'ordine
Ruote girevoli	75	25	77 x 67	61,5/56 x 51,5/46,5	8,5	27	115,5	75	5220PJO075P50	4031582394603
Ruote girevoli con ruota freno	75	25	77 x 67	61,5/56 x 51,5/46,5	8,5	27	115,5	75	5225PJO075P50	4031582493122







Ruota: ruota PJO, nucleo in polipropilene, piastra: TENTEprene (gomma termoplastica), grigia antiscivolo, supporto liscio



Pedale del freno rosso

Questi supporti sono disponibili anche con leva di blocco rossa.



corrispondenza colori

Tutti i wurli sono disponibili anche in altri colori. Per ulteriori assistenze contattaci.

LEVINA LIGHT

Ruote con supporti a piastra

Capacità di carico:	75 - 82 kg
Standard:	EN 12530
Diametro ruota:	75 - 125 mm
Temperatura:	- 10 / + 40 °C
Altezza totale:	116 - 174 mm
Prestazioni di rotolamento	●●●○○
Rumore di movimento	●●●●○
Indice di usura	●●●○○
Resistenza alla corrosione	●●●●○

Vantaggi in sintesi

Materiale

Ruota pivottante, alloggiamento in poliammide rinforzato vetro, fissaggio a piastra. Capacità di carico testata secondo EN 12530, ad eccezione del gioco della ruota pivotante. Colore standard: argento-grigio RAL 7001

	Diametro ruota [mm]	Larghezza ruota [mm]	Dimensione della piastra [mm]	Centri dei fori della piastra [mm]	Foro piastra [mm]	Offset [mm]	Altezza totale [mm]	Capacità di carico [kg]	Numero di serie	Numero d'ordine
Ruote pivottanti										
	75	25	95x70	52/44,5x76/72	11	27	116	75	5220PJP075P52	4031582492538
	100	32	95x70	52/44,45x76/72	11	36	150	82	5220PJP100P52	4031582492774
	125	32				38	173,5	82	5220PJP125P52	4031582492927
Ruote girevoli con ruota freno										
	75	25	95x70	52/44.45x76/72	11	27	116	75	5225PJP075P52	4031582492590
	100	32	95x70	52/44.45 x 76/72	11	36	150	82	5225PJP100P52	4031582492781
	125	32	95x70	52/44.45x76/72	11	38	174	82	5225PJP125P52	4031582492934



Ruota: Ruota PJP centro: Polipropilene, Pista: TENTEprene (gomma termoplastica), con protezioni filettate integrate, cuscinetto a sfere di precisione



Pedale del freno rosso

Queste ruote girevoli sono disponibili anche con leva di blocco rossa.



Abbinamento colori

Tutte le ruote girevoli sono disponibili anche in altri colori. Per ulteriori assistenza contattarci.

LEVINA LIGHT

Ruote con attacchi a piastra

Capacità di carico:	75 kg
Standard:	EN 12530
Diametro ruota:	75 mm
Temperatura:	- 10 / + 40 °C
Altezza complessiva:	
Prestazione di rotolamento	●●●○○
Rumore di movimento	●●●●○
Usura	●●●○○
Resistenza alla corrosione	●●●●○

Vantaggi in breve

Materiale

Ruota pivottante, alloggiamento in poliammide rinforzata con vetro, attacco a piastra. La capacità di carico è testata secondo EN 12530, fatta eccezione per il gioco di boccola. Colore standard: argento-grigio RAL 7001

	Diametro ruota [mm]	Larghezza ruota [mm]	Dimensione del piatto [mm]	centri dei fori del piatto [mm]	Foro piatto [mm]	OFFSET [mm]	Altezza complessiva [mm]	Capacità di carico [kg]	Numero di serie	Numero d'ordine
Ruote pivottanti	75	25	95 x 70	52/44,45 x 76/72	11	27	115,5	75	5220PJO075P52	4031582394597
Ruote pivottanti con ruota freno	75	25	95 x 70	52/44,45 x 76/72	11	27	115,5	75	5225PJO075P52	4031582493139







Rotella: Ruota PJO centro in polipropilene, Strada: TENTEprene (gomma termoplastica), grigio antigraffio, cuscinetto libero



Pedale freno rosso

Queste ruote pivottanti sono disponibili anche con leva di blocco rossa.



Tinta coordinata

Tutte le ruote sono disponibili anche in altri colori. Per ulteriori assistenze, contattarci.

LINEA

Ruote altamente funzionali per un'ampia gamma di requisiti

Materiale

Telaio realizzato in materiale sintetico di alta qualità, cuscinetto a sfera di precisione nella testa girevole

Vantaggi in breve	
Capacità di carico:	110 - 150 kg
Standard:	EN 12530
Diametro ruota:	100 - 150 mm
Temperatura:	- 10 / + 40 °C
Altezza complessiva:	121 - 177 mm
Prestazioni di rotolamento	●●●●●
Rumore di movimento	●●●○○
Attrito	●●●●○
Resistenza alla corrosione	●●●●○

	Diametro ruota [mm]	Larghezza ruota [mm]	Dimensione della Piastra [mm]	CENTRI foro piastra [mm]	Foro piastra [mm]	Offset [mm]	Altezza totale [mm]	Portata [kg]	Numero di serie	Numero d'ordine
Ruote girevoli										
	100	20	77 x 67,0	61,5/56 x 51,5/46,5	8,5	32	121	120	5940UAP100P50 RAL9002	4031582349467
	100	20	95 x 70	75 x 50	11	32	124	120	5940UAP100P51 RAL9002	4031582352108
	100	20	95 x 70	76/72 x 52/44,5	11	32	124	120	5940UAP100P52 RAL9002	4031582352221
	100	20	77 x 67	61,5/56 x 51,5/46,5	8,5	32	124	120	5940XSP100P50 RAL9002	4031582352122
	100	20	95 x 70	75 x 50	11	32	124	120	5940XSP100P51 RAL9002	4031582352139
	100	20	95 x 70	76/72 x 52/44,5	11	32	124	120	5940XSP100P52 RAL9002	4031582352146
	125	20	77 x 67,0	61,5/56 x 51,5/46,5	8,5	40	146	110	5940UAP125P50 RAL9002	4031582352153
	125	20	95 x 70	75 x 50	11	40	148	130	5940UAP125P51 RAL9002	4031582352160
	125	20	95 x 70	76/72 x 52/44,5	11	40	148	130	5940UAP125P52 RAL9002	4031582352177
	125	20	77 x 67	61,5/56 x 51,5/46,5	8,5	40	148	130	5940XSP125P50 RAL9002	4031582352184
	125	20	95 x 70	75 x 50	11	40	148	130	5940XSP125P51 RAL9002	4031582352191
	125	20	95 x 70	76/72 x 52/44,5	11	40	148	130	5940XSP125P52 RAL9002	4031582352207
	100	20	96 x 78	80x60	9.1	32	125	120	5940UAP100P62	4031582433494
	125	20	96x78	80x60	9.1	40	150	130	5940UAP125P62	4031582433555
	100	20	96 x 78	80x60	9.1	32	125	120	5940XSP100P62	4031582475302
	125	20	96x78	80x60	9.1	40	150	130	5940XSP125P62	4031582475333
	150	22	96x78	80x60	9.1	52	177	150	5940XSP150P62	4031582433616
	150	22	96x78	80x60	9.1	52	177	150	5940UAP150P62	4031582460063
Ruote pivottanti con blocco direzionale										
	100	20	77 x 67,0	61,5/56 x 51,5/46,5	8,5	32	121	120	5947UAP100P50 RAL9002	4031582368765
	100	20	95 x 70	75 x 50	11	32	124	120	5947UAP100P51 RAL9002	4031582352214
	100	20	95 x 70	76/72 x 52/44,5	11	32	124	120	5947UAP100P52 RAL9002	4031582359893
	100	20	77 x 67	61,5/56 x 51,5/46,5	8,5	32	124	120	5947XSP100P50 RAL9002	4031582352238
	100	20	95 x 70	75 x 50	11	32	124	120	5947XSP100P51 RAL9002	4031582352245
	100	20	95 x 70	76/72 x 52/44,5	11	32	124	120	5947XSP100P52 RAL9002	4031582352252
	125	20	77 x 67,0	61,5/56 x 51,5/46,5	8,5	40	146	110	5947UAP125P50 RAL9002	4031582369304
	125	20	95 x 70	75 x 50	11	40	148	130	5947UAP125P51 RAL9002	4031582352276
	125	20	95 x 70	76/72 x 52/44,5	11	40	148	130	5947UAP125P52 RAL9002	4031582352283
	125	20	77 x 67	61,5/56 x 51,5/46,5	8,5	40	148	130	5947XSP125P50 RAL9002	4031582352290
	125	20	95 x 70	75 x 50	11	40	148	130	5947XSP125P51 RAL9002	4031582352306
	125	20	95 x 70	76/72 x 52/44,5	11	40	148	130	5947XSP125P52 RAL9002	4031582352313
	100	20	96x78	80x60	9.1	32	125	120	5947UAP100P62	4031582433517
	125	20	96x78	80x60	9.1	40	150	130	5947UAP125P62	4031582433579
	150	22	96x78	80x60	9.1	52	177	150	5947UAP150P62	4031582460094
	100	20	96x78	80x60	9.1	32	125	120	5947XSP100P62 KP	4031582475357
	125	20	96x78	80x60	9.1	40	150	130	5947XSP125P62 KP	4031582457643
	150	22	96x78	80x60	9.1	52	177	150	5947XSP150P62	4031582433630



Ruota: UAP

Centro ruota: poliammide, battistrada: poliuretano, cuscinetto a sfera di precisione



Ruota: XSP conduttiva elettrica, antiscivolo non marcante

Centro ruota: poliammide, battistrada: poliuretano, cuscinetto a sfera di precisione



Opzioni di colore

Questi caschi sono disponibili anche in altri colori o con un pedale freno grigio. Per ulteriore assistenza contattarci.



Pedale d'inizio

Tutti i ruote con blocco sono disponibili con un pedale freno più grande come opzione. Si prega di indicare "Kick-Pedal" al momento dell'ordine.

LINEA

Ruote e ruote ad alte prestazioni per una vasta gamma di requisiti

Materiale

Telaio realizzato in materiale sintetico di alta qualità, cuscinetto a sfera di precisione in testa girevole

Capacità di carico:	110 - 130 kg
Standard:	EN 12530
Diametro ruota:	100 - 125 mm
Temperatura:	- 10 / + 40 °C
Altezza complessiva:	124 - 148 mm
Prestazioni di rotolamento	●●●●●
Rumore di movimento	●●●○○
Attrito	●●●●○
Resistenza alla corrosione	●●●●○

Vantaggi in breve

	Diametro della Ruota [mm]	Larghezza della Ruota [mm]	Dimensione della Piastra [mm]	Centri dei fori della piastra [mm]	foro della piastra [mm]	Offset [mm]	Altezza complessiva [mm]	Carico massimo [kg]	Numero di serie	Numero d'ordine
Ruote orientabili con blocco direzionale										
	100	20	77 x 67	61,5/56 x 51,5/46,5	8,5	32	124	120	5941UAP100P50 RAL9002	4031582351699
	100	20	95 x 70	75 x 50	11	32	124	120	5941UAP100P51 RAL9002	4031582352320
	100	20	95 x 70	76/72 x 52/44,5	11	32	124	120	5941UAP100P52 RAL9002	4031582352337
	100	20	77 x 67	61,5/56 x 51,5/46,5	8,5	32	124	120	5941XSP100P50 RAL9002	4031582352344
	100	20	95 x 70	75 x 50	11	32	124	120	5941XSP100P51 RAL9002	4031582352351
	100	20	95 x 70	76/72 x 52/44,5	11	32	124	120	5941XSP100P52 RAL9002	4031582352368
	125	20	77 x 67,0	61,5/56 x 51,5/46,5	8,5	40	146	110	5941UAP125P50 RAL9002	4031582352375
	125	20	95 x 70	75 x 50	11	40	148	130	5941UAP125P51 RAL9002	4031582352382
	125	20	95 x 70	76/72 x 52/44,5	11	40	148	130	5941UAP125P52 RAL9002	4031582352399
	125	20	77 x 67	61,5/56 x 51,5/46,5	8,5	40	148	130	5941XSP125P50 RAL9002	4031582352405
	125	20	95 x 70	75 x 50	11	40	148	130	5941XSP125P51 RAL9002	4031582352412
	125	20	95 x 70	76/72 x 52/44,5	11	40	148	130	5941XSP125P52 RAL9002	4031582352429
Ruota pivottante combinata										
	125	20	77 x 67,0	61,5/56 x 51,5/46,5	8,5	40	146	110	594CUAP125P50 RAL9002	4031582378344
	125	20	95 x 70	75 x 50	11	40	148	130	594CUAP125P51 RAL9002	4031582378351
	125	20	95 x 70	76/72 x 52/44,5	11	40	148,5	130	594CUAP125P52 RAL9002	4031582378375
	125	20	77 x 67	61,5/56 x 51,5/46,5	8,5	40	148	110	594CXSP125P50 RAL9002	4031582378498
	125	20	95 x 70	75 x 50	11	40	148	130	594CXSP125P51 RAL9002	4031582378511
	125	20	95 x 70	76/72 x 52/44,5	11	40	148,5	130	594CXSP125P52 RAL9002	4031582378535



Ruota: UAP Centro ruota: Poliammide, Gomitolo: Poliuretano, cuscinetto a sfere di precisione



Ruota: XSP conduttivo elettrico, non lascia segni

Centro ruota: Poliammide, Corrente: Poliuretano, cuscinetto a sfere di precisione



Opzioni di colore
Queste ruote sono disponibili anche in altri colori o con una pedale di freno grigio. Per ulteriore assistenza contattaci.



Pedale di spinta

Tutte le ruote con blocco sono disponibili con un pedale di freno più grande come opzione. Si prega di indicare "Kick-Pedal" al momento dell'ordine.

LINEA

Ruote enfinnali altamente funzionali per un'ampia gamma di requisiti

Materiale

Telaio in materiale sintetico di alta qualità, cuscinetto a sfera di precisione nella testa girevole

Vantaggi in breve	
Capacità di carico:	100 - 150 kg
Standard:	EN 12530
Diametro ruota:	100 - 150 mm
Temperatura:	- 10 / + 40 °C
Altezza complessiva:	118 - 170 mm
Prestazioni di rotolamento	●●●●●
Rumore di movimento	●●●○○
Usura	●●●●○
Resistenza alla corrosione	●●●●○

	Diametro ruota [mm]	Larghezza ruota [mm]	foro centrale [mm]	Offset [mm]	Altezza complessiva [mm]	Capacità di carico [kg]	Numero seriale	Numero ordine
Ruote pivottanti								
	100	20	11	32	118	120	5940UAP100P30-11 RAL9002	4031582338706
	100	20	13	32	118	120	5940UAP100P30-13 RAL9002	4031582338713
	100	20	11	32	118	100	5940XSP100P30-11 RAL9002	4031582351873
	100	20	13	32	118	120	5940XSP100P30-13 RAL9002	4031582351859
	125	20	11	40	143	130	5940UAP125P30-11 RAL9002	4031582347265
	125	20	13	40	143	130	5940UAP125P30-13 RAL9002	4031582351866
	125	20	11	40	143	130	5940XSP125P30-11 RAL9002	4031582351880
	125	20	13	40	143	130	5940XSP125P30-13 RAL9002	4031582351897
	150	22	13	52	170	150	5940UAP150P30-13 RAL9002	4031582418774
Ruote pivottanti con blocco totale								
	100	20	11	32	118	120	5947UAP100P30-11 RAL9002	4031582368673
	100	20	13	32	118	120	5947UAP100P30-13 RAL9002	4031582368680
	100	20	11	32	118	120	5947XSP100P30-11 RAL9002	4031582351903
	100	20	13	32	118	120	5947XSP100P30-13 RAL9002	4031582351910
	125	20	11	40	143	130	5947UAP125P30-11 RAL9002	4031582369205
	125	20	13	40	143	130	5947UAP125P30-13 RAL9002	4031582369212
	125	20	11	40	143	130	5947XSP125P30-11 RAL9002	4031582351927
Rotelle girevoli con blocco direzionale								
	100	20	11	32	118	120	5941UAP100P30-11 RAL9002	4031582368697
	100	20	13	32	118	120	5941UAP100P30-13 RAL9002	4031582368703
	100	20	11	32	118	120	5941XSP100P30-11 RAL9002	4031582351941
	100	20	13	32	118	120	5941XSP100P30-13 RAL9002	4031582351958
	125	20	11	40	143	130	5941UAP125P30-11 RAL9002	4031582369229
	125	20	13	40	143	130	5941UAP125P30-13 RAL9002	4031582369236
	125	20	11	40	143	130	5941XSP125P30-11 RAL9002	4031582351965
	125	20	13	40	143	130	5941XSP125P30-13 RAL9002	4031582353297
Rotella girevole combinata								
	125	20	11	40	143	130	594CUAP125P30-11 RAL9002	4031582378290
	125	20	13	40	143	130	594CUAP125P30-13 RAL9002	4031582378313
	125	20	11	40	143	130	594CXSP125P30-11 RAL9002	4031582378443
	125	20	13	40	143	130	594CXSP125P30-13 RAL9002	4031582378474



Ruota: UAP
Centrale ruota: Poliammide, Cinturino: Poliuretano, cuscinetto a sfera di precisione



Ruota: XSP conduttiva elettrica, centrale ruota non segnante: Poliammide, Cintura: Poliuretano, precisione

cuscinetto a sfera



Opzioni colore Anche queste ruote sono disponibili in altri colori

o con pedale di freno grigio. Si prega di contattarci.



Pedale di spinta

Tutti i ruote con fermo sono disponibili con un pedale di freno più grande come opzione. Si prega di indicare "Kick-Pedal" quando si ordina.

LINEA

Ruote ad alte prestazioni per una vasta gamma di requisiti

Materiale

Telaio realizzato in materiale sintetico di alta qualità, cuscinetto a sfera di precisione nell'asse girevole

Capacità di carico:	110 - 130 kg
Standard:	EN 12530
Diametro ruota:	100 - 125 mm
Temperatura:	- 10 / + 40 °C
Altezza complessiva:	120 - 145 mm
Prestazioni di rotolamento	●●●●●
Rumore di movimento	●●●○○
Usura	●●●●○
Resistenza alla corrosione	●●●●○

Vantaggi in breve

Diametro ruota [mm]	Larghezza ruota [mm]	Ø bullone [mm]	Lunghezza bullone [mm]	Offset [mm]	Altezza totale [mm]	Portata [kg]	Numero di serie	Numero dell'ordine
Ruote girevoli								
100	20	22	40	32	120	120	5940UAP100R05-22 RAL9002	4031582338768
100	20	28	40	32	120	120	5940UAP100R05-28 RAL9002	4031582338775
100	20	22	40	32	120	120	5940XSP100R05-22 RAL9002	4031582351989
100	20	28	40	32	120	120	5940XSP100R05-28 RAL9002	4031582351996
125	20	22	40	40	143	110	5940UAP125R05-22 RAL9002	4031582347364
125	20	28	40	40	143	110	5940UAP125R05-28 RAL9002	4031582347371
125	20	22	40	40	145	130	5940XSP125R05-22 RAL9002	4031582352009
125	20	28	40	40	145	130	5940XSP125R05-28 RAL9002	4031582352016
Ruote girevoli con blocco totale								
100	20	22	40	32	120	120	5947UAP100R05-22 RAL9002	4031582368710
100	20	28	40	32	120	120	5947UAP100R05-28 RAL9002	4031582368727
100	20	22	40	32	120	120	5947XSP100R05-22 RAL9002	4031582352023
100	20	28	40	32	120	120	5947XSP100R05-28 RAL9002	4031582352030
125	20	22	40	40	145	130	5947UAP125R05-22 RAL9002	4031582369168
125	20	28	40	40	145	130	5947UAP125R05-28 RAL9002	4031582369175
125	20	22	40	40	145	130	5947XSP125R05-22	4031582352047
125	20	28	40	40	145	130	5947XSP125R05-28 RAL9002	4031582352054
Ruote girevoli con blocco direzionale								
100	20	22	40	32	120	120	5941UAP100R05-22 RAL9002	4031582368734
100	20	28	40	32	120	120	5941UAP100R05-28 RAL9002	4031582368741
100	20	22	40	32	120	120	5941XSP100R05-22 RAL9002	4031582352061
100	20	28	40	32	120	120	5941XSP100R05-28 RAL9002	4031582352078
125	20	22	40	40	145	130	5941UAP125R05-22 RAL9002	4031582369182
125	20	28	40	40	145	130	5941UAP125R05-28 RAL9002	4031582369199
125	20	22	40	40	145	130	5941XSP125R05-22 RAL9002	4031582352085
125	20	28	40	40	145	130	5941XSP125R05-28 RAL9002	4031582352092
Ralla girevole combinata								
125	20	28	40	40	145	130	594CUAP125R05-28 RAL9002	4031582378429
125	20	22	40	40	145	130	594CUAP125R05-22 RAL9002	4031582378399
125	20	28	40	40	145	130	594CXSP125R05-28 RAL9002	4031582378573
125	20	22	40	40	145	130	594CXSP125R05-22 RAL9002	4031582378559



Ruota: UAP

Centro ruota: poliamide, Pista: poliuretano, cuscinetto a sfera di precisione



Ruota: XSP conduttivo elettrico, non lascia segni

Centro ruota: poliamide, Pista: poliuretano, cuscinetto a sfera di precisione



Opzioni colore Anche queste ruote sono disponibili in altri colori

oppure con un pedale freno grigio. Contattaci.



Pedale di calcio

Tutte le ruote con blocco sono disponibili con un pedale del freno più grande come opzione. Si prega di indicare "Kick- Pedal" quando si effettua l'ordine.

LINEA

Ruote altamente funzionali per una vasta gamma di requisiti

Design Award Winner

reddot design award winner

Vantaggi in breve	
Capacità di carico:	120 - 130 kg
Standard:	EN 12530
Diametro ruota:	100 - 125 mm
Temperatura:	- 20 / + 60 °C
Altezza totale:	118 - 148 mm
Prestazioni di rotolamento	●●●●●
Rumore di movimento	●●●○○
Attrito	●●●●○
Resistenza alla corrosione	●●●●○

Materiale

Telaio realizzato in materiale sintetico di alta qualità, cuscinetto a sfere di precisione nella testa girevole

	Diametro ruota [mm]	Larghezza ruota [mm]	Dimensione del piatto [mm]	Centri dei fori del piatto [mm]	Foro piatto [mm]	Offset [mm]	Altezza totale [mm]	Dove carico [kg]	Numero di serie	Numero d'ordine
Ruote girevoli										
	100	20	77 x 67,0	61,5/56 x 51,5/46,5	8,5	32	118	120	5940UAC100P50 RAL9002	4031582352917
	100	20	95 x 70	75 x 50	11	32	124	120	5940UAC100P51 RAL9002	4031582352924
	100	20	95 x 70	76/72 x 52/44,5	11	32	124	120	5940UAC100P52 RAL9002	4031582352931
	100	20	77 x 67	61,5/56 x 51,5/46,5	8,5	32	124	120	5940XSC100P50 RAL9002	4031582352948
	100	20	95 x 70	75 x 50	11	32	124	120	5940XSC100P51 RAL9002	4031582352955
	100	20	95 x 70	76/72 x 52/44,5	11	32	124	120	5940XSC100P52 RAL9002	4031582352962
	125	20	77 x 67	61,5/56 x 51,5/46,5	8,5	40	148	130	5940UAC125P50 RAL9002	4031582352979
	125	20	95 x 70	75 x 50	11	40	148	130	5940UAC125P51 RAL9002	4031582352986
	125	20	95 x 70	76/72 x 52/44,5	11	40	148	130	5940UAC125P52 RAL9002	4031582352993
	125	20	77 x 67	61,5/56 x 51,5/46,5	8,5	40	148	130	5940XSC125P50 RAL9002	4031582353006
	125	20	95 x 70	75 x 50	11	40	148	130	5940XSC125P51 RAL9002	4031582353013
	125	20	95 x 70	76/72 x 52/44,5	11	40	148	130	5940XSC125P52 RAL9002	4031582353020
Ruote piroettanti con bloccaggio totale										
	100	20	77 x 67	61,5/56 x 51,5/46,5	8,5	32	124	120	5947UAC100P50 RAL9002	4031582353037
	100	20	95 x 70	75 x 50	11	32	124	120	5947UAC100P51 RAL9002	4031582353044
	100	20	95 x 70	76/72 x 52/44,5	11	32	124	120	5947UAC100P52 RAL9002	4031582353051
	100	20	77 x 67	61,5/56 x 51,5/46,5	8,5	32	124	120	5947XSC100P50 RAL9002	4031582353068
	100	20	95 x 70	75 x 50	11	32	124	120	5947XSC100P51 RAL9002	4031582353075
	100	20	95 x 70	76/72 x 52/44,5	11	32	124	120	5947XSC100P52 RAL9002	4031582353082
	125	20	77 x 67	61,5/56 x 51,5/46,5	8,5	40	148	130	5947UAC125P50 RAL9002	4031582353099
	125	20	95 x 70	75 x 50	11	40	148	130	5947UAC125P51 RAL9002	4031582353105
	125	20	95 x 70	76/72 x 52/44,5	11	40	148	130	5947UAC125P52 RAL9002	4031582353112
	125	20	77 x 67	61,5/56 x 51,5/46,5	8,5	40	148	130	5947XSC125P50 RAL9002	4031582353167
	125	20	95 x 70	75 x 50	11	40	148	130	5947XSC125P51 RAL9002	4031582353150
	125	20	95 x 70	76/72 x 52/44,5	11	40	148	130	5947XSC125P52 RAL9002	4031582353143



Ruota: Ruota UAC centri: poliammide, Hint: poliuretano, cuscinetto a sfere di precisione, acciaio inossidabile, lavabile



Ruota: XSC conduttiva elettricamente,

centro ruota a incastro non lascia segni: policarbonamide, battistrada: poliuretano, precisione

cuscinetto a sfera, acciaio inossidabile, lavabile



Opzioni di colore Anche questi carrellini sono disponibili in altri colori. Si prega di contattare

us.



Pedale d'innesto

Tutte le ruote con blocco sono disponibili con un pedale freno più grande come opzione. Indicare per favore "Kick-Pedal" al momento dell'ordine.

LINEA

Ruote girevoli ad alta funzionalità per un'ampia gamma di requisiti

Design Award Winner

reddot design award winner

Capacità di carico:	120 - 130 kg
Standard:	EN 12530
Diametro ruota:	100 - 125 mm
Temperatura:	- 10 / + 40 °C
Altezza complessiva:	124 - 148 mm
Prestazioni di rotolamento	●●●●●
Rumore di movimento	●●●○○
Attrito	●●●●○
Resistenza alla corrosione	●●●●○

Vantaggi a colpo d'occhio

Materiale

Telaio realizzato in materiale sintetico di alta qualità, cuscinetto a sfera di precisione nell'testa girevole

	Diametro della ruota [mm]	Larghezza della ruota [mm]	Dimensione della piastra [mm]	centri dei fori della piastra [mm]	Foro piastra [mm]	Distanza [mm]	Altezza totale [mm]	Capacità di carico [kg]	Numero di serie	Numero d'ordine
Ruote girevoli con blocco direzionale										
	100	20	77 x 67	61,5/56 x 51,5/46,5	8,5	32	124	120	5941UAC100P50 RAL9002	4031582353174
	100	20	95 x 70	75 x 50	11	32	124	120	5941UAC100P51 RAL9002	4031582353181
	100	20	95 x 70	76/72 x 52/44,5	11	32	124	120	5941UAC100P52 RAL9002	4031582353198
	100	20	77 x 67	61,5/56 x 51,5/46,5	8,5	32	124	120	5941XSC100P50 RAL9002	4031582353204
	100	20	95 x 70	75 x 50	11	32	124	120	5941XSC100P51 RAL9002	4031582353211
	100	20	95 x 70	76/72 x 52/44,5	11	32	124	120	5941XSC100P52 RAL9002	4031582353228
	125	20	77 x 67	61,5/56 x 51,5/46,5	8,5	40	148	130	5941UAC125P50 RAL9002	4031582353235
	125	20	95 x 70	75 x 50	11	40	148	130	5941UAC125P51 RAL9002	4031582353242
	125	20	95 x 70	76/72 x 52/44,5	11	40	148	130	5941UAC125P52 RAL9002	4031582353259
	125	20	77 x 67	61,5/56 x 51,5/46,5	8,5	40	148	130	5941XSC125P50 RAL9002	4031582353266
	125	20	95 x 70	75 x 50	11	40	148	130	5941XSC125P51 RAL9002	4031582353273
	125	20	95 x 70	76/72 x 52/44,5	11	40	148	130	5941XSC125P52 RAL9002	4031582353280
Ruota piroettante combinata										
	125	20	77 x 67	61,5/56 x 51,5/46,5	8,5	40	148	130	594CUAC125P50 RAL9002	4031582398618
	125	20	95 x 70	75 x 50	11	40	148	130	594CUAC125P51 RAL9002	4031582398625
	125	20	95 x 70	76/72 x 52/44,5	11	40	148	130	594CUAC125P52 RAL9002	4031582398632
	125	20	77 x 67	61,5/56 x 51,5/46,5	8,5	40	148	130	594CXSC125P50 RAL9002	4031582398649
	125	20	95 x 70	75 x 50	11	40	148	130	594CXSC125P51 RAL9002	4031582398656
	125	20	95 x 70	76/72 x 52/44,5	11	40	148	130	594CXSC125P52 RAL9002	4031582398663



Ruota: UAC Mozzo ruota: poliammide, Battistrada: poliuretano, cuscinetto a sfere di precisione, inox, lavabile



Ruota: XSC

conduttivo elettricamente, non lascia segni

Mozzo ruota: poliammide, Battistrada: poliuretano, cuscinetto a sfere di precisione, inox, lavabile



Opzioni colore

Queste ruote sono disponibili anche in altri colori o con un pedale del freno grigio. Contattaci.



Pedale a scatto

Tutte le ruote con bloccaggio sono disponibili, come opzione, con un pedale del freno più grande. Indica "Pedale a scatto" al momento dell'ordine.

LINEA

Ruote silentate ad alta funzionalità per una vasta gamma di requisiti

Design Award Winner

reddot design award winner

Capacità di carico:	100 - 130 kg
Standard:	EN 12530
Diametro ruota:	100 - 125 mm
Temperatura:	- 10 / + 40 °C
Altezza totale:	118 - 143 mm
Prestazioni di rotolamento	●●●●●
Rumore di movimento	●●●○○
Attrito	●●●●○
Resistenza alla corrosione	●●●●○

Vantaggi in breve

Materiale

Telaio in materiale sintetico di alta qualità, cuscinetto a sfera di precisione nella testa girevole

Diametro ruota [mm]	Larghezza ruota [mm]	Foro centrale [mm]	Offset [mm]	Altezza complessiva [mm]	Portata [kg]	Numero di serie	Numero d'ordine
Ruote girevoli							
100	20	11	32	118	120	5940UAC100P30-11 RAL9002	4031582360189
100	20	13	32	118	120	5940UAC100P30-13 RAL9002	4031582352443
100	20	11	32	118	120	5940XSC100P30-11 RAL9002	4031582352450
100	20	13	32	118	120	5940XSC100P30-13 RAL9002	4031582352467
125	20	11	40	143	130	5940UAC125P30-11 RAL9002	4031582352474
125	20	13	40	143	130	5940UAC125P30-13 RAL9002	4031582352481
125	20	11	40	143	130	5940XSC125P30-11 RAL9002	4031582352498
125	20	13	40	143	130	5940XSC125P30-13 RAL9002	4031582352504
Ruote girevoli con blocco totale							
100	20	11	32	118	120	5947UAC100P30-11 RAL9002	4031582352511
100	20	13	32	118	120	5947UAC100P30-13 RAL9002	4031582352528
100	20	11	32	118	100	5947XSC100P30-11 RAL9002	4031582352535
100	20	13	32	118	120	5947XSC100P30-13 RAL9002	4031582352542
125	20	11	40	143	130	5947UAC125P30-11 RAL9002	4031582352559
125	20	13	40	143	130	5947UAC125P30-13 RAL9002	4031582352641
125	20	11	40	143	130	5947XSC125P30-11 RAL9002	4031582352573
125	20	13	40	143	130	5947XSC125P30-13 RAL9002	4031582352580
Ruote piroettanti con blocco direzionale							
100	20	11	32	118	120	5941UAC100P30-11 RAL9002	4031582352634
100	20	13	32	118	120	5941UAC100P30-13 RAL9002	4031582352603
100	20	11	32	118	120	5941XSC100P30-11 RAL9002	4031582352610
100	20	13	32	118	120	5941XSC100P30-13 RAL9002	4031582352627
125	20	11	40	143	130	5941UAC125P30-11 RAL9002	4031582360196
125	20	13	40	143	130	5941UAC125P30-13 RAL9002	4031582360202
125	20	11	40	143	130	5941XSC125P30-11 RAL9002	4031582352658
125	20	13	40	143	130	5941XSC125P30-13 RAL9002	4031582352665
Ruota piroettante combinata							
125	20	11	40	143	130	594CUAC125P30-11 RAL9002	4031582398533
125	20	13	40	143	130	594CUAC125P30-13 RAL9002	4031582398540
125	20	11	40	143	130	594CXSC125P30-11 RAL9002	4031582398557
125	20	13	40	143	130	594CXSC125P30-13 RAL9002	RAL9002











Ruota: UAC

Centro ruota: poliammide, Fascia: poliuretano, cuscinetto a sfera di precisione, acciaio inox,

lavabile



Ruota: XSC conduttiva, elettrica,

non lascia impronte

Centro ruota: poliammide, Fascione: poliuretano, cuscinetto a sfera di precisione, acciaio inox, lavabile



Opzioni colore Questi carrelli sono disponibili anche in altri colori

o con pedale freno grigio. Si prega di contattarci.



Pedale di spinta

Tutti i carrelli con blocco sono disponibili con un pedale freno più grande come opzione. Si prega di indicare "Pedale di spinta" quando si ordina.

LINEA

Ruote plianti ad alta funzionalità per un'ampia gamma di requisiti

Materiale

Telaio realizzato in materiale sintetico di alta qualità, cuscinetto a sfera di precisione nella testa girevole

Portata:	120 - 130 kg
Standard:	EN 12530
Diametro ruota:	100 - 125 mm
Temperatura:	- 10 / + 40 °C
Altezza complessiva:	120 - 145 mm
Prestazioni di rotolamento	●●●●●
Rumore di movimento	●●●○○
Attrito	●●●●○
Resistenza alla corrosione	●●●●○

Vantaggi in breve

Diametro ruota [mm]	Larghezza ruota [mm]	Ø bullone [mm]	Lunghezza bullone [mm]	Offset [mm]	Altezza totale [mm]	Capacità di carico [kg]	Numero di serie	Numero d'ordine
Ruote pivottanti								
								
100	20	22	40	32	120	120	5940UAC100R05-22 RAL9002	4031582352672
100	20	28	40	32	120	120	5940UAC100R05-28 RAL9002	4031582352689
100	20	22	40	32	120	120	5940XSC100R05-22 RAL9002	4031582352696
100	20	28	40	32	120	120	5940XSC100R05-28 RAL9002	4031582352702
125	20	22	40	40	145	130	5940UAC125R05-22 RAL9002	4031582352719
125	20	28	40	40	145	130	5940UAC125R05-28 RAL9002	4031582352726
125	20	22	40	40	145	130	5940XSC125R05-22 RAL9002	4031582352733
125	20	28	40	40	145	130	5940XSC125R05-28 RAL9002	4031582352740
Ruote pivottanti con blocco totale								
								
100	20	22	40	32	120	120	5947UAC100R05-22 RAL9002	4031582352757
100	20	28	40	32	120	120	5947UAC100R05-28 RAL9002	4031582352764
100	20	22	40	32	120	120	5947XSC100R05-22 RAL9002	4031582352771
100	20	28	40	32	120	120	5947XSC100R05-28 RAL9002	4031582352788
125	20	22	40	40	145	130	5947UAC125R05-22 RAL9002	4031582352795
125	20	28	40	40	145	130	5947UAC125R05-28 RAL9002	4031582352801
125	20	22	40	40	145	130	5947XSC125R05-22 RAL9002	4031582352818
125	20	28	40	40	145	130	5947XSC125R05-28 RAL9002	4031582352825
Ruote girevoli con blocco direzionale								
								
100	20	22	40	32	120	120	5941UAC100R05-22 RAL9002	4031582352832
100	20	28	40	32	120	120	5941UAC100R05-28 RAL9002	4031582352849
100	20	22	40	32	120	120	5941XSC100R05-22 RAL9002	4031582352856
100	20	28	40	32	120	120	5941XSC100R05-28 RAL9002	4031582352863
125	20	22	40	40	145	130	5941UAC125R05-22 RAL9002	4031582352870
125	20	28	40	40	145	130	5941UAC125R05-28 RAL9002	4031582352887
125	20	22	40	40	145	130	5941XSC125R05-22 RAL9002	4031582352894
125	20	28	40	40	145	130	5941XSC125R05-28 RAL9002	4031582352900
Cilindro girevole combinato								
								
125	20	22	40	40	145	130	594CUAC125R05-22 RAL9002	4031582398571
125	20	28	40	40	145	130	594CUAC125R05-28 RAL9002	4031582398588
125	20	22	40	40	145	130	594CXSC125R05-22 RAL9002	4031582398595
125	20	28	40	40	145	130	594CXSC125R05-28 RAL9002	4031582398601



Ruota: Ruota UAC centro: Poliammide, Pista: Poliuretano, cuscinetti a sfere di precisione, in acciaio inossidabile, lavabile



Ruota: XSC conduttiva elettrica, a prova di segni Centro ruota: Poliammide, Pista: Poliuretano, precisione

cuscinetto a sfere, inossidabile, lavabile



Opzioni di colore Anche queste ruote sono disponibili in altri colori

oppure con un pedale freno grigio. Contattaci.



Pedale di spinta

Tutte le rotelle con blocco sono disponibili con un pedale freno più grande come opzione. Si prega di indicare "Kick-Pedal" al momento dell'ordine.

LINEA

Rulli ad alta funzione per una vasta gamma di requisiti

Design Award Winner

interzum Award

reddot design award winner

Materiale

Ruota pivotante con bloccaggio centrale, totale e direzionale centrale, alloggiamento in poliammide, cuscinetto a sfera di precisione nella testa girevole, stelo con foro a camma per barre profilate, versione corta

Vantaggi in breve	
Capacità di carico:	120 - 130 kg
Standard:	EN 12530
Diametro ruota:	100 - 125 mm
Temperatura:	- 10 / + 40 °C
Altezza complessiva:	118 - 143 mm
Prestazione di rotolamento	●●●●●
Rumore di movimento	●●●●○
Attrito	●●●●○
Resistenza alla corrosione	●●●●○

	Diametro ruota [mm]	Larghezza ruota [mm]	Larghezza della ruota [mm]	Dome Ø [mm]	Raggio di snodamento [mm]	Altezza complessiva [mm]	Portata [kg]	Numero di serie	Numero ordine
Rulli girevoli con centrale, blocco totale o direzionale									
	100	20	82	52	90	118	120	5944UAP100R36-32S30	4031582444926
	125	20	82	52	110	143	130	5944UAP125R36-32S30	4031582460322
Ruote girevoli con perno centrale , blocco totale									
	100	20	83	52	90	118	120	5946UAP100R36-32S30 RAL9002	4031582415346
	125	20	82	52	110	143	130	5946UAP125R36-32S30	4031582445626



Ruota: ruota UAP centro: poliammide, Gommassa: poliuretano, cuscinetto a sfera di precisione



Ruota: XSP conduttiva elettrica, antimagnetica Centro ruota: poliammide, Gommassa: poliuretano, cuscinetto a sfera di precisione



Perno centrale user-friendly

blocco

Blocco simultaneo di più ruote con una leva di azionamento centrale



Opzioni di colore Queste ruote sono disponibili anche in altri colori o con una pedale di freno grigio. Contattaci.

LINEA LIGHT

Linea con un’ampia gamma di possibilità e raccordi a innesto facili

Materiale

Telaio realizzato in materiale sintetico di alta qualità, cuscinetto a sfere di precisione nella testa girevole

Vantaggi in breve	
Capacità di carico:	30 - 60 kg
Diametro della ruota:	50 - 75 mm
Temperatura:	-10/+40 °C
Altezza complessiva:	57 - 68 mm
Prestazioni di scorrimento	●●●○○
Rumorosità di movimento	●●●○○
Usura	●●●●○
Resistenza alla corrosione	●●●●○

	Diametro della ruota [mm]	Larghezza ruota [mm]	Larghezza ralla [mm]	foro centrale [mm]	Diametro cupola [mm]	Raggio di rotazione [mm]	Altezza complessiva [mm]	Portata [kg]	Numero di serie	Numero d'ordine
Ruote piroettanti										
	50	13	47,6	10	23	46	50,5	30	5920PJI050L51-10	4031582437553
	50	13	47,6	8	23	46	50,5	30	5920PJI050L51-8	4031582473056
	50	13	47,6	10	23	46	50,5	50	5920UAI050L51-10	4031582437638
	50	13	47,6	8	23	46	50,5	50	5920UAI050L51-8	4031582473025
	55	11	37	10	18	47	57	40	5920UAI055L51-10	4031582406351
	55	11	37	8	18	47	57	40	5920UAI055L51-8	4031582406368
	65	13.9	46	10	23	56	68	40	5920PJI065L51-10	4031582403947
	65	13.9	46	10	23	56	68	60	5920UAI065L51-10	4031582403909
	65	13.9	46	10	23	56	68	60	5920UAI065L51-10 RAL7001	4031582419269
	75	15	55	10	30	65	75,5	60	5920PJI075L51-10 RAL9002	4031582377446
Ruote girevoli con freno ruota										
	50	13	47,6	8	23	46	50,5	30	5925PJI050L51-8	4031582473049
	65	13.9	46	10	23	67	68	40	5925PJI065L51-10	4031582403954
	50	13	47,6	10	23	52	50,5	50	5925UAI050L51-10	4031582437621
	50	13	47,6	8	23	46	50,5	50	5925UAI050L51-8	4031582473032
	55	11	37	10	18	64	57	40	5925UAI055L51-10	4031582406405
	55	11	37	8	18	47	57	40	5925UAI055L51-8	4031582406399



Ruota: Elemento centrale PJI realizzato in polipropilene, battistrada in TENTEprene (gomma termoplastica), non lascia tracce, cuscinetto libero



Ruota: Elemento centrale UAI realizzato in poliamide, battistrada in poliuretano, cuscinetto libero



Opzioni di colore

Colori standard: RAL7001, RAL9002 e RAL 9011. Queste ruote sono disponibili anche in altri colori o con pedale di freno grigio. Si prega di contattarci.

LINEA LIGHT

Linea con una vasta gamma di possibilità e raccordi plug-in facili

Design Award Winner
German Designer Club
interzum Award
reddot design award winner

Materiale

Telaio in materiale sintetico di alta qualità, cuscinetto a sfera di precisione nella testa girevole

Vantaggi in breve	
Capacità di carico:	70 - 100 kg
Standard:	EN 12530
Diametro ruota:	65 - 100 mm
Temperatura:	- 10 / + 40 °C
Altità totale:	68 - 100 mm
Prestazioni di rotolamento	●●●●●
Rumore di movimento	●●●●○
usura	●●●●●
Resistenza alla corrosione	●●●●○

	Diametro ruota [mm]	Larghezza ruota [mm]	Larghezza carrello [mm]	Foro centrale [mm]	DomeØ [mm]	Raggio girevole [mm]	Altezza totale [mm]	Portata [kg]	Numero di serie	Numero ordine
Roti girevoli										
	65	13,9	46	10	23	56	68	90	5920UAP065L51-10	4031582403930
	75	15	55	10	30	65	75,5	100	5920UAP075L51-10	4031582419078
	100	20	73	11	40	88	100	100	5920UAP100L51-11	4031582419085
	65	13.9	46	10	23	56	68	70	5920UAO065L51-10	4031582409611
	65	13.9	46	10	23	56	68	90	5920UAP065L51-10 DOM 23	4031582459210
	75	15	55	10	30	66	75,5	90	5920UAO075L51-10	4031582419092
Rotelle girevoli con freno ruota										
	65	13.9	46	10	23	67	68	90	5925UAP065L51-10	4031582403916
	65	13.9	46	10	23	67	68	70	5925UAO065L51-10	4031582409635
	75	15	55	10	30	81	75,5	100	5925UAP075L51-10 RAL9002	4031582353389
	75	15	55	10	30	81	75,5	90	5925UAO075L51-10	4031582419108
	100	20	73	11	40	102	100	100	5925UAP100L51-11	4031582419122



Ruota: centro ruota UAP realizzato in poliammide, battistrada in poliuretano, cuscinetto a sfere di precisione



Ruota: UAO

Centro ruota realizzato in poliammide, battistrada in poliuretano, cuscinetto a boccola



Opzioni colori

Colore standard: RAL7001, RAL9002 e RAL 9011. Questi ruote sono disponibili anche in altri colori o con pedale di freno grigio. Per favore contattaci.

LINEA LIGHT

Linea con una vasta gamma di possibilità e attacchi plug-in facili

Design Award Winner

reddot design award winner

Vantaggi in breve	
Capacità di carico:	80 - 100 kg
Standard:	EN 12528
Diametro ruota:	75 - 100 mm
Temperatura:	- 20 / + 60 °C
Altezza complessiva:	100 mm
Prestazioni ruota	●●○○○
Rumore di movimento	●●●○○
Attrito	●●●○○
Resistenza alla corrosione	●●●●○

Materiale

Telaio realizzato in materiale sintetico di alta qualità

	Diametro ruota [mm]	Larghezza ruota [mm]	Larghezza del castoro [mm]	Foro centrale [mm]	Dome-Ø [mm]	Raggio di rotazione [mm]	Altezza totale [mm]	Capacità di carico [kg]	Numero di serie	Numero d'ordine
Rotelle orientabili										
	75	15	55	10	30	65	75,5	80	5920UAI075L51-10 RAL7001	4031582377422
	75	15	55	10	30	65	75,5	80	5920XSI075L51-10 RAL7001	4031582399066
	75	15	55	10	30	65	75,5	90	5920UAO075L51-10 RAL7001	4031582377460
	75	15	55	10	30	65	75,5	90	5920XSO075L51-10 RAL7001	4031582399073
	75	15	55	10	30	65	75,5	100	5920UAP075L51-10 RAL7001	4031582357677
	75	15	55	10	30	65	75,5	100	5920XSP075L51-10 RAL7001	4031582399080
	100	20	73	11	41	88	100	100	5920UAP100L51-11 RAL7001	4031582350616
	100	20	73	11	40	88	100	100	5920XSP100L51-11 RAL7001	4031582370720
Ruote girevoli con ruota freno										
	75	15	55	10	30	81	75,5	80	5925UAI075L51-10 RAL7001	4031582377569
	75	15	55	10	30	81	75,5	80	5925XSI075L51-10 RAL7001	4031582399110
	75	15	55	10	30	81	75,5	90	5925UAO075L51-10 RAL7001	4031582377590
	75	15	55	10	30	81	75,5	90	5925XSO075L51-10 RAL7001	4031582399127
	75	15	55	10	30	81	75,5	100	5925UAP075L51-10 RAL7001	4031582357684
	75	15	55	10	30	81	75,5	100	5925XSP075L51-10 RAL7001	4031582399134
	100	20	73	11	41	102	100	100	5925UAP100L51-11 RAL7001	4031582350562
	100	20	73	11	41	102	100	100	5925XSP100L51-11 RAL7001	4031582370744
Ruote girevoli										
	75	15	55	10	30	65	75,5	80	592DUAI075L51-10 RAL7001	4031582378207
	75	15	55	10	30	65	75,5	90	592DUAO075L51-10 RAL7001	4031582394955
	75	15	55	10	30	65	75,5	100	592DUAP075L51-10 RAL7001	4031582378269
	100	20	73	11	41	88	100	100	592DUAP100L51-11 RAL7001	4031582399363



Wheel: UAP Wheel centre: Polyamide, Tread: Polyurethane, precision ball bearing



Wheel: XSP electric conductive, non-marking

Wheel centre: Polyamide, Tread: Polyurethane, precision ball bearing



Wheel: UAI / UAO

Wheel centre: Polyamide, Tread: Polyurethane, plain bearing



Wheel: XSI / XSO electric conductive, non-marking

Wheel centre: Polyamide, Tread: Polyurethane, plain bearing

LINEA LIGHT

Linea con una ampia gamma di possibilità e attacchi plug-in facili

Design Award Winner
German Designer Club
interzum Award
reddot design award winner

Materiale

Telaio realizzato in materiale sintetico di alta qualità

Vantaggi in breve	
Capacità di carico:	30 - 70 kg
Diametro ruota:	50 - 75 mm
Temperatura:	-10/+40 °C
Altezza complessiva:	68 mm
Prestazioni rotolamento	●●●○○
Rumore di movimento	●●●○○
Usura	●●●●○
Resistenza alla corrosione	●●●●○

	Diametro ruota [mm]	Larghezza ruota [mm]	Larghezza ruota [mm]	Centro foro [mm]	Dome-Ø [mm]	Raggio di rotazione [mm]	Altezza totale [mm]	Portata [kg]	Numero di serie	Numero d'ordine
Caschi girevoli										
	50	13	47,6	10	23	46	50,5	30	5920PJI050L51-10	4031582437553
	75	15	55	10	30	65	75,5	60	5920PJI075L51-10 RAL7001	4031582377453
	75	15	55	10	30	65	75,5	60	5920YGI075L51-10 RAL 7001	4031582399059
	65	13.9	46	10	23	56	68	40	5920PJI065L51-10	4031582403947
Ruote girevoli con ruota freno										
	75	15	55	10	30	81	75,5	60	5925PJI075L51-10 RAL7001	4031582377521
	75	15	55	10	30	81	75,5	70	5925YGI075L51-10 RAL7001	4031582399103







Ruota: PJI Centro ruota: Polipropilene, Cinturino: TENTEprene (gomma termoplastica), cuscinetto liscio



Ruota: YGI conduttiva elettrica Centro ruota: Polipropilene, Cinturino: TENTEprene (gomma termoplastica), cuscinetto liscio



Ampia gamma di colori. Tutte le ruote sono disponibili anche in altri colori. Per ulteriori informazioni contattaci.



Pedale di spinta

Tutte le ruote con blocco sono disponibili con un pedale del freno più grande come opzione. Si prega di indicare "Kick-Pedal" durante l'ordine.

LINEA LIGHT

Linea con una ampia gamma di possibilità e raccordi a innesto facili

Design Award Winner
German Designer Club
interzum Award
reddot design award winner

Vantaggi in breve	
Capacità di carico:	40 - 80 kg
Standard:	EN12528
Diametro ruota:	32 - 100 mm
Temperatura:	-20/+60 °C
Altezza complessiva:	69 - 119 mm
Prestazione rotola	●●●●○
Rumore di movimento	●●●○○
Attrito	●●●○○
Resistenza alla corrosione	●●●●○

Materiale

Ruote porta con sistema di fissaggio automatico, corpo in polimide, supporto girevole con cuscinetto a sfere di precisione, bullone con filetto a testa esagonale

Ruote girevoli con freno per ruota



Diametro ruota [mm]	Larghezza ruota [mm]	Larghezza ruota [mm]	Dome Ø [mm]	Raggio girevole [mm]	Altezza totale [mm]	Capacità di carico [kg]	Numero di serie	Numero d'ordine
75	15	55		82	87	60	5927UAI075P41-42x42 EN12528 RAL7001	4031582415421
75	15	55		82	86	60	5927UAI075S70-M10x15 HN EN12528 RAL7001	4031582414967
75	15	55		82	86	60	5927UAI075S70-M10x15 KP HN EN12528 RAL7001	4031582415001
75	15	55		82	81	60	5927UAI075S70-M10x15 KP LN EN12528 RAL7001	4031582414981
75	15	55		82	81	60	5927UAI075S70-M10x15 LN EN12528 RAL7001	4031582414943
75	15	55	30	81	80	80	5927UAC075S70-M10x15 Pedale di comando	4031582488920
50	20	43	41	82	69	50	5927UAO075S70-M10x15 HN EN12528 RAL7001	4031582415049
75	15	55		82	86	70	5927UAO075S70-M10x15 KP HN EN12528 RAL7001	4031582415087
32	15	26	26,5	27	42,5	70	5927UAO075S70-M10x15 KP LN EN12528 RAL7001	4031582415063
50	19	43	41	49	69	40	5927UAO075S70-M10x15 LN EN12528 RAL7001	4031582415025
75	15	55		82	86	80	5927UAP075S70-M10x15 HN EN12528 RAL7001	4031582414806
75	15	55		82	86	80	5927UAP075S70-M10x15 KP HN EN12528 RAL7001	4031582414929
75	15	55		82	81	80	5927UAP075S70-M10x15 KP LN EN12528 RAL7001	4031582414769
75	15	55		82	81	80	5927UAP075S70-M10x15 LN EN12528 RAL7001	4031582414776
100	20	72		103	119	60	5927UAO100S70-M12x25 KP smart ral7001	4031582437690
100	20	72		103	119	60	5927UAO100S70-M12x25 KP smart ral9002	4031582433371
100	20	72		88	119	70	5927UAO100S70-M12x25 smart ral7001	4031582437652
100	20	72		103	119	60	5927UAO100S70-M12x25 smart ral9002	4031582433340



Ruota: UAP Centro ruota: poliammide, battistrada: poliuretano, cuscinetto a sfere di precisione



Ruota: XSP conduttiva elettricamente, non lascia segni

Centro ruota: Poliammide, Cerchio: Poliuretano, cuscinetto a sfere di precisione



Opzioni colore

Questi ruote/dadi sono disponibili anche in altri colori o con pedale di freno grigio. Per ulteriore assistenza, contattaci.



Versione intelligente con fissaggio pronto all'uso integrato e funzioni essenziali Linea.

LINEA LIGHT

Linea con una vasta gamma di possibilità e raccordi plug-in facili

Design Award Winner
German Designer Club
interzum Award
reddot design award winner

Capacità di carico:	40 - 80 kg
Standard:	EN12530
diametro ruota:	25 - 75 mm
Temperatura:	-20/+60 °C
Altezza complessiva:	56 - 86 mm
Prestazioni di rotolamento	●●●●○
Rumore di movimento	●●●○○
Attrito	●●●○○
Resistenza alla corrosione	●●●●○

Vantaggi a colpo d'occhio

Materiale

Ruota di lancio con sistema di fissaggio automatico, corpo in poliammide, supporto con cuscinetto a sfere di precisione, perno filettato con presa esagonale

Parafulme girevoli con freno ruota



Diametro ruota [mm]	Larghezza ruota [mm]	Larghezza castor [mm]	Dome-Ø [mm]	Raggio di sterzata [mm]	Altezza totale [mm]	Capacità di carico [kg]	Numero di serie	Numero d'ordine
75	15	55		82	86	60	5927UAI075S70-M10x15 HN EN12530 RAL7001	4031582414974
75	15	55		82	86	60	5927UAI075S70-M10x15 KP HN EN12530 RAL7001	4031582415018
75	15	55		82	81	60	5927UAI075S70-M10x15 KP LN EN12530 RAL7001	4031582414998
75	15	55		82	81	60	5927UAI075S70-M10x15 LN EN12530 RAL7001	4031582414950
75	15	55	30	81	80	80	5927UAC075S70-M10x15 Pedale a pedale	4031582488920
25	15	24	24,5	82	86	70	5927UAO075S70-M10x15 HN EN12530 RAL7001	4031582415056
50	7	55		52	56	40	5927UAO075S70-M10x15 KP HN EN12530 RAL7001	4031582415094
75	15	55		82	81	70	5927UAO075S70-M10x15 KP LN EN12530 RAL7001	4031582415070
50	19	43	41	82	69	40	5927UAO075S70-M10x15 LN EN12530 RAL7001	4031582415032
75	15	55		82	86	80	5927UAP075S70-M10x15 HN EN12530 RAL7001	4031582414813
75	15	55		82	86	80	5927UAP075S70-M10x15 KP HN EN12530 RAL7001	4031582414936
75	15	55		82	86	80	5927UAP075S70-M10x15 KP HN EN12530 RAL7001/7015	4031582463972
75	15	55		82	81	80	5927UAP075S70-M10x15 LN EN12530 RAL7001	4031582414790
75	15	55		82	81	80	5927UAP075S70-M10x15 LN EN12530 RAL7001	4031582414783



Ruota: UAP Mozzo ruota: Poliammide, Battistrada: Poliuretano, cuscinetto a sfere di precisione



Ruota: XSP conduttiva elettricamente, non lascia segni

Mozzo ruota: Poliammide, Battistrada: Poliuretano, cuscinetto a sfere di precisione



Opzioni colore

Questi castori sono disponibili anche in altri colori o con pedale del freno grigio. Per ulteriore assistenza, contattaci.



Versione smart Con alloggiamento integrato, pronto all'uso, e le funzioni essenziali di Linea.

LINEA SAFETY

Linea con funzione di sicurezza

Design Award Winner

interzum Award

reddot design award winner

Capacità di carico:	120 kg
Standard:	EN 12530
Diametro delle ruote:	100 mm
Temperatura:	- 10 / + 40 °C
Altezza totale:	129 mm
Prestazioni di rotolamento	●●●●●
Rumore di movimento	●●●●○
Attrito	●●●●○
Resistenza alla corrosione	●●●●○

Vantaggi in breve

Materiale

Ruota pivottante con sistema di blocco automatico, alloggiamento in poliammide, cuscinetto girevole con cuscinetto a sfera di precisione, bullone filettato con attacco esagonale

	Diametro ruota [mm]	Larghezza ruota [mm]	Larghezza del casto [mm]	Dome-Ø [mm]	Raggio di rotazione [mm]	Altezza complessiva [mm]	Capacità di carico [kg]	Numero di serie	Numero d'ordine
Ruote pivottanti con funzione di blocco automatico									
	100	20	83	52	90	129	120	594DUAP100S70-M12x25	4031582412116
	100	20	83	52	90	129	120	594DUAC100S70-M12x25	4031582497021



Ruota: UAP Ruota centro: poliamide, Guaina: poliuretano, cuscinetto a sfere di precisione

Ruota: UAC

Centro ruota: poliamide, battistrada: poliuretano, cuscinetto a sfere di precisione, inox, lavabile



Opzioni di colore

Questi castori sono disponibili anche in altri colori o con pedale del freno grigio. Per ulteriore assistenza si prega di contattare

noi.

Inizio rotolamento solo quando viene attivo una leva o una maniglia dall'utente. Il movimento non intenzionale è effettivamente evitato.

LINEA SMART

Linea smart con attacco integrato, pronto all'uso

Design Award Winner

reddot design award winner

Carico utile:	90 kg
Standards:	EN12530
Diametro ruota:	100 mm
Temperatura:	-20/+60 °C
Altezza complessiva:	119 mm
Prestazioni di rotolamento	○○○○○
Rumore di movimento	●●●●○
Attrito	●●●●○
Resistenza alla corrosione	●●●●○

Vantaggi a colpo d'occhio

Materiale

Alloggiamento in policarid, cuscinetto girevole con cuscinetto a sfera di precisione, bullone filettato con attacco esagonale

Roti doppia articolazione con blocco totale



Diametro ruota [mm]	Larghezza ruota [mm]	Larghezza della ruota [mm]	Raggio di rotazione [mm]	Altezza totale [mm]	Portata [kg]	Numero di serie	Numero d'ordine
100	20	72	103	119	90	5927UAP100S70-M12x25 KP smart ral7001	4031582437683
100	20	72	103	119	90	5927UAP100S70-M12x25 KP smart ral9002	4031582433364
100	20	72	103	119	90	5927UAP100S70-M12x25 smart ral7001	4031582437676
100	20	72	103	119	90	5927UAP100S70-M12x25 smart ral9002	4031582433357



Ruota: UAP Centro ruota: Poliammide, Battistrada: Poliuretano, cuscinetto a sfere di precisione. Disponibile anche con diametro ruota 75.



Ruota: XSP conduttiva elettricamente, non lascia segni

Centro ruota: Poliammide, Battistrada: Poliuretano, cuscinetto a sfere di precisione. Disponibile anche con diametro ruota 75.



Opzioni colore

Queste ruote sono disponibili anche in altri colori o con pedale del freno grigio. Per ulteriore assistenza, contattaci.



Versione Smart Con montaggio integrato, pronto all'uso e le funzioni essenziali di Linea.

LINEA ALTA BASSA

Linea con altezza ridotta

Design Award Winner

reddot design award winner

Vantaggi in breve	
Capacità di carico:	90 - 100 kg
Standard:	EN 12530
Diametro ruota:	75 - 100 mm
Temperatura:	- 20 / + 60 °C
Altezza complessiva:	78 - 103 mm
Prestazioni di rotolamento	●●●●●
Rumore di movimento	●●●○○
Attrito	●●●●○
Resistenza alla corrosione	●●●●○

Materiale

Telaio realizzato in materiale sintetico di alta qualità, cuscinetto a sfere di precisione nell'aggancio girevole

	Diametro ruota [mm]	Larghezza ruota [mm]	Foro centrale [mm]	Offset [mm]	Altezza totale [mm]	Capacità di carico [kg]	Numero di serie	Numero d'ordine
Ruote pivottanti								
	75	15	8	23	78	90	5940UAP075P30-8 LH RAL7001	4031582373011
	75	15	8	23	78	90	5940UAP075P30-8 LH RAL9002	4031582370775
	75	15	10	23	78	90	5940UAP075P30-10 LH RAL7001	4031582373004
	75	15	10	23	78	90	5940UAP075P30-10 LH RAL9002	4031582370768
	75	15	10	23	78	90	5940UAC075P30-10 LH RAL7001	4031582456868
	75	15	10	23	78	90	5940XSC075P30-10 LH RAL7001	4031582456912
	100	20	8	32	103	100	5940UAP100P30-8 LH RAL7001	4031582373035
	100	20	8	32	103	100	5940UAP100P30-8 LH RAL9002	4031582347289
	100	20	10	32	103	100	5940UAP100P30-10 LH RAL7001	4031582373028
	100	20	10	32	103	100	5940UAP100P30-10 LH RAL9002	4031582347296
	100	20	12	32	103	100	5940UAP100P30-12 LH RAL7001	4031582423433
	100	20	12	32	103	100	5940UAP100P30-12 LH RAL9002	4031582423440
	100	20	12	32	103	100	5940UAP100P30-12 LH RAL9011	4031582434842
Ruote girevoli con freno ruota								
	75	15	8	23	78	90	5945UAP075P30-8 LH RAL7001	4031582373059
	75	15	8	23	78	90	5945UAP075P30-8 LH RAL9002	4031582370799
	75	15	10	23	78	90	5945UAP075P30-10 LH RAL7001	4031582373042
	75	15	10	23	78	90	5945UAP075P30-10 LH RAL9002	4031582370782
	75	15	10	156	78	90	5945XSC075P30-10 LH RAL7001	4031582456929
	75	15	10	23	78	90	5945XSP075P30-10 LH RAL9002	4031582396331
	100	20	8	32	103	100	5945UAP100P30-8 LH RAL7001	4031582373073
	100	20	8	32	103	100	5945UAP100P30-8 LH RAL9002	4031582350678
	100	20	10	32	103	100	5945UAP100P30-10 LH RAL7001	4031582373066
	100	20	10	32	103	100	5945UAP100P30-10 LH RAL9002	4031582350661
	75	15	10	156	78	90	5945UAC075P30-10 LH RAL7001	4031582456875
	100	20	12	32	103	100	5945UAP100P30-12 LH KICK RAL9011	4031582434866
	100	20	12	32	103	100	5945UAP100P30-12 LH RAL7001	4031582423464
	100	20	12	32	103	100	5945UAP100P30-12 LH RAL9002	4031582423457
	100	20	12	32	103	100	5945UAP100P30-12 LH RAL9011	4031582434859



Ruota: UAP Centro della ruota: poliammide, Battistrada: poliuretano, cuscinetto a sfere di precisione



Opzioni colore Queste ruote sono disponibili anche in altri colori oppure con un pedale freno grigio. Per ulteriore assistenza, contattare

ci.



Pedale di azionamento (Kick)
Tutte le ruote con bloccaggio sono disponibili, come opzione, con un pedale freno più grande. In fase d'ordine indicare "Kick- Pedal".

LINEA LOAD

Versione robusta linee che può sostenere carichi superiori

Design Award Winner

reddot design award winner

Capacità di carico:	100 kg
Standard:	EN 12530
Diametro ruota:	50 mm
Temperatura:	- 10 / + 40 °C
Altezza complessiva:	50 mm
Prestazioni di rotolamento	●●●●●
Rumore di movimento	●●●●○
Attrito	●●●●●
Resistenza alla corrosione	●●●●○

Vantaggi in breve

Materiale

Versione robusta che può sostenere carichi maggiori. Telaio in materiale sintetico di alta qualità, cuscinetto a sfera di precisione nella testa girevole

	Diametro ruota [mm]	Larghezza ruota [mm]	Larghezza della ruota [mm]	Foro centrale [mm]	Dome-Ø [mm]	Raggio di rotazione [mm]	Altezza totale [mm]	Capacità di carico [kg]	Numero di serie	Numero d'ordine
Ruote girevoli										
	50	13	47,5	8	23	40,5	50,5	100	5940UAP050L51-8 carico 7001	4031582421569
	50	13	47,5	8	23	40,5	50,5	100	5940UAP050L51-8 carico 9002	4031582421590
	50	13	47,5	8	23	40,5	50,5	100	5940UAP050L51-8 carico 9011	4031582421606
Ruote pivotate con freno intermittente										
	50,5	13	47,5	8	23	51	50,5	100	5945UAP050L51-8 carico 7001	4031582421613
	50	13	47,5	8	23	51	50	100	5945UAP050L51-8 carico 9002	4031582421576
	50	13	47,5	8	23	51	50	100	5945UAP050L51-8 carico 9011	4031582421620
	50	12	47	10	23	46,3	50,5	100	5920UAP050L51-10 CARICO 7001	4031582409277
	50	12	47	10	23	46,3	50,5	100	5920UAP050L51-10 CARICO 9002	4031582411270



Ruota: Ruota UAP centro: Poliammide, Fodera: Poliuretano, cuscinetto a sfera di precisione



Opzioni di colore

Questi carrelli sono disponibili anche in altri colori o con pedale del freno grigio. Per ulteriore assistenza si prega di contattare

noi.

LINEA INDUSTRIALE

Ruota con doppia nicchia sintetica per carichi elevati e con piastra industriale

Capacità di carico:	120 - 150 kg
Standard:	EN 12532
Diametro ruota:	100 - 150 mm
Temperatura:	- 10 / + 40 °C
Altezza complessiva:	124 - 177 mm
Prestazioni di rotolamento	●●●●●
Rumore di movimento	●●●○○
Attrito	●●●●○
Resistenza alla corrosione	●●●●○

Vantaggi in breve

Materiale

Telaio in materiale sintetico di alta qualità, cuscinetto a sfera di precisione nell'insieme girevole

	Diametro ruota [mm]	Larghezza ruota [mm]	Dimensione della Piastra [mm]	Centri dei fori della piastra [mm]	foro della piastra [mm]	Offset [mm]	Altezza totale [mm]	Portata [kg]	Numero di serie	Numero d'ordine
Ruote girevoli										
	100	20	96 x 78	80x60	9.1	32	125	120	5940UAP100P62	4031582433494
	100	20	137x105	105x75/80	11	32	124	150	5940UAP100P63	4031582433500
	100	20	96 x 78	80x60	9.1	32	125	120	5940XSP100P62	4031582475302
	125	20	96x78	80x60	9.1	40	150	130	5940UAP125P62	4031582433555
	125	20	137x105	105x75/80	11	40	148	130	5940UAP125P63	4031582433562
	125	20	96x78	80x60	9.1	40	150	130	5940XSP125P62	4031582475333
	125	20	137x105	105x75/80	11	40	148	130	5940XSP125P63	4031582479508
	150	22	96x78	80x60	9.1	52	177	150	5940UAP150P62	4031582460063
	150	22	137x105	105x75/80	11	52	176	150	5940UAP150P63	4031582461626
	150	22	96x78	80x60	9.1	52	177	150	5940XSP150P62	4031582433616
	150	22	137x105	105x75/80	11	52	176	150	5940XSP150P63	4031582433623
	150	22	96x78	80x60	8.5	0	177,5	150	5908UAC150P62	4031582456981
	150	22	137x105	105x80	11	0	175,5	150	5908UAC150P63	4031582457032
	150	22	96x78	80x60	8.5	0	177,5	150	5908UAP150P62	4031582456974
	150	22	137x105	105x80	11	0	175,5	150	5908UAP150P63	4031582457018
	150	22	96x78	80x60	8.5	0	177,5	150	5908XSC150P62	4031582457001
	150	22	137x105	105x80	11	0	175,5	150	5908XSC150P63	4031582457049
	150	22	96x78	80x60	8.5	0	177,5	150	5908XSP150P62	4031582456998
	150	22	137x105	105x80	11	0	175,5	150	5908XSP150P63	4031582457025



Ruota: ruota UAP centro: poliamide, battistrada: poliuretano, cuscinetto a sfere di precisione



Ruota: XSP conduttiva elettrica, antirinforzo Ruota centro: policamamide, battistrada: poliuretano, precisione

cuscinetto a sfere



Opzioni di colore

Queste ruote castore sono disponibili anche in altri colori. Per favore contattaci.

LINEA INDUSTRIALE

Piastra industriale con ruota doppia in sintetico per carichi elevati e con piastra industriale

Capacità di carico:	120 - 170 kg
Standard:	EN 12532
Diametro ruote:	100 - 150 mm
Temperatura:	- 10 / + 40 °C
Altezza complessiva:	125 - 177 mm
Prestazioni di rotolamento	●●●●●
Rumore di movimento	●●●○○
Attrito	●●●●○
Resistenza alla corrosione	●●●●○

Vantaggi in breve

Materiale

Telaio realizzato in materiale sintetico di alta qualità, cuscinetti a sfera di precisione nell'asse girevole

	Diametro ruota [mm]	Larghezza ruota [mm]	Dimensione della piastra [mm]	centri dei fori della piastra [mm]	Foro piastra [mm]	Offset [mm]	Altezza totale [mm]	Capacità di carico [kg]	Numero di serie	Numero d'ordine
Ruote girevoli con blocco direzionale										
	100	20	137x105	105x75/80	11	32	125	150	5941UAP100P63	4031582433531
	125	20	137x105	105x75/80	11	40	148	170	5941UAP125P63	4031582433609
	150	22	137x105	105x75/80	11	52	177	150	5941UAP150P63	4031582433661
Rotelle girevoli con bloccaggio totale										
	100	20	137x105	105x75/80	11	32	125	120	5947UAP100P63	4031582433524
	125	20	137x105	105x75/80	11	40	148	130	5947UAP125P63	4031582433586
	150	22	137x105	105x75/80	11	52	176	150	5947UAP150P63	4031582460070
	125	20	137x105	105x75/80	11	40	148	130	5947XSP125P63	4031582456837
	150	22	137x105	105x75/80	11	52	176	150	5947XSP150P63	4031582433647



Ruota: UAP Ruota centro: Poliammide, Coprimozzo: Poliuretano, cuscinetto a sfere di precisione



Ruota: XSP
conduttivo elettrico, non macchia Ruota centro: Poliammide, Coprimozzo: Poliuretano, precisione

cuscinetto a sfere



Opzioni di colore Questi pattini sono disponibili anche in altri colori o con una pedale di freno grigio. Si prega di contattarci.



Pedale di spinta

Tutti i ruote con blocco sono disponibili con un pedale di freno più grande come opzione. Si prega di indicare "Kick- Pedal" durante l'ordine.

MONO

Ruote in poliammide per pulizia, igienica e industrie mediche leggere

Vantaggi in breve	
Capacità di carico:	30 kg
Standard:	EN 12528
Diametro della ruota:	50 mm
Temperatura:	- 20 / + 60 °C
Altezza totale:	72 mm
Prestazione di rotolamento	●●●○○
Rumore di movimento	●●●○○
Attrito	●●●○○
Resistenza alla corrosione	●●●●○

Materiale

Serie 5020: Alloggiamento in poliammide, verniciato

Serie A020: Alloggiamento in policarbonato? Wait error. Corrige: Serie A020: Alloggiamento in polipropilene, verniciato

	Diametro ruota [mm]	Larghezza ruota [mm]	Foro centrale [mm]	Raggio di sterzo [mm]	Altezza totale [mm]	Capacità di carico [kg]	Numero di serie	Numero ordine
Rotelle girevoli								
	50	18	10	52,2	72	30	5020PJI050L51-10 RAL7035	4031582351668
	50	18	10	52,2	72	30	A020PJI050L51-10 RAL7035	4031582359879
Rotelle girevoli con ruota freno								
	50	18	10	71,8	72	30	5025PJI050L51-10 RAL7035	4031582351507
	50	18	10	71,8	72	30	A025PJI050L51-10 RAL7035	4031582359886



Ruota: PJI Ruota centrale: Polipropilene, Sartia: TENTEprene (gomma termoplastica), cuscinetto liscio



Ampia gamma di colori

Anche tutte le ruote vengono fornite in altri colori. Per ulteriori assistenza, contattaci.



Accessori Abbinamenti degli accessori possono essere trovati nel capitolo accessori

MONO

Cilindri sintetici per la pulizia, igienici e industrie mediche leggere

Capacità di carico:	40 - 70 kg
Standard:	EN 12528
Diametro delle ruote:	80 - 100 mm
Temperatura:	- 20 / + 60 °C
Altezza complessiva:	104 - 120 mm
Prestazioni di rotolamento	●●●○○
Rumore di movimento	●●●○○
Attrito	●●●○○
Resistenza alla corrosione	●●●●○

Vantaggi in breve

Materiale

Serie 5020: Alloggiamento in poliammide, verniciato
Serie A020: Alloggiamento in polipropilene, verniciato

	Diametro ruota [mm]	Larghezza ruota [mm]	Foro centrale [mm]	Raggio di piegatura [mm]	Altezza complessiva [mm]	Portata [kg]	numero di serie	Numero d'ordine
Cilindri girevoli								
	80	24	10	74	104	70	5020PJH080L51-10 RAL7035	4031582308396
	80	24	10	74	104	40	A020PJH080L51-10 RAL7035	4031582317107
	100	24	10	90	120	70	5020PJH100L51-10 RAL7035	4031582308419
Dado girevole con ruota freno								
	80	24	10	105	104	70	5025PJH080B11-10x33 RAL9011	4031582308433
	80	24	10	105	104	40	A025PJH080L51-10 RAL7035	4031582317121
	100	24	10	118	120	70	5025PJH100L51-10 RAL7035	4031582308457
Dado girevole								
	80	24	10	74	104	70	5020PJH080L51-10 RAL9006	4031582308402
	80	24	10	74	104	70	A020PJH080L51-10 RAL9006	4031582317114
	100	24	10	90	120	70	5020PJH100L51-10 RAL9006	4031582308426

Altre versioni

Versione a freno morbido disponibile



Ruota: PJH
Centro ruota: polipropilene, strato: TENTEprene (gomma termoplastica), con protezioni filettate, cuscinetto liscio



Ruota: YGH
Centro ruota conduttivo elettrico: polipropilene, strato: TENTEprene (gomma termoplastica), con protezioni filettate, cuscinetto liscio



Ampia gamma di colori
Diversi colori, verniciati o iniettati, possono essere realizzati su richiesta. Tutte le versioni sono disponibili verniciate RAL 9006.



Fissaggi Gli accessori abbinati si trovano nel capitolo accessori

ANIKA

Ruote universali altamente personalizzabili per l'industria del mobile

interzum Award
High product quality

Capacità di carico:	30 - 80 kg
Standard:	EN 12528
Diametro della ruota:	50 - 75 mm
Temperatura:	- 10 / + 40 °C
Altezza complessiva:	57 - 68 mm
Prestazioni di rotolamento	●●●○○
Rumore di movimento	●●●○○
Attrito	●●●○○
Resistenza alla corrosione	●●●●○

Vantaggi in breve

Materiale

Ruota girevole, alloggiamento in poliammide, con montaggio a foro cieco

	Diametro ruota [mm]	Larghezza della ruota [mm]	Larghezza della ruota gremb.ule [mm]	Foro centrale [mm]	Dome Ø [mm]	Raggio di rotazione [mm]	Fino all'altezza totale [mm]	Portata [kg]	Numero di serie	Numero d'ordine
Ruote girevoli										
	55	11	37	8	18	47	57	40	5920UAI055L51-8	4031582406368
	55	11	37	10	18	47	57	40	5920UAI055L51-10	4031582406351
	65	13.9	46	10	23	56	68	60	5920UAI065L51-10 RAL7001	4031582419269
	65	13.9	46	10	23	56	68	60	5920UAI065L51-10 RAL9002	4031582419252
	50	13	47,6	10	23	46	50,5	30	5920PJI050L51-10	4031582437553
	50	13	47,6	8	23	46	50,5	30	5920PJI050L51-8	4031582473056
	65	13.9	46	10	23	56	68	40	5920PJI065L51-10	4031582403947
	75	15	55	10	30	65	75,5	60	5920PJI075L51-10 RAL7001	4031582377453
	75	15	55	10	30	65	75,5	60	5920PJI075L51-10 RAL9002	4031582377446
Zavorranti girevoli con freno ruota										
	55	11	37	8	18	47	57	40	5925UAI055L51-8	4031582406399
	55	11	37	10	18	64	57	40	5925UAI055L51-10	4031582406405
	65	13,9	46	10	23	67	68	60	5925UAI065L51-10	4031582403886
	65	15	55	10	30	81	75,5	80	5925UAI065L51-10 RAL7001	4031582419238
	65	15	55	10	30	81	75,5	80	5925UAI065L51-10 RAL9002	4031582419245
	50	13	47,6	8	23	46	50,5	30	5925PJI050L51-8	4031582473049
	65	13,9	46	10	23	67	68	40	5925PJI065L51-10	4031582403954
	50	13	47,6	10	23	52	50,5	40	5925PJI050L51-10	4031582437614
	75	15	55	10	30	81	75,5	60	5925PJI075L51-10 RAL7001	4031582377521
	75	15	55	10		82	75,5	60	5925PJI075L51-10 RAL9002	4031582377491



Ruota: UAI centro ruota: Poliammide, Battistrada: Poliuretano, cuscinetto liscio



Ruota: PJI centro ruota: Polipropilene, Battistrada: TENTEprene (gomma termoplastica), cuscinetto liscio



Colori del battistrada

Il battistrada è disponibile anche nel colore RAL 7015.



Grande gamma di colori

Anche tutti i ruedas sono disponibili in altri colori. Per assistenza ulteriori, contattateci.

ANIKA

Ruote/rotelle altamente personalizzabili per l'industria del mobile

interzum Award
High product quality

Capacità di carico:	40 - 50 kg
Standard:	EN 12528
Diametro ruota:	55 - 75 mm
Temperatura:	- 10 / + 40 °C
Altezza complessiva:	57 - 67 mm
Prestazioni di rotolamento	●●●○○
Rumore di movimento	●●●○○
Attrito	●●●○○
Resistenza alla corrosione	●●●●○

Vantaggi in breve

Materiale

Ruota orientabile, corpo in Polyamide, con filetto cieco per fissaggio

	Diametro ruota [mm]	Larghezza ruota [mm]	Larghezza della ruota [mm]	Buco centrale [mm]	Ø cupola [mm]	Raggio di rotazione [mm]	Altezza totale [mm]	Portata [kg]	Numero di serie	Numero d'ordine
Ruote orientabili										
	55	11	37	10	18	64	57	40	5920UAI055L51-10 Dom18	4031582459920
	65	11	39,5	8	18	55,5	67	50	5920UAI065L51-8 DOM18	4031582433401
	65	11	39,5	10	18	55,5	67	50	5920UAI065L51-10 DOM18	4031582433395
	65	11	39,5	10	18	55,5	67	50	5920UAI065L51-10 DOM18 9011-7015	4031582437003
	65	11	39,5	10	18	55,5	67	40	5920PJI065L51-10 DOM18	4031582433388
	75	11	41,5	10	18	64,4	77,2	50	5920UAI075L51-10 DOM18	4031582455458
Ruote girevoli con ruota freno										
	55	11	37,5	10	18	64	57	40	5925UAI055L51-10 Dom18	4031582459913
	65	11	39,5	10	18	76	67	50	5925UAI065L51-10 DOM18	4031582433432
	75	11	41,5	10	18	87,7	77,2	50	5925UAI075L51-10 DOM18	4031582455465
	65	11	39,5	10	18	76	67	40	5925PJI065L51-10 DOM18 9011-7015	4031582437010
	65	11	39,5	10	18	76	67	50	5925UAI065L51-10 DOM18 9011-7015	4031582437027
	65	11	39,5	10	18	76	67	40	5925PJI065L51-10 DOM18	4031582433425
	65	11	39,5	8	18	76	67	40	5925PJI065L51-8 DOM18	4031582433449
Ruote Pivotanti con freno intermittente										
	65	11	39,5	10	18	55,4	67		5923UAI065L51-10 Dom18	4031582437782



Ruota: UAI Centro ruota: Poliammide, Perno: Poliuretano, supporto liscio



Ruota: PJI Centro ruota: Polipropilene, Corsa: TENTEprene (gomma termoplastica)

supporto liscio



La corsa è disponibile anche nel colore RAL 7015.



Ampia gamma di colori

Tutte le ruote sono disponibili anche in altri colori. Per ulteriori chiarimenti

la preghiamo di contattarci.

ANIKA EVO

Ruote girevoli biosostenute per l'industria del mobile

interzum Award
High product quality

Capacità di carico:	40 kg
Standard:	EN 12528
Diametro della ruota:	55 - 65 mm
Temperatura:	- 10 / + 40 °C
Altezza complessiva:	57 mm
Prestazioni di rotolamento	●●●○○
Rumore di movimento	●●●○○
Attrito	●●●○○
Resistenza alla corrosione	●●●●○

Vantaggi in breve

Materiale

Ruota girevole, alloggiamento in poliammide biosostenuta, con fissaggio a foro cieco

	Diametro ruota [mm]	Larghezza della ruota [mm]	Larghezza della ruota castor [mm]	Foro centrale [mm]	Ø campana [mm]	Raggio di rotazione [mm]	Altezza complessiva [mm]	Capacità di carico [kg]	Numero di serie	Numero d'ordine
Ruote girevoli										
	55	11	37	10	18	47	57	40	T920KBI055L51-10 DOM18	4031582497939
	55	11	37	10	18	47	57	40	T920KOI055L51-10 DOM18	4031582486940
	65	11	37	10	18	47	57	40	T920KBI065L51-10 DOM18	4031582497953
	65	11	37	10	18	47	57	40	T920KOI065L51-10 DOM18	4031582497892
Ruote girevoli con ruota freno										
	55	11	37	10	18	64	57	40	T925KBI055L51-10 DOM18	4031582497946
	55	11	37	10	18	64	57	40	T925KOI055L51-10 DOM18	4031582487725
	65	11	37	10	18	64	57	40	T925KBI065L51-10 DOM18	4031582497922
	65	11	37	10	18	64	57	40	T925KOI065L51-10 DOM18	4031582497915



Ruota: Ruota KOI realizzata in poliammide biosintetica,

cuscinetto a sfere, ruota rigida



Design sostenibile

Questa versione è realizzata con materiale di biomassa fino al 98% proveniente dall'olio di ricino.



Ampia gamma di colori

Anche tutte le ruote castor sono disponibili in altri colori. Per ulteriori chiarimenti

si prega di contattarci.

LUMINA

Ruote per design base di mobili

Capacità di carico:	40 kg
Standard:	EN 12528
Diametro ruota:	50 mm
Temperatura:	- 20 / + 60 °C
Altezza complessiva:	54 - 58 mm
Prestazione di rotolamento	●●●○○
Rumore di movimento	●●●○○
Usura	●●●○○
Resistenza alla corrosione	●●●○○

Vantaggi in sintesi

Materiale

Alloggiamento in polipropilene, ruote pivotte con freno ruota dipendente dal carico (EN 12529)

	Diametro ruota [mm]	Larghezza Ruota [mm]	Larghezza del mozzo [mm]	Foro centrale [mm]	Raggio di sterzo [mm]	Altezza totale [mm]	Resa di carico [kg]	Numero di serie	Numero d'ordine
Ruote girevoli									
	50	7	55	11 x 20	52	56	40	AA20POI050B10-11x20	4031582317503
	50	7	55	11 x 20	52	56	40	AA20YOI050B10-11x20	4031582340891
Ruote girevoli con freno intermittente									
	50	8	55	11 x 20	52	55	40	AA23POI050B10-11x20	4031582317534
	50	8	55	11 x 20	52	55	40	AA23YOI050B10-11x20	4031582341232
Ruote girevoli									
	50	8	55	11 x 20	52	54	40	AA20PJI050B10-11x20	4031582317466
	50	8	55	11 x 20	49	58		AA20YGI050B10-11x20	4031582341522
Ruote girevoli con frenata intermittente									
	50	8	55	1	52	54	40	AA23PJI050B10-11x20	4031582317527
	50	8	55	11 x 20	52	54	40	AA23YGI050B10-11x20	4031582341843



Ruota: ruota POI in polipropilene, cuscinetto liscio



Ruota: centro ruota PJI in polipropilene, bordino: TENTEprene (gomma termoplastica), cuscinetto liscio



Ruota: ruota conduttiva YOI in polipropilene, cuscinetto liscio



Ruota: centro ruota conduttiva YGI: polipropilene, bordino: TENTEprene (gomma termoplastica), cuscinetto liscio

LUMINA

Ruote per design di mobili di base

Vantaggi in breve	
Portata:	40 kg
Diametro ruota:	50 mm
Temperatura:	- 10 / + 40 °C
Altezza totale:	59 mm
Prestazioni di rotolamento	●●●○○
Rumore di movimento	●●●○○
Usura	●●●○○
Resistenza alla corrosione	●●●○○

Materiale

Involucro in polipropilene, coperchio in zinc-die-casting, ruote pivotanti con freno a ruota dipendente dal carico (EN 12529)

	Diametro ruota [mm]	Larghezza ruota [mm]	Larghezza rotella [mm]	Stelo metallico con anello di fermo [mm]	Raggio di inclinazione [mm]	Altezza totale [mm]	Portata [kg]	Numero di serie	Numero d'ordine
Ruote pivotanti									
	50	8	55	11 x 20	51	59		6A20POI050B10-11x20	4031582311310
	50	8	55	11 x 20	51	59		6A20YOI050B10-11x20	4031582342130
Ruote Girevoli con freno intermittente									
	50	8	55	11 x 20	54	59	40	6A23POI050B10-11x20	4031582311365
	50	8	55	11 x 20	51	59		6A23YOI050B10-11x20	4031582340556
Ruote Girevoli									
	50	8	55	11 x 20	54	59	40	6A20PJI050B10-11x20	4031582311297
	50	8	55	11 x 20	51	59		6A20YGI050B10-11x20	4031582340679
Ruote Girevoli con freno intermittente									
	50	8	55	11 x 20	54	59	40	6A23PJI050B10-11x20	4031582311358
	50	8	55	11 x 20	51	59		6A23YGI050B10-11x20	4031582340785



Ruota: Ruota POI in polipropilene, cuscinetto liscio



Ruota: Centro ruota PJI: Polipropilene, Bari: TENTEprene (gomma termoplastica), cuscinetto liscio



Ruota: Ruota conduttiva elettricamente YOI in polipropilene, cuscinetto liscio



Ruota: Centro ruota conduttiva elettrica YGI: Polipropilene, Bari: TENTEprene (gomma termoplastica), cuscinetto liscio

LUMINA

Cuscinetti per progetti di mobili di base

Capacità di carico:	40 kg
Standard:	EN 12529
Diametro ruota:	50 mm
Temperatura:	- 20 / + 60 °C
Altezza totale:	61 mm
Prestazioni di rotolamento	●●●○○
Rumore di movimento	●●●○○
Usura	●●●○○
Resistenza alla corrosione	●●●○○

Vantaggi in breve

Materiale

Custodia in polipropilene, ruote pivottanti con freno ruota dipendente dal carico (EN 12529)

	Diametro ruota [mm]	Larghezza Ruota [mm]	Larghezza della ruota [mm]	Perno metallico con anello circlip [mm]	Dome-Ø [mm]	Raggio di rotazione [mm]	Altezza totale [mm]	Portata [kg]	Numero di serie	Numero d'ordine
Rotelle girevoli										
	50	8	55	11 x 20	38	52 61	40		A520POI050B10-11x20 DOM38	4031582317275
	50	8	55	11 x 20	45	52 61	40		A520POI050B10-11x20 DOM45	4031582317282
	50	8	55	11 x 20	38	52 61	40		A520YOI050B10-11x20 DOM38	4031582340563
	50	8	55	11 x 20	45	52 61	40		A520YOI050B10-11x20 DOM45	4031582340907
Ruote girevoli con freno intermittente										
	50	8	55	11 x 20	38	52 61	40		A523POI050B10-11x20 DOM38	4031582317374
	50	8	55	11 x 20	45	52 61	40		A523POI050B10-11x20 DOM45	4031582317381
	50	8	55	11 x 20	38	52 61	40		A523YOI050B10-11x20 DOM38	4031582341249
	50	8	55	11 x 20	45	51 61			A523YOI050B10-11x20 DOM45	4031582341423
Rotelle girevoli										
	50	8	54	11 x 20	38	52 61	40		A520PJI050B10-11x20 DOM38	4031582317145
	50	8	54	11 x 20	45	52 61	40		A520PJI050B10-11x20 DOM45	4031582317152
	50	8	55	11 x 20	38	52 61	40		A520YGI050B10-11x20 DOM38	4031582341645
	50	8	55	11 x 20	45	51 61			A520YGI050B10-11x20 DOM45	4031582341751
Rotelle girevoli con freno intermittente										
	50	8	55	11 x 20	38	52 61	40		A523PJI050B10-11x20 DOM38	4031582317343
	50	8	55	11 x 20	45	52 61	40		A523PJI050B10-11x20 DOM45	4031582317350
	50	8	55	11 x 20	38	52 61	40		A523YGI050B10-11x20 DOM38	4031582341959
	50	8	55	11 x 20	45	52 61	40		A523YGI050B10-11x20 DOM45	4031582342055



Ruota: Ruota POI in polipropilene, cuscinetto piani



Ruota: Centro ruota PJI: Polipropilene, Corsa: TENTEprene (gomma termoplastica), cuscinetto piano



Ruota: Ruota conduttiva elettrica YOI in polipropilene, cuscinetto piano



Ruota: Centro ruota conduttiva elettrica YGI: Polipropilene, Corsa: TENTEprene (gomma termoplastica), cuscinetto piano

LUMINA

Ruote per design di mobili di base

Portata:	20 - 40 kg
Standard:	EN 12528
Diametro ruota:	35 - 50 mm
Temperatura:	- 20 / + 60 °C
Altezza totale:	39 - 56 mm
Prestazioni di rotolamento	●●●○○
Rumore di movimento	●●●○○
Attrito	●●●○○
Resistenza alla corrosione	●●●○○

Vantaggi a colpo d'occhio

Materiale

Alloggiamento realizzato in polipropilene

	Diameter ruota [mm]	Larghezza ruota [mm]	Larghezza della ruota [mm]	Foro centrale [mm]	Raggio di rotazione [mm]	altezza totale [mm]	Capacità di carico [kg]	Numero di serie	Numero ordine
Ruote pivotevoli									
	35	6	38	8	33 39	20		A520UOI035L51-8	4031582317206
	40	6	38	8	36 44	30		5520POI040L51-8	4031582317220
	42	6	38	8	39 49	30		A520POI042L51-8	4031582317251
	50	7	54	8	52 56	40		A520POI050L51-8	4031582317305
Rotelle girevoli con ruota freno									
	40	6	38	8	52 44	30		5525POI040L51-8	4031582317411
	50	7	54	8	62 56	40		A525POI050L51-8	4031582317428
Rotelle girevoli									
	50	10	54	8	52 56	40		A520PJI050L51-8	4031582317329
Gusci girevoli con ruota freno									
	50	10	54	8	62 56	40		A525PJI050L51-8	4031582317442



Ruota: Ruota POI in polipropilene, cuscinetto liscio



Ruota: centro Ruota PJI: Polipropilene, corrimano: TENTEprene (gomma termoplastica), cuscinetto liscio



Ampia gamma di colori Tutte le ruote sono disponibili anche in altri colori. Per ulteriori assistenza contattaci.



Accessori Gli accessori corrispondenti possono essere trovati nel capitolo aksesori

LUMINA

Ruote per design di mobili di base

Capacità di carico:	30 - 40 kg
Standard:	EN 12528
Diametro ruota:	42 - 50 mm
Temperatura:	- 20 / + 60 °C
Altezza totale:	49 - 56 mm
Prestazioni di rotolamento	●●●○○
Rumore di movimento	●●●○○
Attrito	●●●●●
Resistenza alla corrosione	●●●●○

Vantaggi in breve

Materiale

Serie 5525: Alloggiamento in poliammide, cromato Serie
A520: Alloggiamento in polipropilene, cromato

	Diametro ruota [mm]	Larghezza ruota [mm]	Larghezza ruote [mm]	foro centrale [mm]	Raggio di rotazione [mm]	Altezza totale [mm]	Portata [kg]	Numero di serie	Numero d'ordine
Ruote pivottanti									
	42	6	38	8	39	49	30	A520POI042L51-8 cromato	4031582317268
	50	7	54	8	52	56	40	A520POI050L51-8 cromo	4031582317312
									
Rotelle pivottanti con ruota freno									
	50	7	54	8	62	56	40	5525POI050L51-8 cromo	4031582338652
									
Rotelle pivottante									
	50	10	54	8	52	56	40	A520PJI050L51-8 cromo	4031582357653
									
Rotelle pivottanti con ruota freno									
	50	10	54	8	62	56	40	5525PJI050L51-8 cromo	4031582335729
									



Ruota: Ruota POI in polipropilene, cuscinetto liscio



Ruota: centro ruota PJI: polipropilene, Battistrada: TENTEprene (gomma termoplastica), cuscinetto liscio



Opzioni colore

Queste ruote sono anche disponibili in colore oro



Accessori: È possibile trovare gli accessori corrispondenti nel capitolo accessori

LUMINA

Ruote per design di mobili di base

Capacità di carico:	40 kg
Standard:	EN 12528
Diametro della ruota:	50 mm
Temperatura:	- 20 / + 60 °C
Altezza complessiva:	56 mm
Prestazioni di rotolamento	●●●○○
Rumore di movimento	●●●○○
Attrito	●●●○○
Resistenza alla corrosione	●●●○○

Vantaggi in breve

Materiale

Alloggiamento in polipropilene

	Diametro ruota [mm]	Larghezza ruota [mm]	Larghezza della ruota [mm]	Foro centrale [mm]	Raggio di rotolamento [mm]	Altezza totale [mm]	Capacità di carico [kg]	Numero di serie	Numero ordine
Castors girevoli									
	50	7	55	10	52	56	40	AA20POI050L51-10	4031582335736
	50	7	55	8	52	56	40	AA20POI050L51-8	4031582317510
	50	7	55	10	52	56	40	AA20YOI050L51-10	4031582341003
	50	7	55	8	52	56	40	AA20YOI050L51-8	4031582341126
Ruote girevoli con ruota freno									
	50	7	55	10	62	56	40	AA25POI050L51-10	4031582335743
	50	7	55	8	62	56	40	AA25POI050L51-8	4031582317558
	50	7	55	10	62	56	40	AA25YOI050L51-10	4031582341348
	50	7	55	8	62	56	40	AA25YOI050L51-8	4031582341416
Ruote girevoli									
	50	10	55	10	52	56	40	AA20PJI050L51-10	4031582335750
	50	10	55	8	52	56	40	AA20PJI050L51-8	4031582317473
	50	10	55	10	52	56	40	AA20YGI050L51-10	4031582341638
	50	10	55	8	52	56	40	AA20YGI050L51-8	4031582341744
Ruote girevoli con ruota freno									
	50	10	55	10	62	56	40	AA25PJI050L51-10	4031582335767
	50	10	55	8	62	56	40	AA25PJI050L51-8	4031582317541
	50	10	55	10	62	56	40	AA25YGI050L51-10	4031582341942
	50	10	55	8	62	56	40	AA25YGI050L51-8	4031582342048



Ruota: Ruota POI in polipropilene, cuscinetto semplice



Ruota: PJI

Centro ruota: Polipropilene, Soglia: TENTEprene (gomma termoplastica), cuscinetto semplice



Ruota: YOI/YGI

conduttivo elettrico Tutte le versioni conduttive disponibili. Si prega di sostituire POI con YOI e PJI con YGI durante l'ordine (Soglia

nero).



Fissaggi Compatibili accessori possono essere trovati nel capitolo

accessori

LUMINA

Ruote per design d'arredo di base

Capacità di carico:	40 kg
Standard:	EN 12528
Diametro della ruota:	50 mm
Temperatura:	- 20 / + 60 °C
altezza complessiva:	54 - 59 mm
Prestazioni di rotolamento	●●●○○
Rumore di movimento	●●●○○
Usura	●●●○○
Resistenza alla corrosione	●●●○○

Vantaggi in breve

Materiale

Alloggiamento in polipropilene, con coperchio in pressofusione zincata

	Diametro ruota [mm]	Larghezza ruota [mm]	Larghezza ruota [mm]	Foro centrale [mm]	Raggio di Piroettamento [mm]	Altezza totale [mm]	Capacità di carico [kg]	Numero di serie	Numero d'ordine
Rotelle orientabili									
	50	7	55	10	51	56	40	6A20POI050L51-10	4031582335774
	50	8	55	8	54	59	40	6A20POI050L51-8	4031582311327
									
Ruote piroettanti									
	50	10	55	10	51	56	40	6A20PJI050L51-10	4031582335781
	50	8	55	8	54	59	40	6A20PJI050L51-8	4031582311303
									
Ruote piroettanti									
	50	7	55	10	54	56	40	6A20YOI050L51-10	4031582335798
	50	7	55	8	51	54	40	6A20YOI050L51-8	4031582311341
									
Ruote piroettanti									
	50	10	55	10	54	56	40	6A20YGI050L51-10	4031582335804
	50	10	55	8	51	54	40	6A20YGI050L51-8	4031582311334
									



Ruote: Ruota POI in polipropilene, cuscinetto semplice



Ruote: centro ruota PJI: polipropilene, Ferro: TENTEprene (gomma termoplastica), cuscinetto semplice



Ruota: YOI conduttiva realizzata in polipropilene, cuscinetto semplice



Ruota: centro ruota YGI conduttivo: polipropilene, centro: TENTEprene (gomma termoplastica), cuscinetto semplice

LUMINA

Ruote per design di mobili di base

Capacità di carico:	100 kg
Standard:	EN 12528
Diametro ruota:	75 mm
Temperatura:	- 20 / + 60 °C
Altezza complessiva:	88 mm
Prestazioni di rotolamento	●●●○○
rumore di movimento	●●●○○
Attribuzione	●●●●●
Resistenza alla corrosione	●●●●○

Vantaggi in breve

Materiale

Alloggiamento in poliammide, stampato

	diametro ruota [mm]	Larghezza ruota [mm]	Larghezza del castoro [mm]	foro centrale [mm]	Ø della cupola [mm]	Raggio di rotazione [mm]	Altezza complessiva [mm]	M/carico [kg]	Numero di serie	Numero d'ordine
Ruote pivottanti	75	10	65	11	45	73	88	100	5520UOI075L51-11	4031582310641
Ruote pivottanti con ruota freno	75	10	65	11	45	106	88	100	5525UOI075L51-11	4031582310689
Roti girevoli	75	10	65	11	45	73	88	100	5520UAI075L51-11	4031582310627
Roti girevoli con ruota freno	75	10	65	11	45	106	88	100	5525UAI075L51-11	4031582310665











Ruota: Ruota UOI in poliammide, cuscinetto liscio



Ruota: Centro ruota UAI: poliammide, largura: poliuretano, cuscinetto liscio



Accessori

Gli accessori abbinati possono essere trovati nel capitolo accessori

LUMINA

Ruote per design mobili di base

Capacità di carico:	100 kg
Standard:	EN 12528
Diametro della ruota:	75 mm
Temperatura:	- 20 / + 60 °C
Altezza complessiva:	88 mm
Prestazioni di rotolamento	●●●○○
Rumore di movimento	●●●○○
Usura	●●●●●
Resistenza alla corrosione	●●●●○

Vantaggi in sintesi

Materiale

Alloggiamento in poliammide, iniezione

	Diametro ruota [mm]	Larghezza ruota [mm]	Larghezza castoro [mm]	BUco centrale [mm]	Dome-Ø [mm]	Raggio di rotazione [mm]	Altezza complessiva [mm]	Capacità di carico [kg]	Numero di serie	Numero d'ordine
Ruote piroettanti	75	10	65	11	45	73	88	100	5520UOI075L51-11 RAL9006	4031582310658
										
Ruote piroettanti con ruota freno	75	10	65	11	45	106	88	100	5525UOI075L51-11 RAL9006	4031582310696
										
Ruote pivottanti	75	10	65	11	45	73	88	100	5520UAI075L51-11 RAL9006	4031582310634
										
Ruote pivottanti con ruota freno	75	10	65	11	45	106	88	100	5525UAI075L51-11 RAL9006	4031582310672
										



Ruota: UOI ruota in poliammide, cuscinetto liscio



Ruota: UAI mozzo: poliammide, battistrada: poliuretano, cuscinetto liscio



Ampia gamma di colori
Vari colori, verniciati o stampati a iniezione, disponibili su richiesta. Tutte le versioni sono disponibili verniciate in RAL 9006.



Accessori gli accessori corrispondenti possono essere trovati nel capitolo accessori

STYLEA

Ruote per mobili per design intramontabile

Portata:	50 kg
Standard:	EN 12528
Diametro ruota:	65 mm
Temperatura:	- 20 / + 60 °C
Laltezza totale:	68 - 72 mm
Prestazioni di rotolamento	●●●○○
Rumore di movimento	●●●○○
Attrito	●●●●●
Resistenza alla corrosione	●●●●○

Vantaggi in breve

Materiale

Alloggiamento in policarid, ruote girevoli con freno ruota dipendente dal carico (EN 12529)

	Diametro ruota [mm]	Larghezza ruota [mm]	Larghezza ruota [mm]	Albero in metallo con circlip [mm]	Ø coppa [mm]	Raggio di rotazione [mm]	Altezza totale [mm]	Portata [kg]	Numero di serie	Numero d'ordine
Ruote girevoli										
	65	8	43	11 x 20	23	53 68 50			5920UOI065B10-11x20 DOM23	4031582310863
	65	8	43	11 x 20	27	53 68 50			5920UOI065B10-11x20 DOM27	4031582335682
	65	7	46	11 x 20	32	53 72 50			5920UOI065B10-11x20 DOM32	4031582310870
	65	7	46	11 x 20	23	53 72 50			5920XOI065B10-11x20 DOM23	4031582342369
	65	7	46	11 x 20	27	53 72 50			5920XOI065B10-11x20 DOM27	4031582342444
	65	8	43	11 x 20	32	53 68 50			5920XOI065B10-11x20 DOM32	4031582342512
Ruote girevoli con freno intermittente										
	65	8	43	11 x 20	23	53 68 50			5923UOI065B10-11x20 DOM23	4031582311044
	65	8	43	11 x 20	27	53 68 50			5923UOI065B10-11x20 DOM27	4031582335699
	65	8	43	11 x 20	32	53 68 50			5923UOI065B10-11x20 DOM32	4031582311051
	65	8	43	11 x 20	23	53 68 50			5923XOI065B10-11x20 DOM23	4031582343588
	65	7	46	11 x 20	27	53 72 50			5923XOI065B10-11x20 DOM27	4031582343656
	65	7	46	11 x 20	32	53 72 50			5923XOI065B10-11x20 DOM32	4031582343724
Rotelle orientabili										
	65	8	43	11 x 20	23	53 68 50			5920UJI065B10-11x20	4031582310702
	65	8	43	11 x 20	27	53 68 50			5920UJI065B10-11x20 DOM27	4031582335705
	65	7	42	11 x 20	32	53 72 50			5920UJI065B10-11x20 DOM32	4031582310719
	65	8	43	11 x 20	23	53 68 50			5920XGI065B10-11x20 DOM23	4031582342291
	65	7	42	11 x 20	27	53 72 50			5920XGI065B10-11x20 DOM27	4031582341010
	65	8	43	11 x 20	32	53 68 50			5920XGI065B10-11x20 DOM32	4031582342147
Ruote girevoli con freno intermittente										
	65	8	43	11 x 20	23	53 68 50			5923UJI065B10-11x20 DOM23	4031582311006
	65	8	43	11 x 20	27	53 68 50			5923UJI065B10-11x20 DOM27	4031582335712
	65	8	43	11 x 20	32	53 68 50			5923UJI065B10-11x20 DOM32	4031582311013
	65	8	43	11 x 20	23	53 68 50			5923XGI065B10-11x20 DOM23	4031582341140
	65	7	42	11 x 20	27	53 72			5923XGI065B10-11x20 DOM27	4031582341256
	65	8	43	11 x 20	32	53 68 50			5923XGI065B10-11x20 DOM32	4031582341430



Ruota: ruota UOI in poliammide, cuscinetto s/piano



Ruota: UJI
Centro ruota: poliammide, battistrada: TENTEprene (gomma termoplastica), cuscinetto s/piano



Ruota: XOI ruota conduttiva elettrica in poliammide, cuscinetto s/piano



Ruota: XGI conduttiva elettrica
Centro ruota: poliamm ide,이 Tread: TENTEpre ne (gomma termoplast ica), supporto liscio

STYLEA

Ruote per mobili per design senza tempo

Capacità di carico:	50 kg
Standard:	EN 12528
Diametro ruota:	75 mm
Temperatura:	- 20 / + 60 °C
Altezza totale:	77 - 81 mm
Prestazioni di rotolamento	●●●○○
Rumore di movimento	●●●○○
Usura	●●●●●
Resistenza alla corrosione	●●●●○

Vantaggi in breve

Materiale

Alloggiamento in poliammide, rotelle con ruota frenante dipendente dal carico (EN 12529)

	Diametro ruota [mm]	Larghezza della ruota [mm]	Larghezza del castorino [mm]	astina metallica con circlip [mm]	Dome-Ø [mm]	Raggio di rotazione [mm]	Altezza totale [mm]	Portata [kg]	Numero di serie	Numero d'ordine
Rotelle girevoli										
	75	8	54	11 x 20	20	62	77	50	5920UOI075B10-11x20 DOM20	4031582310955
	75	8	54	11 x 20	20	62	81	50	5920XOI075B10-11x20 DOM20	4031582355208
Ruote piroettanti con freno intermittente										
	75	8	54	11 x 20	20	62	77	50	5923UOI075B10-11x20 DOM20	4031582311075
	75	8	54	11 x 20	20	62	81	50	5923XOI075B10-11x20 DOM20	4031582355215



Ruota: UOI ruota in poliammide, cuscinetto semplice



Ruota: XOI conduttiva elettrica

Ruota in poliammide, cuscinetto semplice



Ampia gamma di colori

Tutte le ruote sono disponibili anche in altri colori. Per ulteriore assistenza, contattaci.

STYLEA

ruote per mobili per design senza tempo

Capacità di carico:	50 kg
Standard:	EN 12528
Diametro della ruota:	75 mm
Temperatura:	- 20 / + 60 °C
Altezza complessiva:	77 - 81 mm
Prestazioni di rotolamento	●●●○○
Rumore di movimento	●●●○○
Attrito	●●●○○
Resistenza alla corrosione	●●●●○

Vantaggi in breve

Materiale

Carcassa in poliammide, ruote pivotanti con freno ruota dipendente dal carico (EN 12529)

	Diametro della ruota [mm]	Larghezza della ruota [mm]	Larghezza del castor [mm]	Vite metallica con clip circolare [mm]	Dome-Ø [mm]	Raggio di rotazione [mm]	Altezza totale [mm]	Portata [kg]	Numero di serie	Numero d'ordine
Ruote pivottanti										
	75	8	54	11 x 20	20	62	77	50	5920UJI075B10-11x20 DOM20	4031582310795
	75	8	53	11 x 20	20	62	81	50	5920XGI075B10-11x20 DOM20	4031582344837
Ruote girevoli con Freno intermittente										
	75	8	54	11 x 20	20	62	77	50	5923UJI075B10-11x20 DOM20	4031582311037
	75	8	54	11 x 20	20	62	77	50	5923XGI075B10-11x20 DOM20	4031582341546



Ruota: UJI
Centro ruota: poliammide, Vetta: TENTEprene (gomma termoplastica), cuscinetto regolare



Ruota: XGI
Centro ruota conduttivo: poliammide, Vetta: TENTEprene (gomma termoplastica), cuscinetto regolare

STYLEA

ferro piani per design senza tempo

Portata:	50 kg
Standard:	EN 12528
diametro ruota:	35 mm
Temperatura:	- 20 / + 60 °C
Altezza complessiva:	31 - 45 mm
Prestazioni di rotolamento	●●●○○
Rumore di movimento	●●●○○
Usura	●●●●●
Resistenza alla corrosione	●●●●○

Vantaggi in breve

Materiale

Housing in poliammide, stampato

	Diametro ruota [mm]	Larghezza ruota [mm]	Larghezza pattino [mm]	Foro centrale [mm]	Ø cupola [mm]	Raggio di rotazione [mm]	Altezza totale [mm]	Portata [kg]	Numero seriale	Numero d'ordine
Rotelle girevoli										
	35	12	52	10	15,2	37	33	50	5920UOI035L51-10 LOW	4031582356731
	35	12	52	9	15,2	37	33	50	5920UOI035L51-9 BASSO	4031582338447
										
Carrelli girevoli										
	35	12	52	10	15,2	37	45	50	5920UOI035L51-10 ALTO	4031582338454
										
Carrelli girevoli con ruota freno										
	35	12	52	10	15,2	45	33	50	5925UOI035L51-10 BASSO	4031582356779
	35	11	52	9	15,2	45	31	50	5925UOI035L51-9 BASSO	4031582356762
										
Carrelli girevoli con ruota freno										
	35	12	52	10	15,2	45	45	50	5925UOI035L51-10 ALTO	4031582371055
										



Ruota: Ruota UOI in Poliammide, cuscinetto liscio



RAL 9006

Tutte le versioni sono disponibili anche verniciate RAL 9006 e in argento iniettato. Indicare verniciato o iniettato al momento dell'ordine.



Accessori

Gli accessori corrispondenti si trovano nel capitolo

accessori

STYLEA

Ruote per mobili per design senza tempo

Capacità di carico:	40 kg
Standard:	EN 12528
Diametro della ruota:	40 mm
Temperatura:	- 20 / + 60 °C
Altezza complessiva:	35 - 47 mm
Prestazioni di rotolamento	●●●○○
Rumore di movimento	●●●○○
Attrito	●●●●●
Resistenza alla corrosione	●●●●○

Vantaggi in breve

Materiale

Alloggiato in poliamide, stampato

	Diametro ruota [mm]	Larghezza ruota [mm]	Larghezza castoro [mm]	Centro foro [mm]	Dome-Ø [mm]	Raggio di svolgimento [mm]	Altezza totale [mm]	Portata [kg]	Numero di serie	Numero d'ordine
Ruote piroettanti	40	12	52	10	15,2	37	35 40		5920PJI040L51-10 LOW	4031582359855
										
Ruote piroettanti	40	12	52	10	15,2	37	47 40		5920PJI040L51-10 ALTO	4031582356748
										
Ruote girevoli con ruota freno	40	12	52	10	15,2	45	35 40		5925PJI040L51-10 BASSO	4031582359862
										
Ruote girevoli con ruota freno	40	12	52	10	15,2	45	47 40		5925PJI040L51-10 ALTO	4031582356755
										



Ruota: Centro ruota PJI: polipropilene, Gommita: TENTEprene (gomma termoplastica), cuscinetto pieno



Ampia gamma di colori

Tutte le ruote sono disponibili anche in altri colori. Per ulteriore assistenza

si prega di contattarci.



Accessori

Accessori abbinati si trovano nel capitolo accessori

STYLEA

Completini per mobili per design senza tempo

Capacità di carico:	50 kg
Standard:	EN 12528
Diametro ruota:	65 mm
Temperatura:	- 20 / + 60 °C
Altezza totale:	68 mm
Prestazioni di rotolamento	●●●○○
rumore di movimento	●●●○○
Attrito	●●●●●
Resistenza alla corrosione	●●●●○

Vantaggi in breve

Materiale

Alloggiamento in poliammide, iniettato

Diametro della ruota [mm]	Larghezza della ruota [mm]	Larghezza della ruota [mm]	Foro centrale [mm]	Dome Ø [mm]	Raggio di rotazione [mm]	Altezza complessiva [mm]	Carga utile [kg]	Numero di serie	Numero d'ordine
Ruote girevoli									
65	8	43	10	23	53	68	50	5920UOI065L51-10 DOM23	4031582310894
65	7	46	10	27	53	68	50	5920UOI065L51-10 DOM27	4031582335811
65	8	43	10	32	53	68	50	5920UOI065L51-10 DOM32	4031582310917
65	8	43	10	23	53	68	50	5920XOI065L51-10 DOM23	4031582342581
65	7	46	10	27	53	68	50	5920XOI065L51-10 DOM27	4031582342727
65	7	46	10	32	53	68	50	5920XOI065L51-10 DOM32	4031582342864
Ruote girevoli con ruota freno									
65	8	43	10	23	77	68	50	5925UOI065L51-10 DOM23	4031582311181
65	7	46	10	27	77	68	50	5925UOI065L51-10 DOM27	4031582335828
65	7	46	10	32	77	68	50	5925UOI065L51-10 DOM32	4031582311204
65	8	43	10	23	77	68	50	5925XOI065L51-10 DOM23	4031582343885
65	7	46	10	27	77	68	50	5925XOI065L51-10 DOM27	4031582344011
65	7	46	10	32	77	68	50	5925XOI065L51-10 DOM32	4031582344134
Ruote piroettanti									
65	8	43	10	23	53	68	50	5920UJI065L51-10 DOM23	4031582310733
65	7	42	10	27	53	68	50	5920UJI065L51-10 DOM27	4031582335835
65	8	43	10	32	53	68	50	5920UJI065L51-10 DOM32	4031582310757
65	8	43	10	23	53	68	50	5920XGI065L51-10 DOM23	4031582344622
65	7	42	10	27	53	68	50	5920XGI065L51-10 DOM27	4031582344707
65	7	42	10	32	53	68	50	5920XGI065L51-10 DOM32	4031582344783
Ruote girevoli con ruota freno									
65	8	43	10	23	77	68	50	5925UJI065L51-10 DOM23	4031582311082
65	7	42	10	27	77	68	50	5925UJI065L51-10 DOM27	4031582335842
65	8	43	10	32	77	68	50	5925UJI065L51-10 DOM32	4031582311105
65	8	43	10	23	77	68	50	5925XGI065L51-10 DOM23	4031582341652
65	7	42	10	27	77	68	50	5925XGI065L51-10 DOM27	4031582341867
65	7	42	10	32	77	68	50	5925XGI065L51-10 DOM32	4031582342062



Ruota: UOI
Ruota in poliammide, cuscinetto liscio



Ruota: UJI Centro ruota: poliammide, Scredatura: TENTEprene (gomma termoplastica), cuscinetto liscio



Ruota: XOI conduttiva elettrica Ruota in poliammide, cuscinetto liscio



Ruota: XGI conduttiva elettrica
Centro ruota: Poliammide, Battistrada: TENTEprene (gomma termoplastica), cuscinetto semplice

STYLEA

Roti per mobili per design senza tempo

Capacità di carico:	50 kg
Standard:	EN 12528
Diametro ruota:	65 mm
Temperatura:	- 20 / + 60 °C
Altezza complessiva:	68 mm
Prestazioni di rotolamento	●●●○○
Rumore di movimento	●●●○○
Usura	●●●●●
Resistenza alla corrosione	●●●●○

Vantaggi in breve

Materiale

Alloggiamento in policaramide, stampato

	Diametro ruota [mm]	Larghezza ruota [mm]	Larghezza della ruota [mm]	Foro centrale [mm]	Dome Ø [mm]	Raggio di ribaltamento [mm]	Altezza totale [mm]	Portata [kg]	Numero di serie	Numero d'ordine
Rotelle orientabili										
	65	8	43	10	23	53	68	50	5920UOI065L51-10 DOM23 ALU	4031582310900
	65	7	46	10	27	53	68	50	5920UOI065L51 DOM27 ALU	4031582335859
	65	7	46	10	32	53	68	50	5920UOI065L51 DOM32 ALU	4031582310924
Ruote girevoli con ruota freno										
	65	8	43	10	23	77	68	50	5925UOI065L51-10 DOM23 ALU	4031582311198
	65	7	46	10	27	77	68	50	5925UOI065L51 DOM27 ALU	4031582335866
	65	7	46	10	32	77	68	50	5925UOI065L51 DOM32 ALU	4031582311211
Ruote girevoli										
	65	8	43	10	23	53	68	50	5920UJI065L51-10 DOM23 ALU	4031582310740
	65	8	43	10	27	53	68	50	5920UJI065L51 DOM27 ALU	4031582335873
	65	7	42	10	32	53	68	50	5920UJI065L51 DOM32 ALU	4031582310764
Ruote piroettanti con ruota freno										
	65	8	43	10	23	77	68	50	5925UJI065L51-10 DOM23 ALU	4031582311099
	65	8	43	10	27	77	68	50	5925UJI065L51 DOM27 ALU	4031582335880
	65	8	43	10	32	77	68	50	5925UJI065L51 DOM32 ALU	4031582311112



Ruota: Ruota UOI fatta di poliammide, cuscinetto lineare



Ruota: centro UJI: Poliammide, Nailo: TENTEprene (gomma termo-plastica), cuscinetto lineare



Ampia gamma di colori Tutte le ruote girevoli sono disponibili anche in altri colori. Per ulteriori informazioni contattaci.



Accessori Gli accessori corrispondenti si trovano nel capitolo accessori

STYLEA

Ruote per mobili per design senza tempo

Capacità di carico:	50 kg
Standard:	EN 12528
Diametro ruota:	65 mm
Temperatura:	- 10 / + 40 °C
Altezza complessiva:	91 mm
Prestazioni di rotolamento	●●●○○
Rumore di movimento	●●●○○
Attrito	●●●●●
Resistenza alla corrosione	●●●●○

Vantaggi in breve

Materiale

Alloggiamento in poliammide, stampato, con cupola extra-alta

	Diametro ruota [mm]	Larghezza ruota [mm]	Larghezza del carrello [mm]	foro centrale [mm]	Dome Ø [mm]	Raggio di rotazione [mm]	Altezza complessiva [mm]	Portata [kg]	Numero di serie	Numero d'ordine
Ruote girevoli										
	65	7	46	11	23	53	91,5	50	5920UOI065L51-11 DOM23x43,6	4031582338409
	65	7	46	11	23	53	91,5	50	5920XOI065L51-11 DOM23x43,6	4031582343007
Ruote girevoli con ruota freno										
	65	8	47	11	23	87	91	50	5925UOI065L51-11 DOM23x43,6	4031582338416
	65	7	46	11	23	77	91,5	50	5925XOI065L51-11 DOM23x43,6	4031582344233
Ruote sterzanti										
	65	7	46	11	23	53	91,5	50	5920UJI065L51-11 DOM23x43,6	4031582338423
	65	7	46	11	23	53	91,5	50	5920XGI065L51-11 DOM23x43,6	4031582344868
Ruote sterzanti con ruota freno										
	65	7	46	11	23	77	91,5	50	5925UJI065L51-11 DOM23x43,6	4031582338430
	65	7	46	11	23	77	91,5	50	5925XGI065L51-11 DOM23x43,6	4031582342239



Ruota: Ruota UOI realizzata in poliammide, cuscinetto liscio



Ruota: Ruota UJI centro: Poliammide, Gommatura: TENTEprene (gomma termoplastica), cuscinetto liscio



Ruota: Ruota XOI conduttiva elettrica realizzata in poliammide, cuscinetto liscio



Ruota: Ruota XGI conduttiva elettrica centro: Poliammide, Gommatura: TENTEprene (gomma termoplastica), cuscinetto liscio

STYLEA

Ruote per mobili per design senza tempo

Portata:	50 kg
Standard:	EN 12528
Diametro ruota:	65 mm
Temperatura:	- 10 / + 40 °C
Altezza complessiva:	
Prestazioni di rotolamento	●●●○○
Rumore di movimento	●●●○○
Attrito	●●●●●
Resistenza alla corrosione	●●●●○

Vantaggi in breve

Materiale

Alloggiamento in poliammide iniettata, con cupola extra alta

	Diametro ruota [mm]	Larghezza della ruota [mm]	Larghezza del castoro [mm]	foro centrale [mm]	Dome-Ø [mm]	Raggio di snodo [mm]	Altezza totale [mm]	Capacità di carico [kg]	Numero di serie	Numero d'ordine
Ruote orientabili	65	7	46	11	23	53	91,5	50	5920UOI065L51-11 DOM23x43,6 ALU	4031582335897
										
Ruote orientabili con ruota freno	65	7	46	11	23	77	91,5	50	5925UOI065L51-11 DOM23x43,6 ALU	4031582335903
										
Rotelle girevoli	65	7	46	11	23	53	91,5	50	5920UJI065L51-11 DOM23x43,6 ALU	4031582335910
										
Rotelle girevoli con ruota freno	65	7	46	11	23	77	91,5	50	5925UJI065L51-11 DOM23x43,6 ALU	4031582335927
										



Ruota: ruota UOI in poliammide, cuscinetto liscio



Ruota: centro RUOTA UJI: poliammide, battistriga: TENTEprene (gomma termoplastica), cuscinetto liscio



Ampia gamma di colori Anche tutte le ruote sono disponibili in altri colori. Per ulteriori assistenza contattaci.



Componenti Accessori corrispondenti possono essere trovati nel capitolo accessori

STYLEA

Ruote per mobili per progetti senza tempo

capacità di carico:	50 - 100 kg
Standard:	EN 12528
Diametro ruota:	75 - 100 mm
Temperatura:	- 20 / + 60 °C
Altezza complessiva:	77 - 101 mm
Prestazioni di rotolamento	●●●○○
Rumore di movimento	●●●○○
Attrito	●●●●●
Resistenza alla corrosione	●●●●○

Vantaggi in breve

Materiale

Alloggiato in poliammide, iniettato

	Diametro della ruota [mm]	Larghezza della ruota [mm]	Larghezza del castoro [mm]	Foro centrale [mm]	Dome Ø [mm]	Raggio girevole [mm]	Altezza totale [mm]	Portata [kg]	Numero di serie	Numero d'ordine
Ruote girevoli										
	75	8	54	10	20	62	77	50	5920UOI075L51-10 DOM20	4031582310962
	75	8	54	10	20	62	77	50	5920XOI075L51-10 DOM20	4031582343212
										
Ruote girevoli con ruota freno										
	75	8	54	10	20	87	77	50	5925UOI075L51-10 DOM20	4031582311242
	75	8	54	10	20	87	77	50	5925XOI075L51-10 DOM20	4031582344332
										
ruote piroettanti										
	75	8	54	10	20	62	77	50	5920UJI075L51-10 DOM20	4031582310801
	75	8	54	10	20	62	77	50	5920XGI075L51-10 DOM20	4031582344790
	100	20	75	11	41	88	101	100	5920UAP100L51-11 DOM41	4031582370645
										
Roti girevoli con ruota freno										
	75	8	54	10	20	87	77	50	5925UJI075L51-10 DOM20	4031582311143
	75	8	54	10	20	87	77	50	5925XGI075L51-10 DOM20	4031582342376
	100	20	75	11	41	112	101	100	5925UAP100L51-11 DOM41	4031582370652
										



Ruota: Ruota UOI in poliammide, cuscinetto liscio



Ruota: centro UJI in poliammide, Battistrada: TENTEprene (gomma termoplastica), cuscinetto liscio



Ruota: XOI conduttiva elettrica in poliammide, cuscinetto liscio



Ruota: XGI conduttiva elettrica centro: poliammide, battistrada: TENTEprene (gomma termoplastica), cuscinetto liscio

STYLEA

Ruote per mobili per design senza tempo

Portata:	50 kg
Standard:	EN 12528
Diameter della ruota:	75 mm
Temperatura:	- 20 / + 60 °C
Altezza complessiva:	77 mm
Prestazioni di rotolamento	●●●○○
Rumore di movimento	●●●○○
Attrito	●●●●●
Resistenza alla corrosione	●●●●○

Vantaggi rapido

Materiale

Alloggiamento in policaridamide, stampato

	Diametro della ruota [mm]	Larghezza della ruota [mm]	Larghezza del castoro [mm]	Foro centrale [mm]	Dome-Ø [mm]	Raggio di rotazione [mm]	Altezza complessiva [mm]	Portata [kg]	Numero di serie	Numero d'ordine
Ruote girevoli	75	8	54	10	20	62	77	50	5920UOI075L51-10 DOM20 ALU	4031582310979
 Ruote girevoli con ruota freno	75	8	54	10	20	87	77	50	5925UOI075L51-10 DOM20 ALU	4031582311259
 Ruote girevoli	75	8	54	10	20	62	77	50	5920UJI075L51-10 DOM20 ALU	4031582310818
 Ruote girevoli con ruota freno	75	8	54	10	20	87	77	50	5925UJI075L51-10 DOM20 ALU	4031582311150
										



Ruota: Ruota UOI realizzata in poliammide, cuscinetto liscio



Ruota: centro UJI: poliammide, Fiasco: TENTEprene (gomma termoplastica), cuscinetto liscio



Ampia gamma di colori. Tutte le ruote girevoli sono disponibili anche in altri colori. Per ulteriori assistenza, si prega di contattarci.



Accessori Abbinati Accessori corrispondenti disponibili nel capitolo accessori

STYLEA

Ruote per mobili per design senza tempo

Capacità di carico:	50 kg
Standard:	EN 12528
Diametro ruota:	75 mm
temperatura:	- 20 / + 60 °C
Altezza complessiva:	89 mm
Prestazioni di rotolamento	●●●○○
Rumore di movimento	●●●○○
Usura	●●●●●
Resistenza alla corrosione	●●●●○

Vantaggi in breve

Materiale

Alloggiamento in poliammide, stampato, con cupola extra alta, nera

	Diametro ruota [mm]	Larghezza ruote [mm]	Larghezza della ruota temperata [mm]	foro centrale [mm]	Dome-Ø [mm]	Raggio di rotazione [mm]	Altezza complessiva [mm]	Portata [kg]	Numero di serie	Numero d'ordine
Ruote girevoli	75	8	54	11	20	62	89	50	5920UOI075L51-11 DOM20x43,6	4031582335934
Ruote girevoli con ruota freno	75	8	54	11	20	87	89	50	5925UOI075L51-11 DOM20x43,6	4031582335941
RUOTE SVERNICI PIVOTANTI	75	8	54	11	20	62	89	50	5920UJI075L51-11 DOM20x43,6	4031582335958
Ruote sferiche con ruota freno	75	8	54	11	20	87	89	50	5925UJI075L51-11 DOM20x43,6	4031582335965











Ruota: ruota UOI in poliammide, cuscinetto libero



Ruota: centro UJI in poliammide, banda: TENTEprene (gomma termoplastica), cuscinetto libero



Forniture

Le fermature corrispondenti si trovano nel capitolo accessori

STYLEA

rotelle per mobili dal design senza tempo

Capacità di carico:	50 kg
Standard:	EN 12528
Diametro della ruota:	75 mm
Temperatura:	- 10 / + 40 °C
altezza totale:	89 mm
Performance di rotolamento	●●●○○
Rumore di movimento	●●●○○
Abrasione	●●●●●
Resistenza alla corrosione	●●●●○

Vantaggi in breve

Materiale

Alloggiamento in poliammide, iniettato, con cupola extra-alta, argento

	Diametro della ruota [mm]	Larghezza della ruota [mm]	Larghezza del castore [mm]	Foro centrale [mm]	Dome-Ø [mm]	Raggio di sterzata [mm]	Altezza complessiva [mm]	Portata [kg]	Numero di serie	Numero d'ordine
Ruote pivottanti	75	8	53	11	20	62	88,5	50	5920UOI075L51-11 DM20x43ALU	4031582335972
										
Ruote pivottanti con ruota freno	75	8	53	11	20	87	88,5	50	5925UOI075L51-11 DM20x43ALU	4031582335989
										
Rotelle girevoli	75	8	53	11	20	62	88,5	50	5920UJI075L51-11 DM20x43ALU	4031582335996
										
Rotelle girevoli con ruota freno	75	8	54	11	20	87	89	50	5925UJI075L51-11 DM20x43ALU	4031582336009
										



Ruota: ruota UOI in poliammide, cuscinetto lunghezza libera



Ruota: centro ruota UJI: poliammide, Strato: TENTEprene (gomma termoplastica), cuscinetto a semplice supporto



Ampia gamma colori. Tutte le ruote sono disponibili anche in altri colori. Per ulteriori informazioni contattaci.



Accessori Gli accessori corrispondenti si trovano nel capitolo accessori

STYLEA

Ruote per mobili per design senza tempo

Capacità di carico:	80 kg
Standard:	EN 12528
Diametro ruote:	75 mm
Temperatura:	- 20 / + 60 °C
Altezza complessiva:	76 mm
Prestazioni di rotolamento	●●●○○
Rumore di movimento	●●●○○
Usura	●●●○○
Resistenza alla corrosione	●●●●○

Vantaggi in breve

Materiale

Alloggiamento in poliamide, stampato





	Diametro della ruota [mm]	Larghezza ruota [mm]	Larghezza ruota [mm]	Foro centrale [mm]	Dome-Ø [mm]	Raggio di svolgimento [mm]	Altezza totale [mm]	Capacità di carico [kg]	Numero di serie	Numero d'ordine
Ruote orientabili										
	75	10	65	10	22	62	76	80	5920UAI075L51-10 DOM22	4031582310825
	75	10	65	10	22	62	76	80	5920XSI075L51-10 DOM22	4031582344714
Rotelle pivottanti con ruota freno										
	75	10	65	10	22	86	76	80	5925UAI075L51-10 DOM22	4031582311167
	75	10	65	10	22	86	76	80	5925XSI075L51-10 DOM22	4031582342451



Ruota: ruota UOI in poliammide, cuscinetto liscio



Ruota: centro UAI: poliammide, battistrada: poliuretano, cuscinetto liscio



Ruota: XOI conduttiva in poliammide, cuscinetto liscio



Ruota: XSI conduttiva, centro: poliammide, battistrada: poliuretano, cuscinetto liscio

STYLEA

Ruote e ruote per mobili per design senza tempo

Capacità di carico:	80 kg
Standard:	EN 12528
Diametro ruota:	75 mm
Temperatura:	- 20 / + 60 °C
Altezza complessiva:	76 mm
Prestazioni di rotolamento	●●●○○
Rumore di movimento	●●●○○
Attrito	●●●○○
Resistenza alla corrosione	●●●●○

Vantaggi in anteprima

Materiale

Alloggiamento in poliamide, iniettato e verniciato

	Diametro ruota [mm]	Larghezza ruota [mm]	Larghezza della ruota portante [mm]	Foro centrale [mm]	Dome-Ø [mm]	Raggio di rotazione [mm]	Altezza totale [mm]	Portata [kg]	Numero di serie	Numero d'ordine
Pulegge giranti										
	75	10	65	10	22	62	76	80	5920UAI075L51-10 DM22 RL9006	4031582310832



Ruote giranti con ruota freno										
	75	10	65	10	22	86	76	80	5925UAI075L51-10 DM22 RL9006	4031582311174





Ruota: Ruota UOI realizzata in poliammide, portante liscia



Ruota: centro ruota UAI: poliammide, cinghia: poliuretano, portante liscia



Ampia gamma di colori

Vari colori, verniciati o inseriti, possono essere realizzati su richiesta. Tutte le versioni sono disponibili verniciate in RAL 9006.



Accessori: gli accessori abbinati possono essere trovati nel capitolo

accessori

SMILES

Ruote per un'atmosfera amichevole

reddot design award winner

Capacità di carico:	40 kg
Standard:	EN 12528
Diametro della ruota:	50 mm
Temperatura:	- 20 / + 60 °C
Altezza complessiva:	71,5 mm
Prestazioni di rotolamento	●●●○○
Rumore di movimento	●●●○○
Attrito	●●●○○
Resistenza alla corrosione	●●●●○

Vantaggi in breve

Materiale

Alloggiamento in poliamide, stampato. Tutti i volti e i colori possono essere combinati

	Diametro ruota [mm]	Larghezza ruota [mm]	Larghezza entraruota [mm]	foro centrale [mm]	Ø (Dome) [mm]	Raggio girevole [mm]	Altezza totale [mm]	Portata [kg]	Numero di serie	Numero d'ordine
Ruote girevoli	50	10	55	10	23	66,5	71,5	40	5520PJI050L51-10 PIANO Argento	4031582335545
 Ruote girevoli con ruota freno	50	10	55	10	23	66,5	71,5	40	5525PJI050L51-10 PIANO silver	4031582338379
 Ruote girevoli	50	10	55	10	23	70	71,5	40	5520PJI050L51-10 COW bianco	4031582335569
 Ruote girevoli con ruota freno	50	10	55	10	23	70	71,5	40	5525PJI050L51-10 COW bianco	4031582338393





Ruota: ruota PJI centro: polipropilene, rivestimento: TENTEprene (gomma termo-plastica), cuscinetto liscio



Ruota: ruota POI realizzata in polipropilene, cuscinetto liscio



Polipropilene
Tutte le versioni sono inoltre disponibili con una ruota in Polipropilene. Sostituire PJI con POI all'ordine.



Raccordi
Raccordi abbinati sono disponibili nel capitolo accessori

SMILES

Rotelle per un ambiente amichevole

reddot design award winner

Capacità di carico:	40 kg
Standard:	EN 12528
Diametro della ruota:	50 mm
Temperatura:	- 20 / + 60 °C
altezza complessiva:	71,5 mm
Prestazioni di rotolamento	●●●○○
Rumore di movimento	●●●●●
Usura	●●●○○
Resistenza alla corrosione	●●●●○

Vantaggi in breve

Materiale

Alloggiamento in poliammide, stampato. Tutte le facce e i colori possono essere combinati

	Diametro ruota [mm]	Larghezza ruota [mm]	Larghezza della ruota [mm]	Foro centrale [mm]	Ø cupola [mm]	Raggio di rotazione [mm]	Altezza totale [mm]	Portata [kg]	Numero di serie	Numero dell'ordine
Rotelline girevoli										
	50	10	55	10	23	60	71,5	40	5520PJI050L51-10 BEAR, Blu	4031582335644
	50	8,5	54,3	10	23	60	71,5	40	5520PJI050L51-10 BEAR, Verde	4031582463989
Rotelle girevoli con ruota freno										
	50	10	55	10	23	60	71,5	40	5525PJI050L51-10 BEAR, Verde	4031582355093
	50	10	55	10	23	60	71,5	40	5525PJI050L51-10 BEAR, blu	4031582338331
Rotelle girevoli										
	50	10	55	10	23	60	71,5	40	5520PJI050L51-10 CAT, Rosso	4031582335583
	50	8,5	54,3	10	23	60	71,5	40	5520PJI050L51-10 CAT, Verde	4031582335620
Rotelle girevoli con ruota freno										
	50	10	55	10	23	60	71,5	40	5525PJI050L51-10 CAT, Giallo	4031582355192
	50	10	55	10	23	60	71,5	40	5525PJI050L51-10 CAT, rosso	4031582338355



Ruota: PJI
Centro ruota: Polipropilene, Battistrada: TENTEprene (gomma termoplastica), cuscinetto liscio



Ruota: POI Ruota realizzata in polipropene, cuscinetto liscio



Polipropilene
Tutte le versioni sono disponibili anche con una ruota in polipropilene. Si prega di sostituire PJI con POI al momento dell'ordine.



Connessioni Le connessioni corrispondenti possono essere trovate nel capitolo

accessori

COMPACTA

Rotelle per piccoli equipaggiamenti

Capacità di carico:	10 - 40 kg
Standard:	EN 12528
Diametro della ruota:	14 - 50 mm
Temperatura:	- 20 / + 60 °C
Altezza overall:	17 - 66 mm
Prestazioni di rotolamento	●●●●○
Rumore di movimento	●●●○○
Attrito	●●●●●
Resistenza alla corrosione	●●●○○

Vantaggi in breve

Materiale

Alloggiamento in acciaio pressato, zincatura lucida, passivazione blu, perno a rivetta







	Diametro ruota [mm]	Larghezza ruota [mm]	Dimensione della Piastra [mm]	Centri dei fori della piastra [mm]	Foro per piastra [mm]	Offset [mm]	Altezza totale [mm]	Portata [kg]	Numero di serie	Numero d'ordine
Ruote fisse										
	14	14	26	20	2,5		13,5	15	1298UOI014P80	4031582300024
Ruote fisse										
	14	14	30 x 17	20	4		17	25	2198UOI014P60-30x17	4031582030044
	25	13	40 x 17	30	4,5		28	25	2198UOI025P60-40x17	4031582300284
	30	15	45 x 20	35	5,5		34	30	2198UOI030P60-45X20	4031582030068
	45	18	67 x 24	54	5,3		48,5	40	2198UOI045P60-67x24	4031582030075
Ruote girevoli										
	25	12	35 x 30	28 x 23	4,2	9	36	10	1430POI025P60-35x30	4031582336658
	32	32	38 x 32	30 x 24	4,2	11	42,5	20	1430POI032P60-38X32	4031582336665
	38	16	46 x 38	36 x 28	5,3	13	50,5	25	1430POI038P60-46x38	4031582336672
	50	21	59 x 47	46 x 35	6,7	16	66	40	1430POI050P60-59X47	4031582336689



Ruota: UOI
Ruota in Poliammide, nera, cuscinetto liscio



Ruota: POI
Ruota in Polipropilene, nera, cuscinetto liscio

NOSTRI
RUOTE

SUPRATECH

Scorrimento fluido, tuttofare con battistrada in elastomero termoplastico

PJI/PJO



Descrizione	Diametro ruota [mm]	Larghezza ruota [mm]	Foro asse-Ø [mm]	Lunghezza mozzo [mm]	Portata [kg]	Numero di serie	Numero d'ordine
Centro ruota: Polipropilene, Battistrada: TENTEprene (elastomero termoplastico), grigio, non marcante, Shore A 85, cuscinetto piane, intervallo di temperatura da – 20 a + 60 °C	50	19	6	21,5	40	PJI050x19-Ø6	4031582320404
	50	19	8,1	21	40	PJO050x19-Ø8	4031582070033
	75	25	8	26,5	75	PJO075x25-Ø8	4031582070187
	100	32	12,3	34,9	80	PJO100x32-Ø12	4031582070224
	125	32	12,3	34,9	100	PJO125x32-Ø12	4031582070231
	150	32	12	34,9	100	PJO150x32-Ø12	4031582348569

YGO
conduttivo elettrico



Descrizione	Diametro ruota [mm]	Larghezza ruota [mm]	Foro asse-Ø [mm]	Lunghezza mozzo [mm]	Portata [kg]	Numero di serie	Numero d'ordine
conduttivo elettrico, Centro ruota: Polipropilene, battistrada: Tenteprene, gomma termoplastica, grigio, non- marcante, Shore A 85, cuscinetto piano, intervallo di temperatura da – 20 a + 60 °C	50	20	8,3	22	50	YGO050x20-Ø8	4031582324501
	75	25	8	26,5	75	YGO075x25-Ø8	4031582323696
	100	32	12,3	34,8	80	YGO100x32-Ø12	4031582323702
	125	32	12,1	34,8	100	YGO125x32-Ø12	4031582323719

SUPRATECH

Scorrevole tuttofare con battistrada in gomma termoplastica

PJP/PJE	Descrizione	Diametro ruota [mm]	Larghezza ruota [mm]	foro asse-Ø [mm]	Lunghezza dell'innesto [mm]	Capacità di carico [kg]	Numero di serie	Numero d'ordine
	Centro ruota: propilene, Battistrada: TENTEprene, gomma termoplastica, grigio, non macchiante, Shore A 85, protezioni filettatura, PJP: cuscinetto a sfere di precisione, PJE: boccola a cono, cuscinetto a sfere inossidabile, intervallo di temperatura da - 20 a + 60 °C	75	25	8,3	28,4	50	PJE075x25-Ø8	4031582320398
		75	25	6,3	28,2	75	PJP075x25-Ø6	4031582070248
		100	32	8,3	36,5	100	PJP100x32-Ø8	4031582070255
		150	32	8,3	36,5	100	PJP150x32-Ø8	4031582070279
		160	40	12,5	60	160	PJP160x40-Ø12,5	4031582457551
		200	32	8,1	36,5	100	PJP200x32-Ø8	4031582070286
		200	40	12,5		160	PJP200x40-Ø12,5	4031582457711

PJR	Descrizione	Diametro ruota [mm]	Larghezza ruota [mm]	foro asse-Ø [mm]	Lunghezza dell'innesto [mm]	Capacità di carico [kg]	Numero di serie	Numero d'ordine
	Centro ruota: Polipropilene, Fianchi: TENTEprene, gomma termoplastica, grigio, non segnante, Shore A 85, cuscinetto a rulli, intervallo di temperatura da -20 a +60 °C	100	32	12	34,9	100	PJR100x32-Ø12 HL34,9	4031582320510
		125	32	12	34,9	100	PJR125x32-Ø12 HL34,9	4031582320534

PJC inox	Descrizione	Diametro ruota [mm]	Larghezza ruota [mm]	foro asse-Ø [mm]	Lunghezza dell'innesto [mm]	Capacità di carico [kg]	Numero di serie	Numero d'ordine
	Centro ruota: Polipropilene, Fianchi: TENTEprene, gomma termoplastica, grigio, non scolorante, Shore A 85, con protezioni filettate, cuscinetto a sfere di precisione, inox, temperatura intervallo da -20 a +60 ° C	75	25	6,3	28,2	75	PJC075x25-Ø6	4031582372991
		100	32	8,3	36,5	100	PJC100x32-Ø8	4031582350869
		125	32	8,3	36,5	100	PJC125x32-Ø8	4031582350876
		150	32	8,3	36,5	100	PJC150x32-Ø8	4031582350883

SUPRATECH

Scorrevole tuttofare con battistrada in gomma termoplastica

PJO



Descrizione	Diametro ruota [mm]	Larghezza ruota [mm]	Foro asse-Ø [mm]	Lunghezza mozzo [mm]	Portata [kg]	Numero di serie	Numero d'ordine
Centro ruota: Polipropilene, battistrada: TENTEprene (gomma termoplastica), grigio, non segnante, Shore A 85, cuscinetto liscio, range di temperatura da – 20 a + 60 °C	100	32	12,3	44,4	80	PJO100x32-Ø12 HL44,4	4031582320411
	125	32	12,2	44,4	100	PJO125x32-Ø12 HL44,4	4031582320428

PJR grigio, non segnante



Descrizione	Diametro ruota [mm]	Larghezza ruota [mm]	Foro asse-Ø [mm]	Lunghezza mozzo [mm]	Portata [kg]	Numero di serie	Numero d'ordine
Centro a 4 ruote: Polipropilene, battistrada: TENTEprene (gomma termoplastica), grigio, non marcante, Shore A 85, cuscinetto a sfere, gamma di temperatura da – 20 a + 60 °C	100	32	12	44,4	80	PJR100x32-Ø12 HL44,4 (Shore)	4031582320527
	125	32	12	44,4	100	PJR125x32-Ø12 HL44,4	4031582320541
	160	40	20	58	160	PJR160x40-Ø20	4031582348576
	200	40	20	58	160	PJR200x40-Ø20	4031582348583

PJR blu, non marcante



Descrizione	Diametro ruota [mm]	Larghezza ruota [mm]	Foro asse-Ø [mm]	Lunghezza mozzo [mm]	Portata [kg]	Numero di serie	Numero d'ordine
Centro ruota: Polipropilene, battistrada: TENTEprene (gomma termoplastica), blu, non marcante, Shore A 85, cuscinetto a sfere, gamma di temperatura da – 20 a + 60 °C	100	32	12	44,4	80	PJR100x32-Ø12 HL44,4 blu	4031582355185

PJP



Descrizione	Diametro ruota [mm]	Larghezza ruota [mm]	Foro asse-Ø [mm]	Lunghezza mozzo [mm]	Portata [kg]	Numero di serie	Numero d'ordine
Centro ruota: Polipropilene, battistrada: TENTEprene (gomma termoplastica), grigio, non lascia impronte, Shore A 85, con piccolo scudi filetto, precisione cuscinetto a sfere, intervallo di temperatura da – 20 a + 60 °C	100	32	8,3	45	100	PJP100x32-Ø8 HL45	4031582320459
	125	32	8,3	45	100	PJP125x32-Ø8 HL45	4031582320466

SUPRATECH PLUS

Scorrevolezza tuttofare con battistrada in gomma termoplastica

PJP



Descrizione	Diametro ruota [mm]	Larghezza ruota [mm]	Ø foro mozzo [mm]	Lunghezza mozzo [mm]	Capacità di carico [kg]	Numero di serie	Numero d'ordine
Centro ruota in materiale di polipropilene, battistrada fatto di TENTEprene (gomma termoplastica), a prova di segni, precisione cuscinetto a sfera, resistente alle temperature da -20 a +60 °C	100	35	8,3	45	110	PJP100x35-Ø8,3	4031582409659
	100	35	8,3	45	125	PJP100x35-Ø8,3 blue	4031582410549
	125	40	8,3	45	180	PJP125x40-Ø8,3	4031582409666
	125	40	8,3	45	180	PJP125x40-Ø8,3 blue	4031582410556
	160	45	12,1	60	200	PJP160x45-Ø12,2	4031582416237
	200	45	12,1	60	250	PJP200x45-Ø12,2	4031582416244

BASETECH

Ruote in polipropilene leggerissime e resistenti all'usura

POO/POI	Descrizione	Diametro ruota [mm]	Larghezza ruota [mm]	Foro dell'asse Ø [mm]	Lunghezza perno [mm]	capacità di carico [kg]	Numero di serie	Codice ordine
	Ruota realizzata in Polipropilene, nero, cuscinetto a sfere, gamma di temperatura da – 20 a +60 °C	38	20	6	21,5	35	POI038x20-Ø6	4031582320695
		50	20	6,1	21,7	35	POI050x20-Ø6	4031582320701
		75	25	8	26,5	50	POO075x25-Ø8	4031582320725

POO	Descrizione	Diametro ruota [mm]	Larghezza ruota [mm]	Foro dell'asse Ø [mm]	Lunghezza perno [mm]	capacità di carico [kg]	Numero di serie	Codice ordine
	Ruota realizzata in Polipropilene, nero, cuscinetto a / portante a semplice alloggiamento, intervallo di temperatura da – 20 a + 60 °C	65	30	12,1	34,5	120	POO065x30-Ø12 RAL9011	4031582320718
		80	34	12,1	44,4	125	POO080x34-Ø12 RAL9011	4031582320732
		100	36	12,1	44,4	160	POO100x36-Ø12 RAL9011	4031582320749
		125	40	12	44	200	POO125x40-Ø12 RAL9011	4031582320756

POR	Descrizione	Diametro ruota [mm]	Larghezza ruota [mm]	Foro dell'asse Ø [mm]	Lunghezza perno [mm]	capacità di carico [kg]	Numero di serie	Codice ordine
	Ruota realizzata in Polipropene, nero, cuscinetto a rotolamento, intervallo di temperatura da – 20 a + 60 °C	80	34	12	44,4	125	POR080x34-Ø12 RAL9011	4031582320763
		100	36	12	44,4	160	POR100x36-Ø12 RAL9011	4031582320770
		108	36	12	44,4	160	POR108x36-Ø12	4031582320794
		125	40	12	44,4	200	POR125x40-Ø12 HL44,4	4031582320800
		125	40	12	48	200	POR125x40-Ø12 HL48	4031582320817

Nota

Ruote POO e POR sono disponibili anche nel colore naturale.

DURATECH

Stabile e indistruttibile, realizzato in poliamide e plastica termoindurente

UOO	Descrizione	Diametro ruota [mm]	Larghezza ruota [mm]	foro asse Ø [mm]	Lunghezza hub [mm]	Capacità di carico [kg]	Numero di serie	Numero d'ordine
	Ruota realizzata in Poliammide, nera, liscia cuscinetto, temperatura gamma da – 40 a + 80 °C	50	20	8,1	21,7	55	UOO050x20-Ø8	4031582323450

DURATECH

Stabile e indistruttibile, realizzato in poliamide e plastica termoindurente

UOO	Descrizione	Diametro ruota [mm]	Larghezza ruota [mm]	Foro cuscinetto-Ø [mm]	Lunghezza dell'albero [mm]	Portata [kg]	Numero di serie	Numero d'ordine
	Ruota realizzata in Poliammide, bianco, semplice cuscinetto, temperatura gamma da – 40 a + 80 °C	80	34	12,1	44,4	200	UOO080x34-Ø12	4031582070095
		100	36	12,1	44,4	200	UOO100x36-Ø12	4031582070101
		125	40	12	44,4	300	UOO125x40-Ø12 HL 44,4	4031582070118
		125	40	12	48,4	300	UOO125x40-Ø12 HL 48	4031582323467
		160	40	20,1	58	500	UOO160x40-Ø20	4031582070125
		200	46	20,1	58	600	UOO200x46-Ø20	4031582070132
		200	50	20,1	58	800	UOO200x50-Ø20	4031582323474

UOR	Descrizione	Diametro ruota [mm]	Larghezza ruota [mm]	Foro cuscinetto-Ø [mm]	Lunghezza dell'albero [mm]	Portata [kg]	Numero di serie	Numero d'ordine
	Ruota realizzata in Poliammide, bianco, rullo supporto, temperatura gamma da – 40 a + 80 °C	80	34	12	44,4	180	UOR080x34-Ø12	4031582396645
		100	36	12	44,4	200	UOR100x36-Ø12	4031582323535
		125	40	12	44,4	300	UOR125x40-Ø12 HL 44,4	4031582323542
		125	40	12	48,4	300	UOR125x40-Ø12 HL 48,4	4031582323559
		160	40	20	58	400	UOR160x40-Ø20	4031582323566
		200	50	20	58	400	UOR200x50-Ø20	4031582323573

UOP	Descrizione	Diametro ruota [mm]	Larghezza ruota [mm]	Foro cuscinetto-Ø [mm]	Lunghezza dell'albero [mm]	Portata [kg]	Numero di serie	Numero d'ordine
	Ruota realizzata in Poliammide, bianco, cuscinetto a sfere di precisione, gamma di temperatura da – 40 a + 80 °C	125	46	20	60	300	UOP125x46-Ø20	4031582323504

UOP	Descrizione	Diametro ruota [mm]	Larghezza ruota [mm]	Foro cuscinetto-Ø [mm]	Lunghezza dell'albero [mm]	Portata [kg]	Numero di serie	Numero d'ordine
	Ruote realizzate in Poliammide, bianco, cuscinetto a sfera di precisione, con piccoli proteggi filetti, intervallo di temperatura da – 40 a + 80 °C	100	36	8,3	45	250	UOP100x36-Ø8	4031582323481
		125	40	8,3	45	300	UOP125x40-Ø8	4031582323498
		200	50	12,5	60	800	UOP200x50-Ø12,5	4031582323511
		200	50	20,1	60	800	UOP200x50-Ø20	4031582323528

DURATECH

Stabile e indistruttibile, realizzato in poliammide e plastica termoindurente

TOO

Descrizione



Ruota realizzata in Poliammide, bianco, pesante carico, cuscinetto liscio, intervallo di temperatura da – 40 a + 80 °C

Diametro ruota [mm]	Larghezza ruota [mm]	foro asseØ [mm]	Lunghezza perno [mm]	Portata [kg]	Numero di serie	Numero d'ordine
100	50	15	60	720 600	TOO100x50-Ø15	4031582322484
100	50	20	60	720 600	TOO100x50-Ø20	4031582322491
125	50	15	60	840 700	TOO125x50-Ø15	4031582322507
125	50	20	60	840 700	TOO125x50-Ø20	4031582322514
150	50	20	60	960 800	TOO150x50-Ø20	4031582322521
160	50	20	60	1020 850	TOO160x50-Ø20	4031582322538
200	50	20	60	1200 1000	TOO200x50-Ø20	4031582322545
200	50	25	60	1200 1000	TOO200x50-Ø25	4031582322552
250	50	25	60	1320 1100	TOO250x50-Ø25	4031582322569

TOP

Descrizione



Ruota fatta di Poliammide, bianca, pesante duty, precision ball bearing, temperature range da – 40 a + 80 °C

Diametro ruota [mm]	Larghezza ruota [mm]	foro asseØ [mm]	Lunghezza perno [mm]	Portata [kg]	Numero di serie	Numero d'ordine
65	32	12	32	290 240	TOP065x32-Ø12	4031582332315
80	60	20	60	600 500	TOP080x60-Ø20	4031582365436
100	50	20	60	720 600	TOP100x50-Ø20	4031582322675
125	50	20	60	840 700	TOP125x50-Ø20	4031582322682
150	50	20	60	960 800	TOP150x50-Ø20	4031582322699
160	50	20	60	1020 850	TOP160x50-Ø20	4031582322705
200	50	20	60	1200 1000	TOP200x50-Ø20	4031582322729
200	50	25	60	1200 1000	TOP200x50-Ø25	4031582322736
250	50	20	60	1320 1100	TOP250x50-Ø20	4031582366266
250	50	25	60	1320 1100	TOP250x50-Ø25	4031582322743

DURATECH

Stabile e indistruttibile, realizzato in poliammide e plastica termoindurente

MOP	Descrizione	Diametro ruota [mm]	Larghezza ruota [mm]	Foro mozzo-Ø [mm]	Lunghezza mozzo [mm]	Capacità di carico [kg]	Numero di serie	Numero d'ordine
	Ruota fatta di Poliammide, bianca, extra-modello pesante, cuscinetto a sfere di precisione, intervallo di temperature da – 40 a + 80 °C. Realizzazione su richiesta.	100	50	20	60	1680 1400	MOP100x50-Ø20	4031582320008
		125	50	20	60	2040 1700	MOP125x50-Ø20	4031582320015
		150	50	30	60	2520 2100	MOP150x50-Ø30	4031582320022
		150	80	35	90	3600 3000	MOP150x80-Ø35	4031582320039
		160	50	30	60	2700 2250	MOP160x50-Ø30	4031582320046
		200	50	35	60	3360 2800	MOP200x50-Ø35	4031582320053
		200	80	40	90	5400 4500	MOP200x80-Ø40	4031582320060
		250	50	40	60	4200 3500	MOP250x50-Ø40	4031582320077
		250	80	50	90	6600 5500	MOP250x80-Ø50	4031582320084
		300	80	50	90	7800 6500	MOP300x80-Ø50	4031582320091
		400	110	80	120	9000 7500	MOP400x110-Ø80	4031582332322

MMP	Descrizione							
	Ruota flangiata realizzata in Poliammide, extra-heavy modello di servizio, precisione cuscinetto a sfera, intervallo di temperatura da - da -40 a +80 °C. Fornito su richiesta.	50	26	15	32	240 200	MMP050x26-Ø15	4031582399370
		75	30	20	47	480 400	MMP075x30-Ø20	4031582399387
		100	36	20	52	660 550	MMP100x36-Ø20	4031582399394
		125	36	20	52	960 800	MMP125x36-Ø20	4031582399400
		150	36	20	52	1200 1000	MMP150x36-Ø20	4031582399417
		200	38	25	60	1560 1300	MMP200x38-Ø25	4031582399424
		250	50	30	70	2400 2000	MMP250x50-Ø30	4031582399431

DURATECH

Stabile e indistruttibile, realizzato in poliammide e plastica termoindurente

TOP

Descrizione

Ruota in poliammide, bianca, cuscinetto a sfere di precisione, intervallo di temperatura da –40 a +80 °C



Diametro ruota [mm]	Larghezza ruota [mm]	Foro asse-Ø [mm]	Lunghezza mozzo [mm]	Tipo di cuscinetto [n.	Capacità di carico [kg]	Numero di serie	Numero d'ordine
80	60	25	60	6005	600	TOP080x60-Ø25 HL60	4031582331011
80	70	20	76	6204ZV	700	TOP080x70-Ø20 HL76	4031582322576
80	74	20	80	6204ZV	700	TOP080x74-Ø20 HL80	4031582331028
82	54	20	60	6204ZV	600	TOP082x54-Ø20 HL60	4031582322583
82	66	20	66	6204	650	TOP082x66-Ø20 HL66	4031582331042
82	70	20	70	6204	750	TOP082x70-Ø20 HL70	4031582322590
82	80	20	82	6204ZV	750	TOP082x80-Ø20 HL82	4031582322606
82	88	20	90	6204ZV	900	TOP082x88-Ø20 HL90	4031582322613
82	90	20	90	6304	900	TOP082x90-Ø20 HL90	4031582322620
82	91	20	93	6204ZV	900	TOP082x91-Ø20 HL93	4031582322637
82	91	25	97	6005ZV	900	TOP082x91-Ø25 HL97	4031582322644
82	93	20	95	6204ZV	900	TOP082x93-Ø20 HL95	4031582322651
82	98	20	100	6204ZV	900	TOP082x98-Ø20 HL100	4031582322668
85	60	20	60	6204	650	TOP085x60-Ø20 HL60	4031582331165
85	65	20	65	6204	650	TOP085x65-Ø20 HL65	4031582331172
85	70	20	70	6204	750	TOP085x70-Ø20 HL70	4031582331189
85	75	20	75	6204	750	TOP085x75-Ø20 HL75	4031582331196
85	80	20	80	6204	750	TOP085x80-Ø20 HL80	4031582331202
85	85	20	85	6204	800	TOP085x85-Ø20 HL85	4031582331219
85	90	20	90	6204	800	TOP085x90-Ø20 HL90	4031582331240
85	95	20	95	6204	900	TOP085x95-Ø20 HL95	4031582331271
85	95	20	97	6204ZV	900	TOP085x95-Ø20 HL97	4031582334234
85	100	20	100	6204	900	TOP085x100-Ø20 HL100	4031582331301
85	100	20	102	6204ZV	900	TOP085x100-Ø20 HL102	4031582334241

DURATECH

Stabile e indistruttibile, realizzato in poliammide e plastica termoindurente

Corpo ruota TOP



Descrizione	Diametro ruota [mm]	Larghezza ruota [mm]	Lunghezza dell'innesto [mm]	Alloggiamento cuscinetto a sfera [mm]	Portata [kg]	Numero di serie	Numero ordine
Ruota in poliammide, bianca, intervallo di temperatura da – 40 a + 80 °C	80	60	60	Ø47x12	600	RK.TOP080x60-Ø47x12	4031582329698
	80	70		Ø47x12	650	RK.TOP080x70-Ø47x12	4031582329707
	80	74		Ø47x12	700	RK.TOP080x74-Ø47x12	4031582329711
	82	54		Ø47x12	600	RK.TOP082x54-Ø47x12	4031582329728
	82	66		Ø47x14	650	RK.TOP082x66-Ø47x14	4031582329735
	82	70	70	Ø47x14	750	RK.TOP082x70-Ø47x14	4031582329742
	82	80	80	Ø47x14	750	RK.TOP082x80-Ø47x14	4031582329780
	82	90		Ø52x15	900	RK.TOP082x90-Ø52x15	4031582329803
	82	91	91	Ø47x12	900	RK.TOP082x91-Ø47x12	4031582329810
	82	91		Ø47x14	900	RK.TOP082x91-Ø47x14	4031582329827
	82	93		Ø47x14	900	RK.TOP082x93-Ø47x14	4031582329834
	82	98		Ø47x14	900	RK.TOP082x98-Ø47x14	4031582330700
	85	60		Ø47x14	650	RK.TOP085x60-Ø47x14	4031582329865
	85	65		Ø47x14	650	RK.TOP085x65-Ø47x14	4031582383850
	85	70	70	Ø47x14	750	RK.TOP085x70-Ø47x14	4031582329896
	85	80		Ø47x14	750	RK.TOP085x80-Ø47x14	4031582329919
	85	85		Ø47x14	800	RK.TOP085x85-Ø47x14	4031582329926
	85	90	90	Ø47x14	800	RK.TOP085x90-Ø47x14	4031582329933
	85	95	95	Ø47x14	900	RK.TOP085x95-Ø47x14	4031582330823
	85	100	100	Ø47x14	900	RK.TOP085x100-Ø47x14	4031582334258

DURATECH
ruote a ridotto rumore

HUR	Descrizione	diametro della ruota [mm]	Larghezza ruota [mm]	foro asse-Ø [mm]	Lunghezza del mozzo [mm]	Portata [kg]	Numero di serie	Numero d'ordine
	Fronte ruota: poliamide, elastico anello in gomma solida, Tecnuta: poliamide, cuscinetto a rulli, resistente alla temperatura da da -20 a +80 °C	100	36	12	44	160	HUR100x36-Ø12 grigio	4031582319637
		125	36	12	44	200	HUR125x36-Ø12 grigio	4031582319644

HUR	Descrizione	diametro della ruota [mm]	Larghezza ruota [mm]	foro asse-Ø [mm]	Lunghezza del mozzo [mm]	Portata [kg]	Numero di serie	Numero d'ordine
	Fronte ruota: poliamide, elastico anello in gomma solida, Piastrino: Poliammide, cuscinetto a roller, resistente alle temperature da -20 a +80 °C	100	36	12	44	160	HUR100x36-Ø12 bianco	4031582400687
		125	36	12	44	200	HUR125x36-Ø12 bianco	4031582400694

UOT	Descrizione	diametro della ruota [mm]	Larghezza ruota [mm]	foro asse-Ø [mm]	Lunghezza del mozzo [mm]	Portata [kg]	Numero di serie	Numero d'ordine
	Ruota a basso rumore, centro ruota in Poliammide con shock elemento assorbente realizzato di poliuretano espanso, con protezioni filettate blu, cuscinetto a sfere di precisione, resistente alle temperature da -30 a +80 °C	100	36	8,4	45	250	UOT100x36-Ø8	4031582338041
		125	40	8,4	45	300	UOT125x40-Ø8	4031582338058

MAXTECH

Perfetto per design funzionale, poliuretano iniezione stampato

UAI/UAO	Descrizione	Diametro ruota [mm]	Larghezza ruota [mm]	foro mozzo-Ø [mm]	Lunghezza mozzo [mm]	Portata [kg]	Numero di serie	Numero d'ordine
	Centro ruota: Poliammide, grigio, Piallo: Poliuretano, Shore A 92, cuscinetto liscio, intervallo di temperatura da – 40 a +80 °C	50	20	6	21,5	50	UAI050x20-Ø6	4031582322828
		50	20	8,3	21	50	UAO050x20-Ø8	4031582322842

UAK	Descrizione	Diametro ruota [mm]	Larghezza ruota [mm]	foro mozzo-Ø [mm]	Lunghezza mozzo [mm]	Portata [kg]	Numero di serie	Numero d'ordine
	Centro ruota: Poliammide, grigio, Piallo: Poliuretano, Shore A 92, con proteggi filettatura, cuscinetto a sfere a cono, intervallo di temperatura da – 40 a +80 °C	50	20	6	22	50	UAK050x20-Ø6	4031582322835

MAXTECH

Perfetto per design funzionale, poliuretano stampato per iniezione

UAP	Descrizione	Diametro ruota [mm]	Larghezza ruota [mm]	foro asse-Ø [mm]	Lunghezza dell'alloggio [mm]	Portata [kg]	numero di serie	numero dell'ordine
	Centro ruota: Poliammide, grigio, battistrada: Poliuretano, Shore A 92, con protezioni per filetto, cuscinetto a sfera di precisione, intervallo di temperatura da – 40 a +80 °C	50	19	6,2	22	40	UAP050x19-Ø6	4031582324778
		100	32	8,3	36,5	150	UAP100x32-Ø8	4031582322934
		125	32	8,3	36,5	160	UAP125x32-Ø8	4031582322941
		150	32	8,3	36,5	160	UAP150x32-Ø8	4031582322972
		200	32	8,1	36,5	160	UAP200x32-Ø8	4031582323023

XSP conduttivo elettrico	Descrizione							
	conduttivo elettrico, Centro ruota: Poliammide, grigio, battistrada: Poliuretano, Shore A 92, con protezioni del filetto, cuscinetto a sfere di precisione, range di temperatura da – 40 a + 80 °C	100	32	8,3	36,5	150	XSP100x32-Ø8	4031582350890
		125	32	8,3	36,5	160	XSP125x32-Ø8	4031582350906
		150	32	8,3	36,5	160	XSP150x32-Ø8	4031582350913
		200	32	8,1	36,5	160	XSP200x32-Ø8	4031582323689

XSC conduttivo elettrico	Descrizione							
	conduttivo elettrico, inox, Centro ruota: Poliammide, grigio, Diametro: Poliuretano, Shore A 92, con protezioni filettate, cuscinetto a sfere di precisione, gamma di temperatura da – 40 a + 80 °C	100	32	8,3	36,5	150	XSC100x32-Ø8	4031582323658
		125	32	8,3	36,5	160	XSC125x32-Ø8	4031582323665
		150	32	8,3	36,5	160	XSC150x32-Ø8	4031582323672

MAXTECH

Perfetto per design funzionale, poliuretano stampato per insetto?

PNP



Descrizione	Diametro della ruota [mm]	Larghezza ruota [mm]	Foro asse-Ø [mm]	Lunghezza mozzo [mm]	Portata [kg]	Numero di serie	Numero d'ordine
Centro ruota: Polipropilene, Pista: Poliuretano, schiumato, cuscinetto a sfera di precisione, intervallo di temperatura da –20 a +60 °C	100	30	8	36,5	60	PNP100x30-Ø8 HL36,5	4031582320572
	125	30	8	36,5	75	PNP125x30-Ø8 HL36,5	4031582320589
	150	30	8	36,5	75	PNP150x30-Ø8 HL36,5	4031582320596
	175	30	8	44	75	PNP175x30-Ø8 HL44	4031582320602
	175	30	8	60	75	PNP175x30-Ø8 HL60	4031582320619
	200	30	8	44	100	PNP200x30-Ø8 HL44	4031582320626
	200	30	8	60	100	PNP200x30-Ø8 HL60	4031582320633

UAR



Descrizione	Diametro della ruota [mm]	Larghezza ruota [mm]	Foro asse-Ø [mm]	Lunghezza mozzo [mm]	Portata [kg]	Numero di serie	Numero d'ordine
Alesaggio ruota: poliammide, grigio, battistrada: Poliuretano, Shore A 92, cuscinetto a rotolamento, intervallo di temperatura da – 40 a + 80 °C	100	32	12	34,9	100	UAR100x32-Ø12 HL34,9	4031582323115

MAXTECH

Perfetto per design funzionale, poliuretano iniezione-stampato

UAR	Descrizione	Diametro ruota [mm]	Larghezza ruota [mm]	foro asse-Ø [mm]	Lunghezza dell hub [mm]	Capacità di carico [kg]	Numero di serie	Numero d'ordine
	Centro ruota: Poliammide, grigio, battistrada: Poliuretano, durezza circa. Shore A 92, rullo cuscinetto, temperatura gamma da – 40 a + 80 °C	80	38	12	44,4	150	UAR080x38-Ø12 HL44,4 grigio	4031582323085
		100	32	12	44,4	150	UAR100x32-Ø12 HL44,4 grigio	4031582323092
		125	32	12	44,4	200	UAR125x32-Ø12 HL44,4 grigio	4031582323146
		125	38	12	44,4	300	UAR125x38-Ø12 HL44,4 grigio	4031582323160

UAR	Descrizione	Diametro ruota [mm]	Larghezza ruota [mm]	foro asse-Ø [mm]	Lunghezza dell hub [mm]	Capacità di carico [kg]	Numero di serie	Numero d'ordine
	Centro ruota: Poliammide, bianco, battistrada: Poliuretano, viola, cuscinetto rotolante, intervallo di temperatura da – 40 a + 80 °C	80	32	12	44	100	UAR080x32-Ø12 HL44,4 rosso	4031582396300
		100	32	12	44,4	150	UAR100x32-Ø12 HL44,4 rosso	4031582323108
		125	32	12	44	200	UAR125x32-Ø12 HL44,4 rosso	4031582323139
		125	38	12	44	300	UAR125x38-Ø12 HL44,4 rosso	4031582323177
		125	40	20	58	300	UAR125x40-Ø20 HL58 rosso	4031582323184
		160	40	20	58	350	UAR160x40-Ø20 HL58 rosso	4031582323191
		200	46	20	58	500	UAR200x46-Ø20 HL58 rosso	4031582323221

UAD	Descrizione	Diametro ruota [mm]	Larghezza ruota [mm]	foro asse-Ø [mm]	Lunghezza dell hub [mm]	Capacità di carico [kg]	Numero di serie	Numero d'ordine
	Centro ruota: Poliamide, bianco, Zampa: Poliuretano, viola, cuscinetto a sfera, acciaio inossidabile, gamma di temperatura da – 40 a + 80 °C	80	32	12	44,4	100	UAD080x32-Ø12 HL44,4 rosso	4031582396317
		100	32	12	44	150	UAD100x32-Ø12 HL44,4 rosso	4031582322750
		125	32	12	44	200	UAD125x32-Ø12 HL44,4 rosso	4031582322767
		125	38	12	44	300	UAD125x38-Ø12 HL44,4 rosso	4031582322774
		125	40	20	58	300	UAD125x40-Ø20 HL58 rosso	4031582322781
		160	40	20	58	350	UAD160x40-Ø20 HL58 rosso	4031582322798
		200	46	20	58	500	UAD200x46-Ø20 HL58 rosso	4031582322804

UAP	Descrizione	Diametro ruota [mm]	Larghezza ruota [mm]	foro asse-Ø [mm]	Lunghezza dell hub [mm]	Capacità di carico [kg]	Numero di serie	Numero d'ordine
	Centro ruota: Poliammide, bianco, Strato: opolietano, viola, cuscinetto a sfere di precisione, gamma di temperatura da – 40 a + 80 °C	125	40	20	60	300	UAP125x40-Ø20 HL60 rosso	4031582322965
		160	40	20	60	350	UAP160x40-Ø20 HL60 rosso	4031582322989
		200	50	20	60	500	UAP200x50-Ø20 HL60 rosso	4031582328592
		200	50	25	60	500	UAP200x50-Ø25 HL60 rosso	4031582323061

MAXTECH

Perfetto per design funzionale, poliuretano iniezione stampato



Descrizione	Diametro ruota [mm]	Larghezza ruota [mm]	Ø foro asse [mm]	Portata [kg]	Numero seriale	Numero ordine
	160	40	12,5	350	UAP160x40-Ø12.5	4031582457681
	200	40	12,5	350	UAP200x40-Ø12.5	4031582457698



Descrizione	Diametro ruota [mm]	Larghezza ruota [mm]	Ø foro asse [mm]	Portata [kg]	Numero seriale	Numero ordine
	160	40	12,5	350	UAC160x40-Ø12,5	4031582457650
	200	40	12,5	350	UAC200x40-Ø12,5	4031582457667

PURETECH

Standard robusto con battistreno in gomma per utilizzo versatile

PIO	Descrizione	Diametro ruota [mm]	Larghezza ruota [mm]	Foro asse-Ø [mm]	Lunghezza mozzo [mm]	Portata [kg]	Numero di serie	Numero d'ordine
	Centro ruota: Polipropilene, battistreno: gomma solida, grigia, non-marcatura, Shore A 80, senza protezioni filettate, tenuta piena, intervallo di temperatura da -20 a +60 °C	75	25	8	26,5	60	PIO075x25-Ø8	4031582356632
		100	32	12,2	34,9	60	PIO100x32-Ø12	4031582356649
		125	32	12	34,9	80	PIO125x32-Ø12	4031582356656

PIP	Descrizione	Diametro ruota [mm]	Larghezza ruota [mm]	Foro asse-Ø [mm]	Lunghezza mozzo [mm]	Portata [kg]	Numero di serie	Numero d'ordine
	Centro ruota: Polipropilene, battistreno: gomma solida, grigio, non-marchiatura, Shore A 75, con proteggithread, cuscinetto a sfere di precisione, intervallo di temperatura da -20 a +60 °C	75	25	6,3	28	60	PIP075x25-Ø6	4031582371253
		100	32	8,3	36,5	80	PIP100x32-Ø8	4031582356670
		125	32	8,3	36,5	100	PIP125x32-Ø8	4031582356687
		150	32	8	36,5	80	PIP150x32-Ø8	4031582356694

PURETECH

Standard robusto con battistreno in gomma per uso versatile

		Diametro ruota [mm]	Larghezza ruota [mm]	foro asse-Ø [mm]	Lunghezza mozzo [mm]	Capacità di carico [kg]	Numero di serie	Numero d'ordine
DIK	**Descrizione**							
	Cerchioni: pressati acciaio, zinc- cromatizzato, Battistreno: gomma, grigio, non-marchiatura, Shore A 80, con proteggitappe, DIK: sfere a cuscinetto a cono DIP: sfera di precisione cuscinetto, temperatura intervallo da -20 a +85 °C	50	19	6,1	22,5	40	DIK050x19-Ø6	4031582070019
		75	25	6	28	55	DIK075x25-Ø6	4031582070149
		100	32	8	36	80	DIK100x32-Ø8	4031582070156
		125	32	8	36	100	DIK125x32-Ø8	4031582070163
		150	32	8	36	100	DIK150x32-Ø8	4031582070170
DYK conduttivo elettrico	**Descrizione**							
	Secondo ESD, Stesso come DIK/DIP, tuttavia conduttivo elettrico, gomma, nera, non-staining, Shore A 80, with parabordi filettati, intervallo di temperatura da -20 a +85 °C	50	19	6,1	22,5	40	DYK050x19-Ø6	4031582318227
		75	25	6	28	55	DYK075x25-Ø6	4031582318234
		100	32	8	36	80	DYK100x32-Ø8	4031582318241
		125	32	8	36	100	DYK125x32-Ø8	4031582318258
JFC	**Descrizione**							
	Centro ruota: zinc-cast colato, battistrada: vulcanizzato gomma elastica, Shore A 75, con paracolpi del battistrada, cuscinetto a sfere di precisione, acciaio inox, temperatura da - 20 a + 85 ° C	125	32	8	35,5	150	JFC125x32-Ø8	4031582319941
		150	32	8	35,5	150	JFC150x32-Ø8	4031582319958
JYC conduttiva elettrica	**Descrizione**							
	Secondo ESD, uguale come JFC, tuttavia conduttiva elettrica conduttiva, battistrada: gomma, nero, non-marcante, Shore A 75, con paracolpi del battistrada, precisione cuscinetto a sfere, acciaio inox, intervallo di temperatura da - 20 a + 85 °C	125	32	8,3	35,5	150	JYC125x32-Ø8	4031582319965
		150	32	8,3	35,5	150	JYC150x32-Ø8	4031582319972

PURETECH

Standard robusto con battistreno in gomma per uso versatile

		Diametro ruota [mm]	Larghezza ruota [mm]	foro asse Ø [mm]	Lunghezza mozzo [mm]	Fascio di carico [kg]	Numero di serie	Numero d'ordine
DVR	**Descrizione**							
	Cerchi ruota: pressati acciaio, zincato-tractionato, Pneumatico: gomma, nero, ruota a rotolamento a bassa manutenzione cuscinetto, temperatura intervallo da -20 a +60 ° C	100	30	12	44,4	70	DVR100x30-Ø12	4031582070057
		125	37	12	44,4	100	DVR125x37-Ø12	4031582070064
		160	40	20	58	135	DVR160x40-Ø20	4031582070071
		200	50	20	58	205	DVR200x50-Ø20	4031582070088
DYR conduttivo elettrico	**Descrizione**							
	conduttivo elettrico e secondo ESD, Ruota ruote: acciaio stampato, zinco-cromatizzato, Pendenza: gomma, nera, ruotina a basso manutenzione cuscinetto, temperatura range da -20 a +60 °C	100	30	12	44,2	70	DYR100x30-Ø12	4031582318289
		125	37	12	44,4	100	DYR125x37-Ø12	4031582318296
		160	40	20	58	135	DYR160x40-Ø20	4031582318302
		200	50	20	58	205	DYR200x50-Ø20	4031582318319
DIR grigio, non segnante	**Descrizione**							
	Ruote: stampate acciaio, zinc-cromatizzato, Pendenza: gomma, grigia, non-manutenzione- cuscinetto a rotolamento libero, intervallo di temperatura da -20 a +60 °C	100	30	12	44,4	70	DIR100x30-Ø12	4031582317756
		125	37	12	44,4	100	DIR125x37-Ø12	4031582317763
		160	40	20	58	135	DIR160x40-Ø20	4031582317770
		200	50	20	58	205	DIR200x50-Ø20	4031582317787
UVH	**Descrizione**							
	-centro ruota: Poliammide, battistrada: solido gomma, con tutori di filetto, lisci cuscinetto, temperatura intervallo da -20 a +60 ° C	80	35	8,3	46	100	UVH080x35-Ø8	4031582323627

PURETECH

Standard robusto con battistreno in gomma per uso versatile

PVO	Descrizione	Diametro ruota [mm]	Larghezza ruota [mm]	foro asse Ø [mm]	Lunghezza mozzo [mm]	Portata [kg]	Numero di serie	Numero d'ordine
	Centro ruota: Polipropilene, nero, Battistreno: gomma solida, nero, cuscinetto liscio, intervallo di temperatura da -20 a +60 °C	80	35	12,1	44,4	70	PVO080x35-Ø12	4031582321180
		100	35	12,1	44,4	75	PVO100x35-Ø12	4031582321197
		125	37	12	44	100	PVO125x37-Ø12	4031582321203
		160	40	20,1	58	135	PVO160x40-Ø20	4031582321210
		200	50	20,1	58	205	PVO200x50-Ø20	4031582321227

PVR	Descrizione	Diametro ruota [mm]	Larghezza ruota [mm]	foro asse Ø [mm]	Lunghezza mozzo [mm]	Portata [kg]	Numero di serie	Numero d'ordine
	Centro ruota: Polipropilene, nero, Battistreno: gomma solida, nero, PVR: cuscinetto a rotazione libera, PVL: cuscinetto a rotazione libera con spaziatore, temperatura range da -20 a +60 °C	80	35	12	44,4	70	PVR080x35-Ø12	4031582321241
		100	35	12	44,4	75	PVR100x35-Ø12	4031582321258
		300	37	12	44	100	PVR125x37-Ø12 HL44,4	4031582321265
		125	37	12	48	100	PVR125x37-Ø12 HL48	4031582321272
		125	37	15	58	100	PVR125x37-Ø15	4031582321289
		160	40	20	58	135	PVR160x40-Ø20	4031582321296
		200	50	20	58	205	PVR200x50-Ø20	4031582321302
		200	50	25	58	205	PVR200x50-Ø25	4031582321319
		250	60	25	74	295	PVR250x60-Ø25	4031582321340
		300	50	20	58	250	PVR300x50-Ø20	4031582321357

PIO	Descrizione	Diametro ruota [mm]	Larghezza ruota [mm]	foro asse Ø [mm]	Lunghezza mozzo [mm]	Portata [kg]	Numero di serie	Numero d'ordine
	Centro ruota: Polipropilene, battistrada: gomma solida, grigio, non-marchiatura, senza tutori filetto, lisci cuscinetto, temperatura range da -20 a +60 °C	80	35	12,1	44,4	70	PIO080x35-Ø12	4031582399288
		100	35	12,1	44,4	75	PIO100x35-Ø12	4031582399295
		125	37	12	44	100	PIO125x37-Ø12	4031582399301
		160	40	20,1	58	135	PIO160x40-Ø20	4031582399318
		200	50	20,1	58	205	PIO200x50-Ø20	4031582399325

PIR grigio, non marcante	Descrizione	Diametro ruota [mm]	Larghezza ruota [mm]	foro asse Ø [mm]	Lunghezza mozzo [mm]	Portata [kg]	Numero di serie	Numero d'ordine
	Centro ruota: Polipropilene, nero, Battistrada: gomma solida, grigia, non marcante, roller cuscinetto, temperatura range da -20 a +60 °C	80	35	12	44,4	70	PIR080x35-Ø12	4031582370713
		100	35	12	44,4	75	PIR100x35-Ø12 HL44,4	4031582320336
		125	37	12	44	100	PIR125x37-Ø12 HL44,4	4031582320343
		125	37	12	48	100	PIR125x37-Ø12 HL48	4031582320350
		125	37	15	58	100	PIR125x37-Ø15	4031582320367
		160	40	19	58	135	PIR160x40-Ø20	4031582320374
		200	50	20	60	205	PIR200x50-Ø20	4031582320381

PURETECH

Standard robusto con battistrada in gomma per uso versatile

PPR	Descrizione	Diametro ruota [mm]	Larghezza ruota [mm]	Foro asse-Ø [mm]	Lunghezza del mozzo [mm]	Capacity di carico [kg]	Numero di serie	Numero d'ordine
	Centro ruota: Polipropilene, Battistrada: pneumatici, tamburo cuscinetto, profilo a cresta	200	50	20	58	75	PPR200x50-Ø20 4PR grigio	4031582320879
		200	50	20	58	75	PPR200x50-Ø20 4PR nero	4031582371017

PQR	Descrizione	Diametro ruota [mm]	Larghezza ruota [mm]	Foro asse-Ø [mm]	Lunghezza del mozzo [mm]	Capacity di carico [kg]	Numero di serie	Numero d'ordine
	Centro ruota: Polipropilene, Battistrada: pneumatici, tamburo cuscinetto, profilo a blocco	260	85	20	74	75	PQR260x85-Ø20 HL74 2PR	4031582210163
		260	85	20	74	75	PQR260x85-Ø20 HL74 4PR	4031582321050
		260	85	25	74	150	PQR260x85-Ø25 HL74 2PR	4031582321081
		260	85	25	74	75	PQR260x85-Ø25 HL74 4PR	4031582321098

PPR/PQR	Descrizione	Diametro ruota [mm]	Larghezza ruota [mm]	Foro asse-Ø [mm]	Lunghezza del mozzo [mm]	Capacity di carico [kg]	Numero di serie	Numero d'ordine
	Centro ruota: Polipropilene, battistrada: Pneumatici, rullo cuscinetto, PPR = profilo a punta, PQR = profilo a blocco	400	100	20	74	200	PPR400x100-Ø20 HL74 2PR	4031582201970
		400	100	20	74	200	PQR400x100-Ø20 HL74 4PR	4031582201796
		400	100	25	74	200	PPR400x100-Ø25 HL74 2PR	4031582202366
		400	100	25	74	200	PQR400x100-Ø25 HL74 4PR	4031582321142

PURETECH

Standard robusto con battistreno in gomma per uso versatile

DPR	Descrizione	Diametro ruota [mm]	Larghezza ruota [mm]	Foro mozzo Ø [mm]	Lunghezza mozzo [mm]	Capacità di carico [kg]	Numero di serie	Numero d'ordine
	Centro ruota: pressato acciaio, battistreno: pneumatico pneumatici, cuscinetto a rulli, taglio profilo	200	50	20	58	75	DPR200x50-Ø20 2PR grigio	4031582317855
		200	50	20	58	75	DPR200x50-Ø20 2PR nero	4031582371024

DQR	Descrizione	Diametro ruota [mm]	Larghezza ruota [mm]	Foro mozzo Ø [mm]	Lunghezza mozzo [mm]	Capacità di carico [kg]	Numero di serie	Numero d'ordine
	Centro ruota: pressato acciaio, battistreno: pneumatico pneumatici, cuscinetto a rulli, profilo a blocchi	260	85	20	74	150	DQR260x85-Ø20 HL74 2PR	4031582318067
		260	85	20	74	170	DQR260x85-Ø20 HL74 4PR	4031582318074
		260	85	25	74	150	DQR260x85-Ø25 HL74 2PR	4031582318104
		260	85	25	74	150	DQR260x85-Ø25 HL74 4PR	4031582318111
		300	100	20	74	150	DQR300x100-Ø20 HL74 4PR	4031582318142
		300	100	25	74	150	DQR300x100-Ø25 HL74 4PR	4031582318166

DPR/DQR	Descrizione	Diametro ruota [mm]	Larghezza ruota [mm]	Foro mozzo Ø [mm]	Lunghezza mozzo [mm]	Capacità di carico [kg]	Numero di serie	Numero d'ordine
	Centro ruota: pressato in acciaio, Gomme: pneumatiche pneumatici, cuscinetto a rulli, DPR = profilo a cresta, DQR = profilo a blocco	400	100	20	74	200	DPR400x100-Ø20 HL74 2PR	4031582317862
		400	100	20	74	220	DQR400x100-Ø20 HL74 4PR	4031582318180
		400	100	25	74	200	DPR400x100-Ø25 HL74 2PR	4031582317886
		400	100	25	74	200	DQR400x100-Ø25 HL74 4PR	4031582318203

PURETECH

Standard robusto con battistreno in gomma per uso versatile

DQP



Descrizione	Diametro ruota [mm]	Larghezza ruota [mm]	foro asse Ø [mm]	Lunghezza mozzo [mm]	Capacità di carico [kg]	Numero di serie	Numero d'ordine
Centro ruota: acciaio stampato, battistreno: pneumatici, cuscinetto a sfere di precisione, profilo a blocchi	260	85	20	74	150	DQP260x85-Ø20 HL74 2PR	4031582317909
	260	85	20	74	150	DQP260x85-Ø20 HL74 4PR	4031582317916
	260	85	25	74	150	DQP260x85-Ø25 HL74 2PR	4031582317947
	260	85	25	74	150	DQP260x85-Ø25 HL74 4PR	4031582317954
	300	100	20	74	150	DQP300x100-Ø20 HL74 4PR	4031582317985
	300	100	25	74	150	DQP300x100-Ø25 HL74 4PR	4031582318005

DPP/DQP



Descrizione	Diametro ruota [mm]	Larghezza ruota [mm]	foro asse Ø [mm]	Lunghezza mozzo [mm]	Capacità di carico [kg]	Numero di serie	Numero d'ordine
Centro ruota: stampato acciaio, battistrada: pneumatico pneumatici, precisione sferica portata, DPP = profilo a incavo, DQP = profilo a blocco	400	100	20	74	200	DPP400x100-Ø20 HL74 2PR	4031582317817
	400	100	20	74	200	DQP400x100-Ø20 HL74 4PR	4031582318029
	400	100	25	74	200	DPP400x100-Ø25 HL74 2PR	4031582317831
	400	100	25	74	220	DQP400x100-Ø25 HL74 4PR	4031582318043

ELASTECH

Gomma elastica a corsa silenziosa per le proprietà di maneggevolezza più fluide

UER	Descrizione	Diametro Ruota [mm]	Larghezza ruota [mm]	Ø foro assale [mm]	Lunghezza mozzo [mm]	Portata [kg]	Numero di serie	Numero d'ordine
	Centro ruota: Poliammide, grigio, Catina/ Piatto: pneumatico elastico, nero, rullo cuscinetto, temperatura gamma da –20 a +80 °C	100	34	12	44,4	160	UER100x34-Ø12	4031582323290
		125	40	12	44	250	UER125x40-Ø12	4031582323306
		125	40	15	58	250	UER125x40-Ø15	4031582337952
		160	46	20	58	300	UER160x46-Ø20	4031582323320
		200	46	20	58	400	UER200x46-Ø20	4031582323337

UEP	Descrizione	Diametro Ruota [mm]	Larghezza ruota [mm]	Ø foro assale [mm]	Lunghezza mozzo [mm]	Portata [kg]	Numero di serie	Numero d'ordine
	Centro ruota: Poliammide, grigio, Battistrada: pneumatico elastico, nero, con scudette/filettature, precisione cuscinetto, intervallo di temperatura da –20 a +80 °C	200	46	20	60	400	UEP200x46-Ø20	4031582328608

UEP	Descrizione	Diametro Ruota [mm]	Larghezza ruota [mm]	Ø foro assale [mm]	Lunghezza mozzo [mm]	Portata [kg]	Numero di serie	Numero d'ordine
	Centro dado: Poliammide, grigio, Battistrada: Nastro elastico, nero, con piccoli parafilithread, cuscinetto a sfere di precisione, intervallo di temperatura da –20 a +80 °C	100	34	8,3	45	160	UEP100x34-Ø8	4031582338683
		125	40	8,3	45	250	UEP125x40-Ø8	4031582070354
		160	46	12,5	60	300	UEP160x46-Ø12	4031582070361
		160	46	20,1	60	300	UEP160x46-Ø20	4031582323245
		200	46	12,5	60	400	UEP200x46-Ø12	4031582070378
		200	46	20,1	60	400	UEP200x46-Ø20,1	4031582323252

UFR grigio, senza segni	Descrizione	Diametro Ruota [mm]	Larghezza ruota [mm]	Ø foro assale [mm]	Lunghezza mozzo [mm]	Portata [kg]	Numero di serie	Numero d'ordine
	Centro dado: Poliammide, grigio, Fodera: pneumatico elastico, grigio, non-marchiatura, cuscinetto a rotolamento, intervallo di temperatura da – 20 a + 80 °C	100	34	12	44,2	160	UFR100x34-Ø12	4031582324655
		125	40	12	44,2	250	UFR125x40-Ø12	4031582324662
		125	40	15	58	250	UFR125x40-Ø15	4031582337969
		160	46	20	58	300	UFR160x46-Ø20	4031582324686
		200	46	20	58	400	UFR200x46-Ø20	4031582324693

ELASTECH

Gomma elastica a quieto per caratteristiche di maneggevolezza più fluide

UFP grigio, non segnante



Descrizione	Diametro ruota [mm]	Larghezza ruota [mm]	Foro asse-Ø [mm]	Lunghezza dell'entrobito [mm]	Portata [kg]	numero di serie	Numero di ordine
Centro ruota: Poliammide, grigio, non-marchiatura, con piccole tutori di filettatura, precisione cuscinetto a sfere, intervallo di temperatura da -20 a +80 °C	100	34	8,3	45	160	UFP100x34-Ø8	4031582338690
	125	40	8,3	45	250	UFP125x40-Ø8	4031582323344
	160	46	12,5	60	300	UFP160x46-Ø12	4031582323368
	160	46	20,1	60	300	UFP160x46-Ø20	4031582323375
	200	46	12,5	60	400	UFP200x46-Ø12	4031582323382
	200	46	20	60	400	UFP200x46-Ø20	4031582323399

UFX grigio, non segnante



Descrizione	Diametro ruota [mm]	Larghezza ruota [mm]	Foro asse-Ø [mm]	Lunghezza dell'entrobito [mm]	Portata [kg]	numero di serie	Numero di ordine
Centro ruota: Poliammide, battistrada: elastico pneumatico, grigio, non macchiante, con piccoli proteggi filamenti, cuscinetto a sfere di precisione, sigillato, temperatura ingresso da -20 a +80 °C	100	34	8,3	45	160	UFX100x34-Ø8	4031582337976
	125	40	8,3	45	250	UFX125x40-Ø8	4031582337983
	160	46	12,5	60	300	UFX160x46-Ø12	4031582337990
	200	46	12,5	60	400	UFX200x46-Ø12	4031582338003

UFR blu, non macchiante



Descrizione	Diametro ruota [mm]	Larghezza ruota [mm]	Foro asse-Ø [mm]	Lunghezza dell'entrobito [mm]	Portata [kg]	numero di serie	Numero di ordine
Centro ruota: Poliammide, nero, battistrada: pneumatico elastico, blu, non-macchiatura, cuscinetto a rulli, intervallo di temperatura da -20 a +80 °C	100	34	12	44,4	160	UFR100x34-Ø12 blu	4031582070392
	125	40	12	44,4	250	UFR125x40-Ø12 blu	4031582323405

UFP blu, non macchiante



Descrizione	Diametro ruota [mm]	Larghezza ruota [mm]	Foro asse-Ø [mm]	Lunghezza dell'entrobito [mm]	Portata [kg]	numero di serie	Numero di ordine
Centro ruota: Poliammide, nero, Fascia: pneumatico elastico, blu, non-marchiatura, con piccolo scudi per filetti, precisione cuscinetto a sfere, intervallo di temperatura da -20 a +80 °C	100	34	8,3	45	160	UFP100x34-Ø8 blu	4031582338010
	125	40	8,3	45	250	UFP125x40-Ø8 blu	4031582323351

ELASTECH

Gomma elastica a corsa silenziosa per proprietà di maneggevolezza più lisce

IEP

Descrizione



Centro ruota: alluminio, battistrada: pneumatico elastico, vulcanizzato, cuscinetto a sfera di precisione, compreso materiale dell'asse, intervallo di temperatura da

- 20 a +85 °C

Diametro ruota [mm]	Larghezza ruota [mm]	Ø foro asse [mm]	Lunghezza mandrino [mm]	Portata [kg]	Numero di serie	Numero d'ordine
100	40	8	45	200	IEP100x40-Ø8 HL45	4031582319668
100	40	8	49	200	IEP100x40-Ø8 HL49	4031582319675

ELASTECH

gomma elastica a funzionamento silenzioso per
le proprietà di maneggevolezza più lisce

IEP, 68 Shore A



Descrizione

Centro ruota: Alluminio, Pneumatica: Pneumatico elastico, vulcanizzato, cuscinetto a sfera di precisione, intervallo di temperatura da -20 a +85 °C

Diametro ruota [mm]	Larghezza ruota [mm]	foro asse Ø [mm]	Lunghezza mozzo [mm]	Portata [kg]	Numero di serie	Numero d'ordine
125	50	20	60	300 240	IEP125x50-Ø20	4031582319682
125	50	25	60	300 240	IEP125x50-Ø25	4031582319699
160	40	15	61	300 240	IEP160x40-Ø15	4031582339017
160	50	20	60	350 280	IEP160x50-Ø20	4031582319705
160	50	25	60	350 280	IEP160x50-Ø25	4031582319712
180	50	20	60	400 320	IEP180x50-Ø20	4031582319729
200	50	20	60	450 360	IEP200x50-Ø20	4031582319736
200	50	25	60	450 360	IEP200x50-Ø25	4031582319743
250	50	20	60	500 400	IEP250x50-Ø20	4031582319750
250	50	25	60	500 400	IEP250x50-Ø25	4031582319767
300	55	20	66	600 480	IEP300x55-Ø20	4031582319781
300	55	25	60	600 480	IEP300x55-Ø25	4031582319774

IFP, 68 Shore A



Descrizione

Centro ruota: Alluminio, Zanella: Elastica-sfere, grigio, non marcante, vulcanizzato, cuscinetto a sfera di precisione, intervallo di temperatura da -20 a +85 °C

Diametro ruota [mm]	Larghezza ruota [mm]	foro asse Ø [mm]	Lunghezza mozzo [mm]	Portata [kg]	Numero di serie	Numero d'ordine
125	50	20	60	300 240	IFP125x50-Ø20	4031582319798
125	50	25	60	300 240	IFP125x50-Ø25	4031582319804
160	50	20	60	350 280	IFP160x50-Ø20	4031582319811
160	50	25	60	350 280	IFP160x50-Ø25	4031582319828
200	50	20	60	450 360	IFP200x50-Ø20	4031582319835
200	50	25	60	450 360	IFP200x50-Ø25	4031582319842
250	50	20	60	500 400	IFP250x50-Ø20	4031582366280
250	50	25	60	500 400	IFP250x50-Ø25	4031582366297
300	55	25	60	600 480	IFP300x55-Ø20	4031582366303
300	55	25	60	600 480	IFP300x55-Ø25	4031582366310

ELASTECH

Gomma elastica a funzionamento silenzioso per le proprietà di maneggevolezza più fluide

FVP, 67 Shore A	Descrizione	Diametro ruota [mm]	Larghezza ruota [mm]	Foro dell'asse-Ø [mm]	Lunghezza spia [mm]	Carico utile [kg]	Numero di serie	Numero d'ordine
	Centraggio ruota: ghisa, laccato, Cinturato: elastico-pneumatico, montato, precisione cuscinetto a sfere, intervallo di temperatura da -20 a +80 °C	200	75	20	90	600 500	FVP200x75-Ø20	4031582319514
		200	75	25	90	600 500	FVP200x75-Ø25	4031582365412
		250	80	25	90	810 675	FVP250x80-Ø25	4031582319521
		250	80	30	90	810 675	FVP250x80-Ø30	4031582365429
		300	85	30	90	960 800	FVP300x85-Ø30	4031582319538

SEP, 67 Shore A	Descrizione	Diametro ruota [mm]	Larghezza ruota [mm]	Foro dell'asse-Ø [mm]	Lunghezza spia [mm]	Carico utile [kg]	Numero di serie	Numero d'ordine
	Centraggio ruota: pressato acciaio, saldato, verniciato, Corsa: pneumatico elastico, vulcanizzato, cuscinetto a sfera di precisione cuscinetto, temperatura campo da -20 a +80 °C	160	50	20	60	540 450	SEP160x50-Ø20 HL60	4031582346664
		200	50	20	60	600 500	SEP200x50-Ø20 HL60	4031582346671

SFP, 67 Shore A	Descrizione	Diametro ruota [mm]	Larghezza ruota [mm]	Foro dell'asse-Ø [mm]	Lunghezza spia [mm]	Carico utile [kg]	Numero di serie	Numero d'ordine
	Centro ruota: pressato acciaio, saldato, verniciato, Corsa: pneumatico elastico, grigio, non macchiante, vulcanizzato, cuscinetto a sfera di precisione, intervallo di temperatura da -20 a +80 °C	160	50	20	60	540 450	SFP160x50-Ø20	4031582322200
		200	50	20	60	600 500	SFP200x50-Ø20	4031582322217

NOVATECH

Classici altamente resilient con rivestimento in poliuretano fuso

ETP, 92 Shore A

Descrizione

Centro ruota: Acciaio, Guscio: Poliuretano, fuso, sfera di precisione cuscinetto, temperatura ampiezza da -10 a +70 °C



Diametro ruota [mm]	Larghezza ruota [mm]	foro al mozzo Ø [mm]	Lunghezza mozzo [mm]	Portata [kg]	Numero di serie	Numero d'ordine
60	20	20	12	100 80	ETY060x20-Ø20 HL12	4031582318463
60	25	20	12	140 110	ETP060x25-Ø20 HL12	4031582318470
70	20	20	12	120 100	ETP070x20-Ø20 HL12	4031582331233
80	20	20	14	140 110	ETP080x20-Ø20 HL14	4031582318524
80	20	25	12	140 110	ETP080x20-Ø25 HL12	4031582365382
80	25	20	14	160 130	ETP080x25-Ø20 HL14	4031582318531
80	25	25	12	160 130	ETP080x25-Ø25 HL12	4031582369427
100	20	20	14	180 140	ETP100x20-Ø20 HL14	4031582318845
100	25	20	14	210 170	ETP100x25-Ø20 HL14	4031582318852
100	25	25	12	210 170	ETP100x25-Ø25 HL12	4031582331288

NOVATECH

Classici ad alta resilienza con rivestimento in poliuretano colato

ITP, 92 Shore A, convesso	Descrizione	Diametro ruota [mm]	Larghezza ruota [mm]	Foro asse-Ø [mm]	Lunghezza del mozzo [mm]	Capacità di carico [kg]	Numero di serie	Numero d'ordine
	Centro ruota: Alluminio, Pista: Poliuretano, colato, cuscinetto a sfere di precisione, ampiezza di temperatura da -10 a +70 °C	100	40	8	49	300 240	ITP100x40-Ø8 HL49	4031582319859
		100	40	9	45	300 240	ITP100x40-Ø9 HL45 convesso	4031582365399
		100	40	9	49	300 240	ITP100x40-Ø9 HL49 convesso	4031582365405
		100	40	12	26	300 240	ITP100x40-Ø12 HL26 convesso	4031582329759
		100	50	20	60	450 360	ITP100x50-Ø20 convesso	4031582377132
		125	50	20	60	500 400	ITP125x50-Ø20 convesso	4031582330458
		125	50	25	60	500 400	ITP125x50-Ø25 convesso	4031582330489
		160	50	20	60	800 640	ITP160x50-Ø20 convesso	4031582330502
		160	50	25	60	800 640	ITP160x50-Ø25 convesso	4031582330526
		200	50	20	60	800 640	ITP200x50-Ø20 convesso	4031582330540
		200	50	25	60	800 640	ITP200x50-Ø25 convesso	4031582330564

ITP, 92 Shore A, piatto	Descrizione							
	Centro ruota: Pavimento in Alluminio: Poliuretano, colato, cuscinetto a sfere di precisione, range di temperatura da -10 a +70 °C	100	50	20	60	540 430	ITP100x50-Ø20 piatto	4031582070309
		100	50	25	60	540 430	ITP100x50-Ø25 piatto	4031582319866
		125	30	15	45	420 335	ITP125x30-Ø15 HL45 piatto	4031582319873
		125	50	20	60	500 400	ITP125x50-Ø20 piatto	4031582070316
		125	50	25	60	500 400	ITP125x50-Ø25 piatto	4031582319880
		150	50	20	60	650 520	ITP150x50-Ø20 piatto	4031582319897
		150	50	25	60	650 520	ITP150x50-Ø25 piatto	4031582319903
		160	50	20	60	800 640	ITP160x50-Ø20 piatto	4031582070323
		160	50	25	60	800 640	ITP160x50-Ø25 piatto	4031582319910
		200	50	20	60	800 640	ITP200x50-Ø20 piatto	4031582070330
		200	50	25	60	800 640	ITP200x50-Ø25 piatto	4031582319927
		250	55	20	66	1000 800	ITP250x55-Ø20 piatto	4031582070347
		250	55	25	60	1000 800	ITP250x55-Ø25 piatto	4031582319934

ITP, 80 Shore A, convesso	Descrizione							
	Centro ruota: Alluminio, Battistrada: PU-filo morbido, Poliuretano, stampato, cuscinetto a sfere di precisione, range di temperatura da -10 a +70 °C	125	50	20	60	400 320	ITP125x50-Ø20-SH80A convesso	4031582329483
		125	50	25	60	400 320	ITP125x50-Ø25-SH80A convesso	4031582329506
		150	50	20	60	500 400	ITP150x50-Ø20-SH80A convesso	4031582329513
		150	50	25	60	500 400	ITP150x50-Ø25-SH80A convesso	4031582329537
		160	50	20	60	550 440	ITP160x50-Ø20-SH80A convesso	4031582329544
		160	50	25	60	550 440	ITP160x50-Ø25-SH80A convesso	4031582332179
		200	50	20	60	700 560	ITP200x50-Ø20-SH80A convesso	4031582329599
		200	50	25	60	700 560	ITP200x50-Ø25-SH80A convesso	4031582329605
		250	50	20	60	800 640	ITP250x50-Ø20-SH80A convesso	4031582366273
		250	50	25	60	800 640	ITP250x50-Ø25-SH80A convesso	4031582329629

NOVATECH

Classici altamente resistenti con rivestimento in poliuretano fuso

FTP, 92 Shore A

Descrizione



Centro ruota: ghisa, lucidato, Pedana: Poliuretano, precisione supporto a sfera, intervallo di temperatura da -10 a +70 °C. Ruote personalizzate su richiesta.

Diametro ruota [mm]	Larghezza ruota [mm]	foro asse-Ø [mm]	Lunghezza mozzo [mm]	Capacità di carico [kg]	Numero di serie	Numero d'ordine
100	50	20	60	540 450	FTP100x50-Ø20 HL60	4031582329391
125	50	25	60	660 550	FTP125x50-Ø25 HL60	4031582330694
150	50	20	50	840 700	FTP150x50-Ø20 HL50	4031582329438
150	50	20	60	840 700	FTP150x50-Ø20 HL60	4031582329452
150	50	25	60	840 700	FTP150x50-Ø25 HL60	4031582329476
150	60	20	60	960 800	FTP150x60-Ø20 HL60	4031582329490
150	60	25	60	960 800	FTP150x60-Ø25 HL60	4031582329520
160	50	20	60	1100 900	FTP160x50-Ø20 HL60	4031582329551
160	50	25	60	1100 900	FTP160x50-Ø25 HL60	4031582329568
200	50	20	60	1200 1000	FTP200x50-Ø20 HL60	4031582329636
200	50	25	60	1200 1000	FTP200x50-Ø25 HL60	4031582329650
200	60	20	60	1440 1200	FTP200x60-Ø20 HL60	4031582329667
200	60	25	60	1440 1200	FTP200x60-Ø25 HL60	4031582329674
200	80	25	90	1680 1400	FTP200x80-Ø25 HL90	4031582329681
250	50	20	60	1440 1200	FTP250x50-Ø20 HL60	4031582319378
250	50	25	60	1440 1200	FTP250x50-Ø25 HL60*	4031582319385
250	50	30	60	1440 1200	FTP250x50-Ø30 HL60	4031582331059
250	60	25	62	1680 1400	FTP250x60-Ø25 HL62	4031582331066
250	60	30	60	1680 1400	FTP250x60-Ø30 HL60	4031582319408
250	80	25	92	2160 1800	FTP250x80-Ø25 HL92	4031582319415
250	80	30	90	2160 1800	FTP250x80-Ø30 HL90	4031582319422
250	100	35	120	2640 2200	FTP250x100-Ø35 HL120	4031582319361
300	50	30	60	1680 1400	FTP300x50-Ø30 HL60	4031582319446
300	80	30	92	2400 2000	FTP300x80-Ø30 HL92	4031582331097
300	80	35	90	2400 2000	FTP300x80-Ø35 HL90	4031582377125
300	100	40	120	3120 2600	FTP300x100-Ø40 HL120	4031582319439
400	80	40	90	3000 2500	FTP400x80-Ø40 HL90	4031582319507
400	100	40	120	3840 3200	FTP400x100-Ø40 HL120	4031582319491

STP, 92 Shore A

Descrizione



Mozzo ruota: pressato acciaio, saldato, verniciato, Battistrada: poliuretano, cuscinetto a sfere di precisione, gamma di temperatura da - 10 a + 70 °C. Ruote personalizzate su richiesta.

Diametro ruota [mm]	Larghezza ruota [mm]	foro asse-Ø [mm]	Lunghezza mozzo [mm]	Capacità di carico [kg]	Numero di serie	Numero d'ordine
250	100	35	120	2640 2200	STP250x100-Ø35 HL120	4031582322231
300	100	35	120	3120 2600	STP300x100-Ø35 HL120	4031582331127
300	100	40	120	3120 2600	STP300x100-Ø40 HL120	4031582322248
400	100	40	120	3840 3200	STP400x100-Ø40 HL120	4031582322262
500	80	50	90	3840 3200	STP500x80-Ø50 HL90	4031582322293
500	100	50	120	4800 4000	STP500x100-Ø50 HL120	4031582322279
500	150	50	160	6360 5300	STP500x150-Ø50 HL160	4031582322286

NOVATECH

Classici ad alta resilienza con rivestimento in poliuretano fuso

ITB, 92 Shore A



Descrizione

Centro ruota: alluminio, dado chiave a pennello secondo DIN 6885, Pista: poliuretano, intervallo di temperatura da -10 a +70 °C

Diametro ruota [mm]	Larghezza ruota [mm]	foro asse-Ø [mm]	Lunghezza hub [mm]	Capacità di carico [kg]	Numero di serie	Numero ordine
125	50	17	54	500 400	ITB125x50-Ø17 H7	4031582397888
125	50	20	54	500 400	ITB125x50-Ø20 H7	4031582397871
125	50	25	54	500 400	ITB125x50-Ø25 H7	4031582397895
160	50	20	54	800 640	ITB160x50-Ø20 H7	4031582397901
160	50	25	54	800 640	ITB160x50-Ø25 H7	4031582397918
160	50	30	54	800 640	ITB160x50-Ø30 H7	4031582397925
200	50	20	54	960 800	ITB200x50-Ø20 H7	4031582397949
200	50	25	54	960 800	ITB200x50-Ø25 H7	4031582397956
200	50	30	54	960 800	ITB200x50-Ø30 H7	4031582397963
200	50	35	54	960 800	ITB200x50-Ø35 H7	4031582397932
250	55	25	60	1200 1000	ITB250x55-Ø25 H7	4031582397987
250	55	30	60	1200 1000	ITB250x55-Ø30 H7	4031582397970
250	55	35	60	1200 1000	ITB250x55-Ø35 H7	4031582397994

NOVATECH

Classici ad alta resilienza con rivestimento in poliuretano cast

ETP

Descrizione

Centro ruota: acciaio stampato, Copertina: Poliuretano, 92 Shore A, gettato, cuscinetto a sfera di precisione, intervallo di temperatura da -10 a +70 °C



Diametro ruota [mm]	Larghezza ruota [mm]	Foro asse-Ø [mm]	Lunghezza mozzo [mm]	Tipo di cuscinetto [N.]	Portata [kg]	Numero di serie	Numero d'ordine
75	40	20	40	6204ZV	350	ETP075x40-Ø20 HL40	4031582318487
75	50	25	50	6005	550	ETP075x50-Ø25 HL50	4031582340136
75	62	20	62	6204	550	ETP075x62-Ø20 HL62	4031582318494
80	34	12	32	6201	200	ETP080x34-Ø12 HL32	4031582329353
80	40	20	40	6204	500	ETP080x40-Ø20 HL40	4031582318555
80	54	20	54	6204	500	ETP080x54-Ø20 HL54	4031582318562
80	54	20	60	6204ZV	500	ETP080x54-Ø20 HL60	4031582318579
80	60	20	60	6204	500	ETP080x60-Ø20 HL60	4031582318586
80	70	20	70	6204	700	ETP080x70-Ø20 HL70	4031582318623
82	34	12	34	6201	400	ETP082x34-Ø12 HL32	4031582318661
82	60	20	62	6204ZV	600	ETP082x60-Ø20 HL62	4031582318678
82	62	20	62	6204	600	ETP082x62-Ø20 HL62	4031582318685
82	70	20	70	6204	700	ETP082x70-Ø20 HL70	4031582318715
82	76	20	76	6204	700	ETP082x76-Ø20 HL76	4031582318722
82	76	20	83	6204ZV	700	ETP082x76-Ø20 HL83	4031582383836
82	100	20	96	6204	800	ETP082x100-Ø20 HL96	4031582318647
82	100	20	100	6204	800	ETP082x100-Ø20 HL100	4031582329308
85	60	20	60	6204	600	ETP085x60-Ø20 HL60	4031582369441
85	70	20	62	6204	700	ETP085x70-Ø20 HL62	4031582318753
85	70	20	70	6204	700	ETP085x70-Ø20 HL70	4031582369458
85	75	20	75	6204	700	ETP085x75-Ø20 HL75	4031582318777
85	80	20	80	6204	800	ETP085x80-Ø20 HL80	4031582330304
85	90	17	90	6303	800	ETP085x90-Ø17 HL90	4031582369465
85	90	20	82	6204	800	ETP085x90-Ø20 HL82	4031582318814
85	95	20	95	6204	900	ETP085x95-Ø20 HL95	4031582318821
85	100	20	100	6204	900	ETP085x100-Ø20 HL100	4031582318739
85	115	30	115	6006	850	ETP085x115-Ø30 HL115	4031582330380
95	40	20	45	6204ZV	400	ETP095x40-Ø20 HL45	4031582330403
100	40	25	40	6205	500	ETP100x40-Ø25 HL40	4031582318869
120	50	25	50	6304	600	ETP120x50-Ø25 HL50	4031582369489

NOVATECH

Classici altamente resistenti con rivestimento in poliuretano colato

Corpo ruota ETP

Descrizione

Centro ruota: acciaio stampato, Coprigioco: Poliuretano, 92 Shore A, stampato, intervallo di temperatura da -10 a +70 °C



Diametro ruota [mm]	Larghezza ruota [mm]	Lunghezza mozzo [mm]	Alloggiamento a cuscinetto a sfera [mm]	Capacità di carico [kg]	Serial number	Order number
75	40	40	Ø47x14	350	RK.ETP075x40-Ø47x14	4031582330007
75	50		Ø47x12	500	RK.ETP075x50-Ø47x12	4031582369496
75	60		Ø47x14	550	RK.ETP075x60-Ø47x14	4031582369502
75	62	62	Ø47x14	550	RK.ETP075x62-Ø47x14	4031582330014
75	80		Ø47x14	700	RK.ETP075x80-Ø47x14	4031582369519
75	95		Ø47x14	550	RK.ETP075x95-Ø47x14	4031582330052
78	78		Ø47x16	700	RK.ETP078x78-Ø47x16	4031582330069
80	40		Ø47x14	500	RK.ETP080x40-Ø47x14	4031582330090
80	54		Ø47x12,5	500	RK.ETP080X54-Ø47x12.5	4031582330250
80	54		Ø47x14	500	RK.ETP080x54-Ø47x14	4031582330113
80	60		Ø47x12	500	RK.ETP080x60-Ø47x12	4031582330120
80	60		Ø47x14	500	RK.ETP080x60-Ø47x14	4031582330137
80	62		Ø47x18	600	RK.ETP080x62-Ø47x18	4031582369526
80	70	70	Ø47x14	700	RK.ETP080x70-Ø47x14	4031582330168
80	75		Ø47x14	700	RK.ETP080x75-Ø47x14	4031582369533
82	60	60	Ø47 x 14	600	RK.ETP082x60-Ø47X14	4031582330366
82	62		Ø47x13	600	RK.ETP082x62-Ø47x13	4031582330397
82	62		Ø47x14	600	RK.ETP082x62-Ø47x14	4031582330410
82	66		Ø47x16	700	RK.ETP082x66-Ø47x16	4031582330441
82	68		Ø47x12	700	RK.ETP082x68-Ø47x12	4031582369540
82	70	70	Ø47x14	700	RK.ETP082x70-Ø47x14	4031582330519
82	70		Ø47x16	700	RK.ETP082x70-Ø47x16	4031582330533
82	70		Ø47x18	700	RK.ETP082x70-Ø47x18	4031582330571
82	90	90	Ø47x14	750	RK.ETP082x90-Ø47x14	4031582330625
82	96		Ø52x14	750	RK.ETP082x96-Ø52x14	4031582330656
82	100		Ø47x12	800	RK.ETP082x100-Ø47x12	4031582369557
82	100	100	Ø47x14	800	RK.ETP082x100-Ø47x14	4031582330663
82	100		Ø47x16	800	RK.ETP082x100-Ø47x16	4031582330670
85	60		Ø47x14	600	RK.ETP085x60-Ø47x14	4031582330717
85	70		Ø47x14	700	RK.ETP085x70-Ø47x14	4031582330762
85	75		Ø47x14	800	RK.ETP085x75-Ø47x14	4031582330793
85	75		Ø47x15	700	RK.ETP085x75-Ø47x15	4031582330809
85	80		Ø47x14	800	RK.ETP085x80-Ø47x14	4031582328905
85	80		Ø47x15.5	800	RK.ETP085x80-Ø47x15,5	4031582369571
85	90		Ø47x14	800	RK.ETP085x90-Ø47x14	4031582329001
85	90		Ø47x18	800	RK.ETP085x90-Ø47x18	4031582329018
85	95		Ø47x14	900	RK.ETP085x95-Ø47x14	4031582329025
85	100		Ø47x14	900	RK.ETP085x100-Ø47x14	4031582329049
90	42	42	Ø47x14	450	RK.ETP090x42-Ø47x14	4031582329162
100	40		Ø47x14	500	RK.ETP100x40-Ø47x14	4031582369588
100	40		Ø52x15	500	RK.ETP100x40-Ø52x15	4031582329223
120	50		Ø52x15	600	RK.ETP120x50-Ø52x15	4031582369595

NOVATECH

Classici ad alta resilienza con rivestimento in poliuretano a lastra

Ruote



Adatto per	Diametro della ruota [mm] / Larghezza della ruota [mm] / Foro per l'asse-Ø [mm] / Lunghezza del mozzo [mm]	Tipo di tenuta	Capacità di carico [kg]	Numero di serie	Numero d'ordine
Linde	80 70 20 75 A	700		ETX080x70-Ø20 HL75-A	4031582332001
Linde	80 80 12 85 A	700		ETX080x80-Ø12 HL85-A	4031582329957
Linde	80 80 20 85 A	700		ETX080x80-Ø20 HL85-A	4031582329964
Jungheinrich/MIC	82 70 17 75 B	700		ETX082x70-Ø17 HL75-B	4031582331936
Jungheinrich/MIC	82 70 20 72 B	700		ETX082x70-Ø20 HL72-B	4031582331899
Jungheinrich/MIC	82 95 20 99,7 B	770		ETX082x95-Ø20 HL99,7-B	4031582331905
Jungheinrich/MIC	82 100 20 102 B	800		ETX082x100-Ø20 HL102-B	4031582331912
Still,Jungh/MIC	85 60 17 62 B	600		ETX085x60-Ø17 HL62-B	4031582332148
Linde	85 60 20 65 A	600		ETX085x60-Ø20 HL65-A	4031582330847
Linde	85 70 12 75 A	700		ETX085x70-Ø12 HL75-A	4031582330854
Jungheinrich/MIC	85 70 12 75 B	700		ETX085x70-Ø12 HL75-B	4031582331929
Linde	85 70 20 75 A	700		ETX085x70-Ø20 HL75-A	4031582330861
BT	85 70 20 75	F 700		ETX085x70-Ø20 HL75-F	4031582339505
Still,Jungh/MIC	85 75 20 80	F 800		ETX085x75-Ø20 HL80-F	4031582332032
Jungheinrich/MIC	85 75 20 82 A	800		ETX085x75-Ø20 HL82-A	4031582331875
Linde	85 80 12 85 B	800		ETX085x80-Ø12 HL85-B	4031582369670
Linde	85 80 20 85 A	800		ETX085x80-Ø20 HL85-A	4031582330908
Still,Jungh/MIC	85 80 20 85	F 800		ETX085x80-Ø20 HL85-F	4031582332018
Linde	85 80 25 85 A	800		ETX085x80-Ø25 HL85-A	4031582330915
Linde	85 85 12 90 A	800		ETX085x85-Ø12 HL90-A	4031582330922
Jungheinrich	85 85 20 90	F 800		ETX085x85-Ø20 HL90-F	4031582369625
Jungheinrich	85 85 20 95	F 800		ETX085x85-Ø20 HL95-F	4031582369649
Linde/MIC	85 85 25 90 A	800		ETX085x85-Ø25 HL90-A	4031582331868
Jungheinrich	85 85 25 90	F 800		ETX085x85-Ø25 HL90-F	4031582369632

NOVATECH

Classici altamente resistenti con rivestimento in poliuretano duro stampato

Ruote	Adatto per	Diametro ruota [mm]	Larghezza ruota [mm]	Foro asse-Ø [mm]	Lunghezza del mandrino [mm]	Tipo di tenuta	Portata [kg]	Numero di serie	Numero ordine
	Linde	85	95	20	100	A	1000	ETX085x95-Ø20 HL100-A	4031582330946
	BT	85	95	20	100	F	1000	ETX085x95-Ø20 HL100-F	4031582339598
	Linde/MIC	85	95	25	100	A	1000	ETX085x95-Ø25 HL100-A	4031582330953
	Linde/MIC	85	100	20	105	A	1000	ETX085x100-Ø20 HL105-A	4031582330960
	Linde/MIC	85	100	25	105	A	1000	ETX085x100-Ø25 HL105-A	4031582330977
	Jungheinrich	85	100	25	105	F	1000	ETX085x100-Ø25 HL105-F	4031582369656
	Linde	85	105	12	110	A	1000	ETX085x105-Ø12 HL110-A	4031582330984
	Linde	85	105	20	110	A	1000	ETX085x105-Ø20 HL110-A	4031582330991
	Still,Jungh/MIC	85	105	25	110	F	1000	ETX085x105-Ø25 HL110-F	4031582340013
	Linde	85	110	25	115	A	1000	ETX085x110-Ø25 HL115-A	4031582331004
	Jungheinrich	85	110	25	115	F	1000	ETX085x110-Ø25 HL115-F	4031582369663

ULTRATECH

Prestazioni eccezionali grazie al poliuretano di alta qualità

		Diametro ruota [mm]	Larghezza ruota [mm]	foro mozzo-Ø [mm]	Lunghezza mozzo [mm]	Portata [kg]	Numero di serie	Numero d'ordine
ICP	**Descrizione**					4 6		
	Mozzo ruota realizzato in Alluminio, Gomme: Poliuretano, stampato, Ultratech, adatto specialmente per velocità più elevate velocità fino a 16 km/h, -Nuovo cuscinetto a sfere di precisione	160	50	20	60	800 640	ICP160x50-Ø20	4031582445176
		200	50	20	60	800 640	ICP200x50-Ø20	4031582445183
ICP morbido	**Descrizione**					4 6		
	Mozzo ruota realizzato in Alluminio, Tread: Poliuretano, stampato, Ultratech, adatto specialmente per velocità più elevate velocità fino a 16 km/h, cuscinetto a sfera di precisione	160	50	20	60	800 640	ICP160x50-Ø20 soft	4031582445084
		200	50	20	60	800 640	ICP200x50-Ø20 soft	4031582445114
FCP	**Descrizione**					4 6		
	Centro ruota realizzato in ghisa, Fasciatura: Poliuretano, stampato, Ultratech, adatto specialmente per velocità maggiori velocità fino a 16 km/h, cuscinetto a sfera di precisione	160	50	20	60	800 640	FCP160x50-Ø20	4031582445152
		200	50	20	60	800 640	FCP200x50-Ø20	4031582445169

ULTRATECH PLUS

Prestazioni eccezionali grazie al poliuretano di qualità

ICP plus



Descrizione	Diametro ruota [mm]	Larghezza ruota [mm]	Foro per asse-Ø [mm]	Lunghezza mozzo [mm]	Capacità di carico [kg]	Numero di serie	Numero d'ordine
Mozzo della ruota in alluminio, Battistrada: poliuretano premium, colato, Ultratech, adatto soprattutto a velocità più elevate fino a 16 km/h, cuscinetto a sfere di precisione	160	50	20	60	800 640	ICP160x50-Ø20 plus	4031582445145
	200	50	20	60	800 640	ICP200x50-Ø20 plus	4031582445091

FCP plus



Descrizione	Diametro ruota [mm]	Larghezza ruota [mm]	Foro per asse-Ø [mm]	Lunghezza mozzo [mm]	Capacità di carico [kg]	Numero di serie	Numero d'ordine
Mozzo della ruota in ghisa, Battistrada: poliuretano premium, colato, Ultratech, adatto soprattutto a velocità più elevate fino a 16 km/h, cuscinetto a sfere di precisione	160	50	20	60	800 640	FCP160x50-Ø20 plus	4031582445190
	200	50	20	60	800 640	FCP200x50-Ø20 plus	4031582445206

SOLUZIONI SPECIALI

Ruote resistenti al calore

IDG
resistente al calore

Descrizione	Diametro ruota [mm]	Larghezza ruota [mm]	foro asse Ø [mm]	Lunghezza mozzo [mm]	Capacità di carico [kg]	Numero di serie	Numero d'ordine
 Centro ruota: alluminio, Asphaltatura: resistente al calore gomma silicone, ammortizzazione, cuscinetto a secco, resistente alla temperatura da da -30 a +250 °C.	100	35	8	45,5	80	IDG100x35-Ø8	4031582347203

BOG
resistente al calore

Descrizione	Diametro ruota [mm]	Larghezza ruota [mm]	foro asse Ø [mm]	Lunghezza mozzo [mm]	Capacità di carico [kg]	Numero di serie	Numero d'ordine
 Ruota realizzata in calore-resistente, termoindurente plastica, cuscinetto a secco, resistente alla temperatura da -40 a +280 °C.	100	35	8	45,5	125	BOG100x35-Ø8	4031582347227

IOG
resistente al calore

Descrizione	Diametro ruota [mm]	Larghezza ruota [mm]	foro asse Ø [mm]	Lunghezza mozzo [mm]	Capacità di carico [kg]	Numero di serie	Numero d'ordine
 Ruota in alluminio, boccola a cuscinetto a secco, resistente alla temperatura da - 40 a + 280 °C	100	35	8,4	45	125	IOG100x35-Ø8	4031582347234

WOG
resistente al calore

Descrizione	Diametro ruota [mm]	Larghezza ruota [mm]	foro asse Ø [mm]	Lunghezza mozzo [mm]	Capacità di carico [kg]	Numero di serie	Numero d'ordine
 Ruota per vapore sterilizzazione Ruota in resistente al calore materiale sintetico resistente, nero, liscia cuscinetto, campo di temperatura intervallo da -40 a +200 °C	75	25	8	27	50	WOG075x25-Ø8 HL27	4031582382884
	75	25	8	31,8	50	WOG075x25-Ø8 HL31,8	4031582382891

NOSTRI

ACCESSORI

ACCESSORI
Raccordi

Materiale

Per ruote per mobili con foro centrale Ø 8 mm

	Dimensione della Piastra [mm]	Centri dei fori della piastra [mm]	Foro della piastra [mm]	Perno filettato [mm]	Altezza totale [mm]	Portata [kg]	Numero di serie	Numero d'ordine
asto con piastra								
	30 x 30	20 x 20	4,4		10	40	P41-30x30 / 8	4031582320237
	38 x 38	27 x 27	5		10	40	P41-38x38 / 8	4031582320268
	42 x 42	32 x 32	5		10	40	P41-42x42 / 8	4031582320305
Asta con piastra a forma di U								
	40 x 15	32	4		8	40	P10-40x15 / 8	4031582338089
	40 x 16	32	4		8	40	P10-40x16 / 8	4031582320107
	40 x 17	32	4		8	40	P10-40x17 / 8	4031582320114
	40 x 18	32	4		8	40	P10-40x18 / 8	4031582338096
	40 x 19	32	4		8	40	P10-40x19 / 8	4031582320121
	40 x 20	32	4		8	40	P10-40x20 / 8	4031582338102
	40 x 21	32	4		8	40	P10-40x21 / 8	4031582338119
	40 x 22	32	4		8	40	P10-40x22 / 8	4031582320138
	40 x 25	32	4		8	40	P10-40x25 / 8	4031582320145
Stem con piastra a forma di L								
	40 x 16	32	4		8	40	P11-40x16 / 8	4031582320169
	40 x 17	32	4		8	40	P11-40x17 / 8	4031582320176
	40 x 19	32	4		8	40	P11-40x19 / 8	4031582320183
	40 x 22	32	4		8	40	P11-40x22 / 8	4031582320190
	40 x 25	32	4		8	40	P11-40x25 / 8	4031582320206
stem con filettature								
				M 6 x 12	6	40	S70-6x12 / 8	4031582321999
				M 6 x 25	6	40	S70-6x25 / 8	4031582322002
				M 8 x 10	6	40	S70-8x10 / 8	4031582322019
				M 8 x 12	6	40	S70-8x12 / 8	4031582322026
				M 8 x 15	6	40	S70-8x15 / 8	4031582322040
				M 8 x 25	6	40	S70-8x25 / 8	4031582322064
				M 8 x 34	6	40	S70-8x34 / 8	4031582322071
				M 10 x 10	6	40	S70-10x10 / 8	4031582321869
				M 10 x 15	6	40	S70-10x15 / 8	4031582321890
				M 10 x 25	6	40	S70-10x25 / 8	4031582321920

ACCESSORI

Morsetti

Materiale

Per ruote per mobili con foro centrale Ø 8 mm

	Lunghezza bulloni [mm]	Ø bullonata [mm]	Ø collare [mm]	Stem metallico con circlip [mm]	Altezza totale [mm]	Portata [kg]	Numero di serie	Numero d'ordine
Stelo collarino								
				7 x 36	4	30	B20-7x36 / 8	4031582317664
Spina sintetica, rotonda								
	29	10	18		3,5	30	R20-10x29 / 7 senza strappi	4031582321524
	27	12	17		5,5	30	R20-12x27 / 7	4031582321555
	27	13	17		5,5	30	R20-13x27 / 7	4031582321579
	27	14	17		5,5	30	R20-14x27 / 7	4031582321586
	27	16	20		5,5	30	R20-16x27 / 7	4031582321593
	27	18	20		5,5	30	R20-18x27 / 7	4031582321616
	27	20	23,5		5,5	30	R20-20x27 / 7	4031582321623
	27	23	25		5,5	30	R20-23x27 / 7	4031582321630
Albero con circlip								
				8 x 33		40	B11-8x33 / 8	4031582317640
Socket in pressofusione di zinco, rotondo								
	26	13	20		2	80	R21-13x26 / 8	4031582321661

ACCESSORI
Raccordi

Materiale

Per Ruote per mobili con foro centrale Ø 8 mm

	Ø collare [mm]	Fusto filettato [mm]	Altezza totale [mm]	Capacità di carico [kg]	Numero di serie	Numero d'ordine
Stelo con manicetta e circlip						
		11 x 20	4,5	40	B10-11x20 / 8	4031582317596
Stelo con scanalature per applicazioni sintetiche						
	13	8 x 10	3,5	40	R10-8x10 / 8	4031582351408
	13	8 x 20	3,5	40	R10-8x20 / 8	4031582321470
	13	8 x 28	3,5	40	R10-8x28 / 8	4031582321487
Stelo filettato per profilo ai sensi DIN 1998						
		25 x 51	8	40	S10-7x25 / 8	4031582321852
		M 10 x 10	6	40	S70-10x10 / 8	4031582321869
		M 10 x 15	6	40	S70-10x15 / 8	4031582321890
		M 10 x 25	6	40	S70-10x25 / 8	4031582321920
		M 6 x 12	6	40	S70-6x12 / 8	4031582321999
		M 6 x 25	6	40	S70-6x25 / 8	4031582322002
		M 8 x 10	6	40	S70-8x10 / 8	4031582322019
		M 8 x 12	6	40	S70-8x12 / 8	4031582322026
		M 8 x 15	6	40	S70-8x15 / 8	4031582322040
		M 8 x 25	6	40	S70-8x25 / 8	4031582322064
		M 8 x 34	6	40	S70-8x34 / 8	4031582322071

ACCESSORI

Raccordi

Materiale

Per ruote per mobili con foro centrale Ø 10 mm

	Dimensione piastra [mm]	centri fori piastra [mm]	Foro piastra [mm]	Asta filettata [mm]	Altezza totale [mm]	Portata [kg]	Numero di serie	Numero ordine
Asta con piastra								
	60 x 60	48/38 x 48/38	6,3		12	80	P40-60x60 / 10	4031582324556
	38 x 38	27 x 27	5			60	P41-38x38 / 10	4031582320244
	42 x 42	32 x 32	5			60	P41-42x42 / 10	4031582320275
	65 x 65	47/42 x 47/42	6		12	80	P41-65x65 / 10	4031582320312
Asta con filetti								
				M 8 x15	6	50	S70-8x15 / 10	4031582322033
				M 10 x 10	6	80	S70-10x10 / 10	4031582338126
				M 10 x 15	6	80	S70-10x15 / 10	4031582321876
				M 10 x 25	6	80	S70-10x25 / 10	4031582321906
				M 10 x 35	6	80	S70-10x35 / 10	4031582321937
				M 10 x 50	6	80	S70-10x50 / 10	4031582321944
				M 10 x 78	9	80	S73-10x78 / 10	4031582321975
Collare stelo con clip circlip								
				10 x 22	4,5	60	B10-10x22 / 10	4031582317572
				11 x 20	4,5	60	B10-11x20 / 10	4031582317589
				11 x 30	4,5	60	B10-11x30 / 10	4031582317602
				9 x 24	4	60	B10-9x24 / 10	4031582338638
				10 x 22	4,5	60	B10-10x20 / 10	4031582438048
				11x20	4,5	60	B40 - 11x20 / 10	4031582418002
albero con circlips								
				10 x 33		80	B11-10x33 / 10	4031582317626



B40 collarealbero con circlip sintetico
versione antirumore.

ACCESSORI
Raccordi

Materiale

Per Ruote per mobili con foro centrale Ø 11 mm

	Dimensione della Piastra [mm]	Centri fori della piastra [mm]	Foro piastra [mm]	Gambo filettato [mm]	Altezza totale [mm]	Capacità di carico [kg]	Numero di serie	Numero d'ordine
Stem con piastra								
	60 x 60	48/38 x 48/38	6,3		13,5	80	P40-60x60 / 11	4031582324563
	42 x 42	32 x 32	5		12	80	P41-42x42 / 11	4031582320282
	65 x 65	47/42 x 47/42	6		12	100	P41-65x65 / 11	4031582320329
Spina con filetti								
				M 8 x 25	6	100	S70-8x25 / 11	4031582322057
				M 10 x 15	6	100	S70-10x15 / 11	4031582321883
				M 10 x 25	6	100	S70-10x25 / 11	4031582321913
				M 10 x 50	9	100	S70-10x50 / 11	4031582321951
				M 10 x 70	9	100	S70-10x70 / 11	4031582321968
				M 12 x 25	9	100	S70-12x25 / 11	4031582321982
Gancio della clip di tenuta con perno a mandata								
				11 x 30	4	100	B10-11x30 / 11	4031582338133

ACCESSORI

Riparazioni /
Adattatori

Materiale

Per Ruote per mobili con attacco B10-11x30 Per Ruote istituzionali con attacco B10-11x31

	Lunghezza della bullonería [mm]	Ø del bullone [mm]	Ø del collare [mm]	Altezza totale [mm]	Capacità di carico [kg]	Numero di serie	Numero d'ordine
presa per tubi, rotondo							
		14	18	36	40	R20-14x36 / 11	4031582090079
		15	18	36	40	R20-15x36 / 11	4031582090086
		16	18	36	40	R20-16x36 / 11	4031582090093
		17	19	36	40	R20-17x36 / 11	4031582090109
		18	20	36	40	R20-18x36 / 11	4031582090116
		19	21	36	40	R20-19x36 / 11	4031582090123
		20	21	36	40	R20-20x36 / 11	4031582324570
		22	25	36	40	R20-22x36 / 11	4031582090130
		23	26	36	40	R20-23x36 / 11	4031582090147
Socket per tubi, quadrato							
		16	20	36	40	R40-16x16 / 11	4031582090154
		17	19	36	40	R40-17x17 / 11	4031582090161
		18	20	36	40	R40-18x18 / 11	4031582090178
		21	23,5	36	40	R40-21x21 / 11	4031582090185
		22	24,5	36	40	R40-22x22 / 11	4031582090192
		23	25,5	36	40	R40-23x23 / 11	4031582090208
		26	30	36	40	R40-26x26 / 11	4031582090215
Supporto per tubi, rotondo, mobili in legno							
		15		36	40	H40-15 / 11	4031582319620
	29	10	18	3,5	30	R20-10x29 / 7 senza risvolti	4031582321524
	27	12	17	5,5	30	R20-12x27 / 7	4031582321555
	27	13	17	5,5	30	R20-13x27 / 7	4031582321579
	27	14	17	5,5	30	R20-14x27 / 7	4031582321586
	27	16	20	5,5	30	R20-16x27 / 7	4031582321593
	27	18	20	5,5	30	R20-18x27 / 7	4031582321616
	27	20	23,5	5,5	30	R20-20x27 / 7	4031582321623
	27	23	25	5,5	30	R20-23x27 / 7	4031582321630

ACCESSORI
Raccordi

Materiale

Per ruotegnature istituzionali con fissaggio R05

	Lunghezza vite [mm]	Vite-Ø [mm]	Numero di serie	Numero d'ordine
Adattatore per tubi, rotondo				
	62	18	R08-Ø22,5-Ø18	4031582321425
	62	18	R08-Ø22-Ø18	4031582321432
	45	22	R08-Ø28-Ø22	4031582321449
	62	18	R08-Ø30-Ø18	4031582321456
	45	22	R08-Ø30-Ø22	4031582321463
Adattatore per tubi, quadrato				
	62	18	R48-22,5-Ø18	4031582321739
	62	18	R48-27,5-Ø18	4031582321746
	45	22	R48-27-Ø22	4031582321753
	45	22	R48-32-Ø22	4031582321760
	45	28	R48-32-Ø28	4031582321777
	45	28	R48-33,65-Ø28	4031582321784
	60	22	R48-36-Ø22	4031582321791
	60	28	R48-36-Ø28	4031582321807

ACCESSORI

Accessori

Materiale

Per ruote mobiliari con raccordo L51-10

| | | |

ACCESSORI PER SERRATURA CENTRALE

I nostri componenti di serratura centrale offrono una soluzione pratica per le vostre esigenze. Vedere nella pagina successiva i dettagli tecnici o contattateci per ulteriori consigli.



Leva di cambio

Per collegare la barretta di trasmissione dall'estremità del piede all'estremità della testa. È disponibile in tre diverse misure.

Barra profile

Disponibile in diverse lunghezze, su richiesta.



Guida a cuscinetto

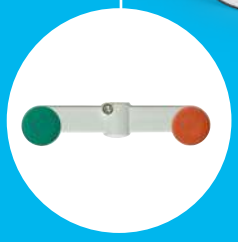

Leva TENTE

Tutte le leve di cambio saranno fornite con una vite in acciaio inossidabile. Sono disponibili come leva singola o doppia per lato destro e sinistro. Offriamo prolunghe in colori differenti.



Opzionale: adattatore per leve del cliente

Questo adattatore rotondo accetta leve realizzate dal cliente.

ACCESSORI

Disegni tecnici per accessori di rotelle con chiusura centrale del letto

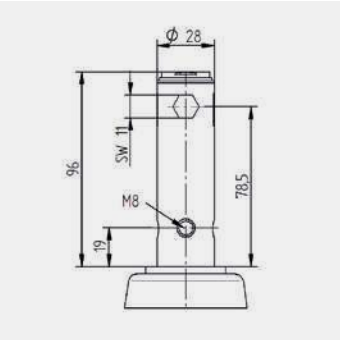

Fissaggio R 26 - 28 S 45 M 8

Standard

Fissaggio per tubi con dimensione interna 28 mm, foro filettato M8 per fissaggio con due viti nella direzione di marcia, a 19 mm dall'estremità del tubo, foro a cam perpendicolare alla direzione di marcia.

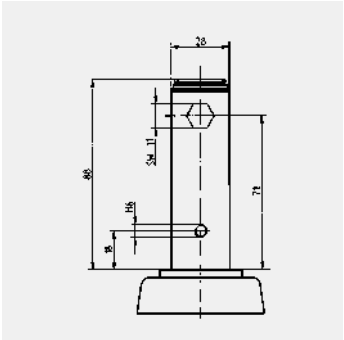

Fissaggio R 36 - 28 S 45 M 6

Costruzione speciale

Fissaggio per tubi con dimensione interna 28 mm, foro filettato M6 per fissaggio con due viti perpendicolari alla direzione di marcia, a 18 mm dall'estremità del tubo, foro a cam perpendicolare alla direzione di marcia.

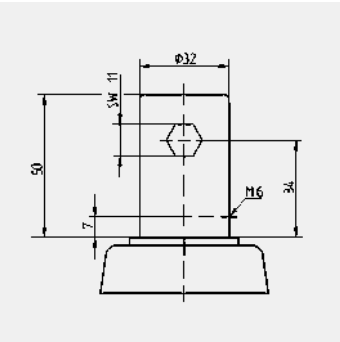

Fissaggio R 36 - 32 S 30 M 6

Standard

Fissaggio per tubi con dimensione interna 32 mm, foro filettato M6 per fissaggio con due viti nella direzione di marcia, a 7 mm dall'estremità del tubo, foro a cam perpendicolare alla direzione di marcia.

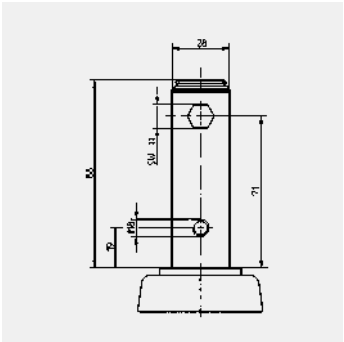

Fissaggio R 36 - 28 S 45 M 8

Costruzione speciale

Fissaggio per tubi con dimensione interna 28 mm, foro filettato M8 per fissaggio con due viti perpendicolari alla direzione di marcia, a 19 mm dall'estremità del tubo, foro a cam perpendicolare alla direzione di marcia.

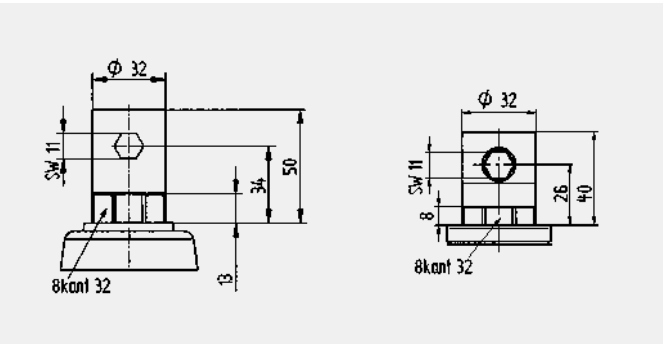

R 36-34 e R 36 XS

Fissaggio per tubi con dimensione interna 32 mm.

Vantaggi:

- Il gambo sarà fissato verticalmente dalla barra esagonale.
- Verrà evitata la torsione con la barra profilo ottagonale.
- Regolazione con la cornice del letto.
- Le viti di fissaggio non sono necessarie.

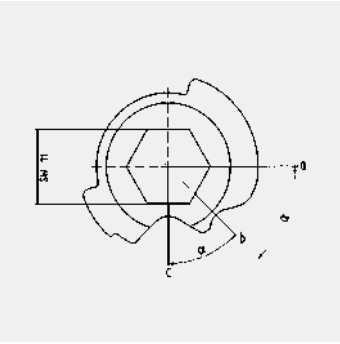

Azionamenti

a) bloccato totale

b) allentato

c) bloccaggio direzionale

Posizione di azionamento α

2 x 45° o 2 x 30°

ACCESSORI

Leve e adattatori per castori medici con chiusura centralizzata

Materiale

Poliammide rinforzata con fibra di vetro. Tutte le leve di cambio saranno fornite con una vite in acciaio inossidabile, per barre esagonali

	Numero di serie	Numero d'ordine
	Doppia leva 30 - grigio	4031582338195
	Doppia leva 30 - argento	4031582338164
	Doppia leva 45 sinistra - grigio	4031582338171
	Doppia leva 45 sinistra - argento	4031582338140
	Doppia leva 45 destra - grigio	4031582338188
	Doppia leva 45 destra - argento	4031582338157
	Leva 30 - grigio	4031582338256
	Leva 30 - argento	4031582338225
	Leva 45 sinistra - grigio	4031582338232
	Leva 45 sinistra - argento	4031582338201
	Leva 45 destra - grigio	4031582338249
	Leva 45 destra - argento	4031582338218
	Leva 180 30 - grigio	4031582338263
	Leva 180 30 - argento	4031582338270

Doppia leva

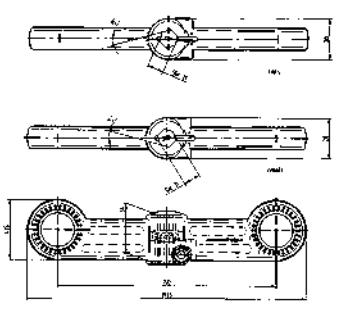

Leva

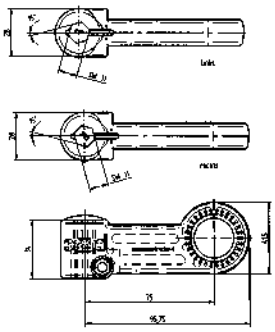



Tappo rosso
Codice EAN:
4031582338607



Inserisci verde
Codice EAN:
4031582338614



Inserisci nero
Codice EAN:
4031582338621



Esempio
Spine colorate aggiuntive sono disponibili per tutti leviers. Si prega di indicare le spine richieste quando effettuare l'ordine.

ACCESSORI

Leve e adattatori per ruote mediche a blocco centrale

	Numero di serie	Numero d'ordine
	Adaptor	4031582317565
	Leva di cambio 24	4031582322095
	Leva di cambio 28	4031582322101
	Leva di cambio 65	4031582322118

Leva di cambio 24

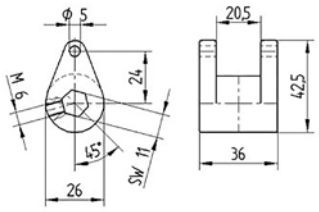

Leva di cambio 28

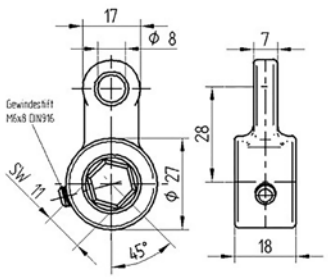

Leva di cambio 65

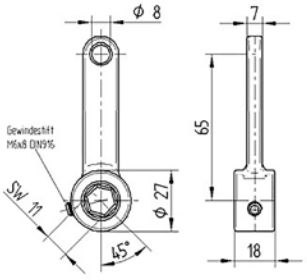

ACCESSORI

Leve e adattatori per ruote mediche con bloccaggio centrale

Materiale

Bush di trattenuta in pressofusione di zinco, barra profilo in acciaio zincato, leva di spinta per trasferimento funzione al secondo paio di rulli, adattatore per alloggiare leva di azionamento rotonda in tubo, bush di trattenuta per supportare il collegamento di spinta, per rulli letto con chiusura centrale

	Numero di serie	Numero d'ordine
	Bush di trattenuta	4031582319996
	barra profilo R26x1000 S	4031582321166

barra profilo R26x1000 S

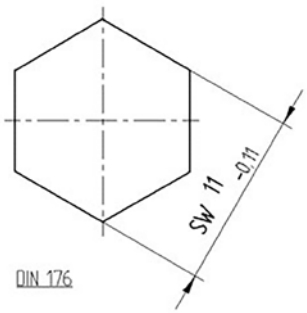

ACCESSORI

Protezione dei piedi

Gomma flessibile



Descrizione

Le grembiule in gomma flessibile sono modellati in modo da premere verso la ruota non appena la ruota entra in contatto con il piede. Questo impedisce al perno di spostarsi oltre e schiacciare il piede.

Numero di serie	Numero d'ordine
Protezione dei piedi Ø125	4031582439021
Protezione dei piedi Ø160	4031582439038
Protezione dei piedi Ø200	4031582439045
Protezione dei piedi Ø250	4031582439052

GUIDA
Slittino per mobili

Capacità di carico:	30 kg
Standard:	EN12529
Diametro della ruota:	50 mm
Temperatura:	- 20 / + 60 °C
Altezza complessiva:	33 - 39 mm
Prestazione di rotolamento	●●●○○
Rumore di movimento	●●●○○
Attrito	●●●○○
Resistenza alla corrosione	●●●○○

Vantaggi in breve

Materiale

POI: Glide in polipropilene, per pavimenti morbidi
YOI: Glide in polipropilene, per pavimenti morbidi, conduttivi elettrici
PAI: Glide in polipropilene con base in teflon per pavimenti duri

	diametro ruota [mm]	Larghezza castoro [mm]	Canna metallica con circlip [mm]	Ø Cupola [mm]	Altezza totale [mm]	Capacità di carico [kg]	Numero di serie	Numero d'ordine
Soluzioni speciali	50	50	11 x 20	38	33	30	A229POI050B10-11x20	4031582319606
								
Soluzioni speciali	50	50	11 x 20	38	33		A229YOI050B10-11x20	4031582319613
								
Soluzioni speciali		50	11 x 20	38	39		A229PAI050B10-11x20	4031582351477
								